STIGA VILLA

ROYAL

PRESIDENT

SENATOR

MASTER

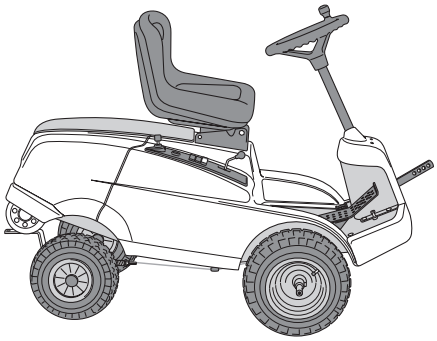

BRUKSANVISNING
KÄYTTÖOHJEET
BRUGSANVISNING
BRUKSANVISNING
GEBRAUCHSANWEISUNG
INSTRUCTIONS FOR USE
MODE D'EMPLOI
GEBRUIKSAANWIJZING
ISTRUZIONI PER L'USO
INSTRUCCIONES DE USO
INSTRUÇõES DE UTILIZAÇÃO
INSTRUKCJA OBSŁUGI
ИНСТРУКЦИЯ ПОЛЬЗОВАТЕЛЯ
NÁVOD K POUŽITÍ
HASZNÁLATI UTASÍTÁS
NAVODILA ZA UPORABO

8211-0288-03

STIGA®
MOWING AHEAD

VILLA

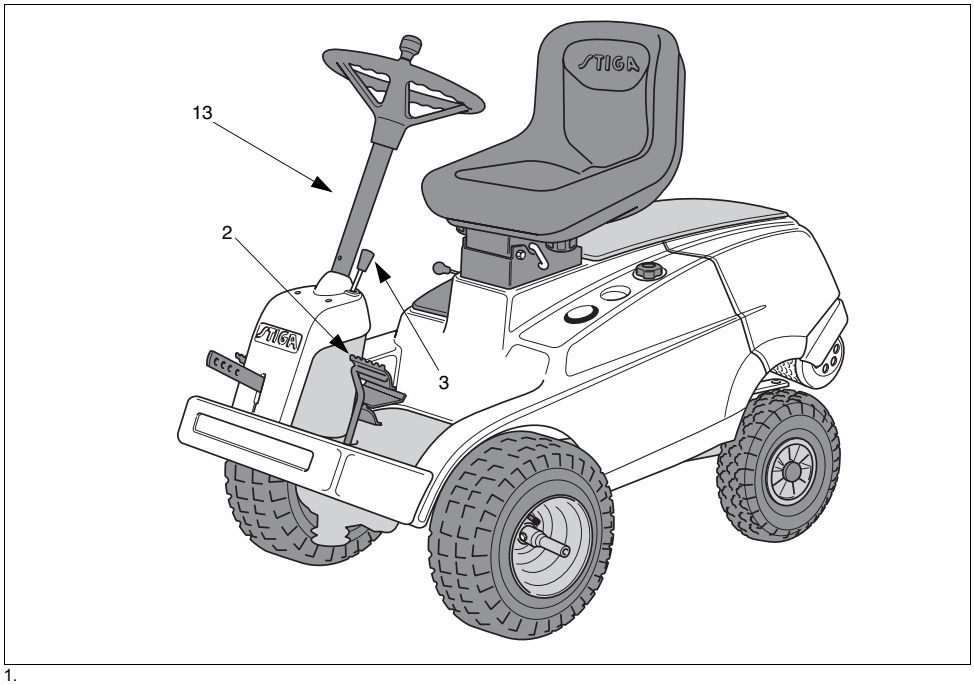

1.

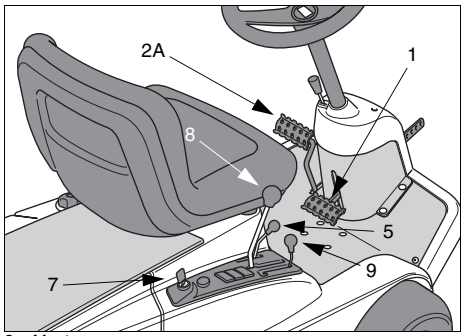

2a. Master

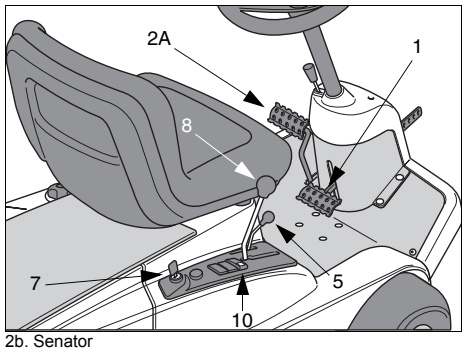

2b. Senator

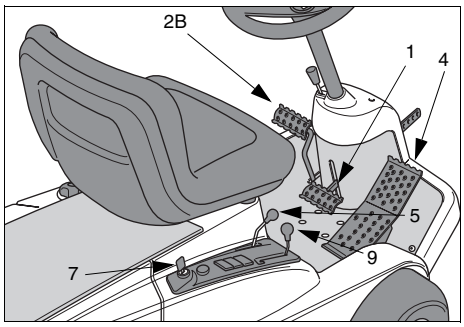

2c. President

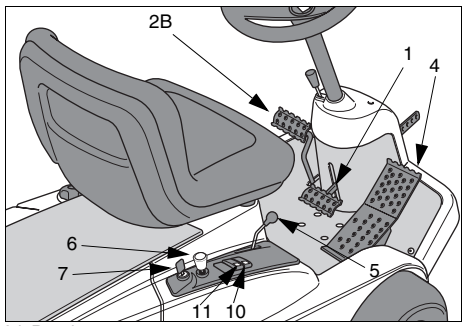

2d. Royal

VILLA

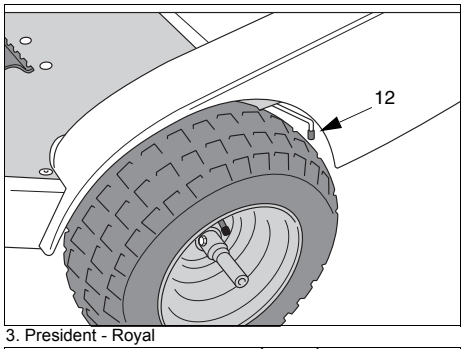

3. President - Royal

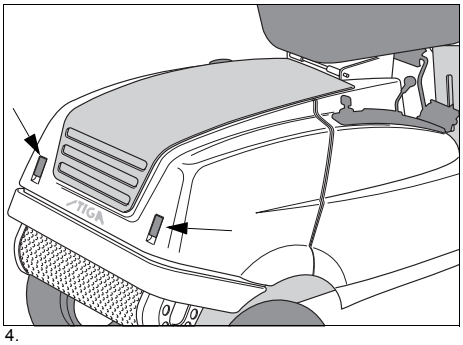

4.

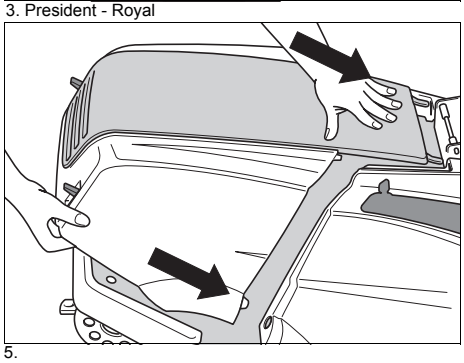

5.

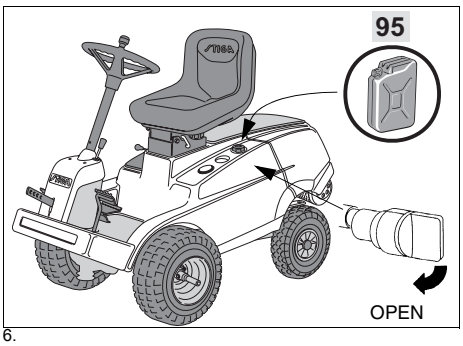

6.

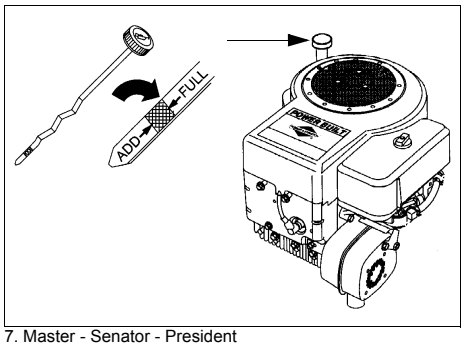

7. Master - Senator - President

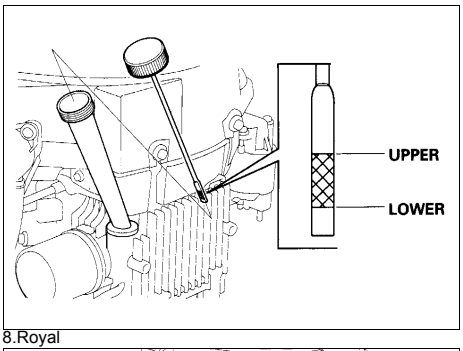

8.Royal

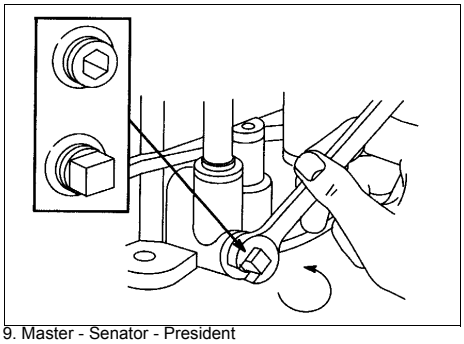

9. Master - Senator - President

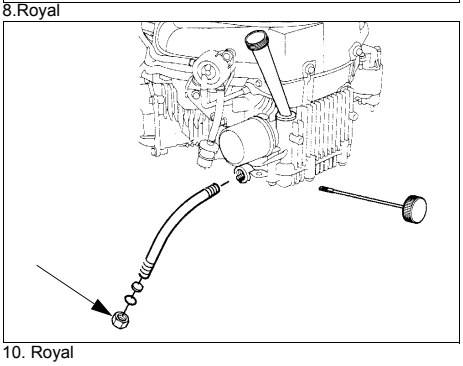

10. Royal

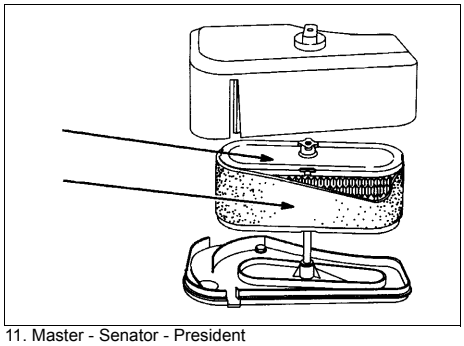

11. Master - Senator - President

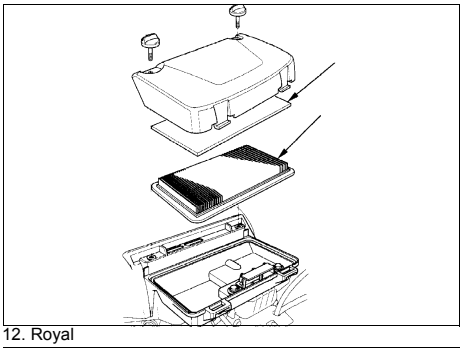

12. Royal

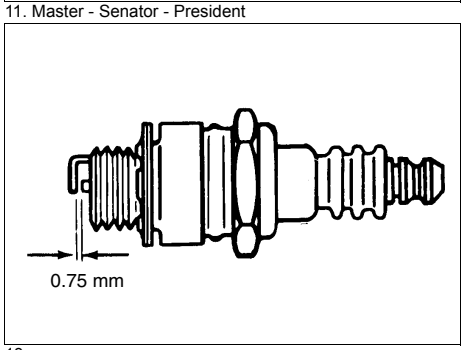

13.

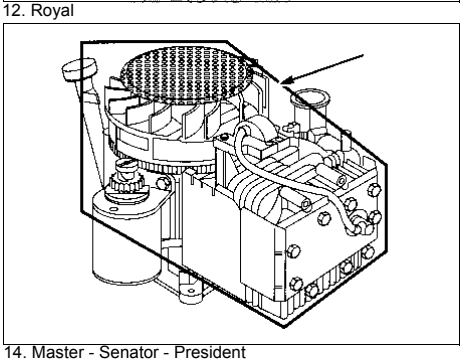

14. Master - Senator - President

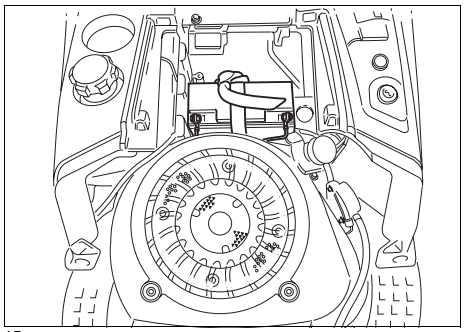

15.

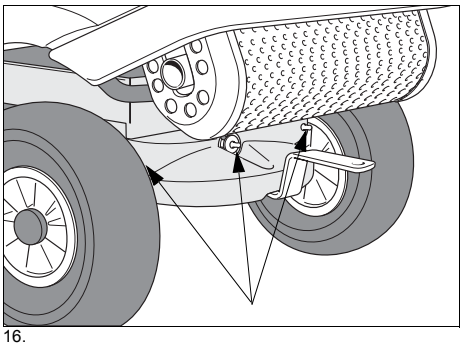

16.

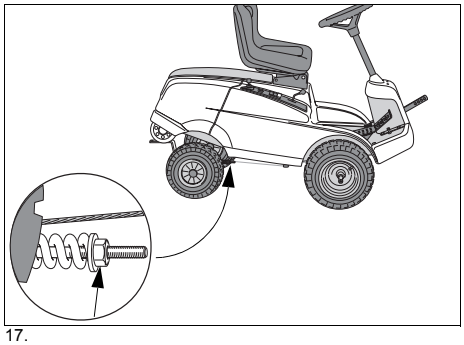

17.

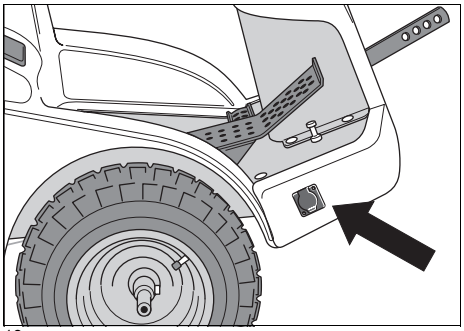

18.

PARK

SVENSKA 2
SUOMI 10
DANSK 18
NORSK 26
DEUTSCH 34
ENGLISH 43
FRANÇAIS 52
NEDERLANDS 61
ITALIANO 69
ESPAÑOL 78
PORTUGUÊS 87
POLSKI 96
РУССКИЙ 105
ČEŠTINA 115
MAGYAR 123
SLOVENSKO 132

ALLMÄNT

Denna symbol betyder VARNING. Personskada och/eller egendomsskada kan bli följden om inte instruktionerna följs noga.

Före start skall denna bruksanvisning samt bifogade trycksak "SÄKERHETSFÖRESKRIFTER" läsas noga.

SYMBOLER

Följande symboler finns på maskinen för att påminna Er om den försiktighet och uppmärksamhet som krävs vid användning.

Symbolerna betyder:

Varning!
Läs instruktionsbok och säkerhetsmanual före användning av maskinen.

Varning!
Se upp för utkastade föremål. Håll åskådare borta.

Varning!
Använd alltid hörselskydd.

Varning!
Denna maskin är ej avsedd att köras på allmän väg.

Varning!
Maskinen, med monterade original tillbehör, får köras i maximalt 10° lutning oavsett riktning.

Varning!
Risk för brännskador. Berör inte ljuddämparen.

REGLAGE OCH INSTRUMENT

Punkterna 1 - 13, se figur 1 - 3.

1. REDSKAPSLYFT

Pedal för att lyfta upp frontmonterade redskap till transportläge.

För att lyfta upp redskapet, trampa ned pedalen helt. Släpp därefter pedalen, redskapslyften spärras nu i upplyft läge.

För att sänka ned redskapet, trampa ned pedalen så att spärren släpper. Sänk redskapslyften till arbetsläge genom att sakta släppa efter med foten.

2A. FÄRDBROMS/KOPPLING (Master - Senator)

Pedal som kombinerar både färdbroms och koppling. Tre lägen:

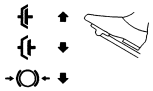

1. Pedalen uppsläppt - framdrivningen inkopplad. Maskinen rör sig om växel är ilagd. Färdbromsen inte aktiverad.

2. Pedalen till hälften nedtrampad - framdrivningen frikopplad, växling kan ske. Färdbromsen inte aktiverad.

3. Pedalen helt nedtrampad - framdrivningen frikopplad. Färdbromsen fullt aktiverad.

OBS! Reglera ej hastigheten med kopplingen genom att slira på den. Använd istället lämplig växel så att rätt hastighet erhålls.

2B. FÄRDBROMS (President - Royal)

Pedal som påverkar maskinens bromssystem. Tre lägen:

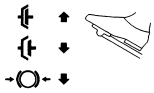

1. Pedalen uppsläppt - färdbromsen inte aktiverad.

2. Pedalen till hälften nedtrampad - framdrivningen frikopplad. Färdbromsen inte aktiverad.

3. Pedalen helt nedtrampad - framdrivningen frikopplad. Färdbromsen fullt aktiverad.

3. PARKERINGSBROMS

Spärr för att låsa bromspedalen i nedtrampat läge.

Trampa ned bromspedalen helt. För spaken åt höger och släpp därefter bromspedalen.

Parkeringsbromsen kopplas ur vid ett tryck på bromspedalen. Den fjäderbelastade spärren glider då åt sidan.

Se till att parkeringsbromsen är urkopplad vid körning.

4. DRIVPEDAL (President - Royal)

Pedal som påverkar den steglösa transmissionen.

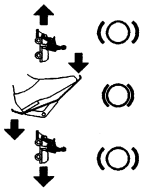

1. Tryck ned pedalen med främre delen av foten - maskinen rör sig framåt.

2. Pedalen obelastad - maskinen står stilla.

3. Tryck ned pedalen med klacken - maskinen backar.

Hastigheten regleras med drivpedalen. Ju mer pedalen trycks ned, desto fortare går maskinen.

5. GAS-/CHOKEREGLAGE

Reglage för inställning av motorns varvtal samt för att choka motorn vid kallstart. Det senare gäller ej Royal.

1. Choke - för start av kall motor. Chokeläget placerat längst fram i spåret (gäller ej Royal). Undvik att köra maskinen i detta läge utan var noga med att föra reglaget till läge Fullgas (se nedan) när motorn är varm.

2. Fullgas - vid användning av maskinen bör alltid fullgas användas.

3. Tomgång.

6. CHOKEREGLAGE (Royal)

Dragreglage för att choka motorn vid kallstart.

1. Reglaget helt utdraget - chokespjället i förgasaren stängt. För kallstart.

2. Reglaget intryckt - chokespjället öppet. För varmstart och vid körning.

Kör aldrig med choken utdragen när motorn är varm.

7. TÄNDNINGSLÅS

Tändningslås som används för att starta och stoppa motorn. Fyra lägen:

1. Stoppläge - motorn är kortsluten. Nyckeln kan tas bort.

2/3. Körläge.

4. Startläge - den elektriska startmotorn aktiveras när nyckeln vrids till det fjäderbelastade startläget. När motorn startat, låt nyckeln återgå till körläge 2/3.

8. VÄXELSPAK (Master - Senator)

Spak för att välja någon av växellådans fem lägen framåt (1-2-3-4-5), neutral (N), eller back (R).

Kopplingspedalen måste vara nedtrampad vid växling.

OBS! Var noga med att maskinen står helt stilla innan växling från backläge till framåt eller tvärtom sker. Om en växel inte går att få i direkt, släpp upp och trampa ned kopplingspedalen igen. Lägg i växeln på nytt. Tvinga aldrig i en växel!

9. KRAFTUTTAG (Master - President)

Spak för in- och urkoppling av kraftuttag för drivning av klippaggregat och frontmonterade tillbehör. Två lägen:

1.Främre läget - kraftuttaget urkopplat.

2.Bakre läget - kraftuttaget inkopplat.

10. KRAFTUTTAG (Senator - Royal)

Strömbrytare för in- och urkoppling av det elektromagnetiska kraftuttaget för drivning av klippaggregat och frontmonterade tillbehör. Två lägen:

1. Tryck på strömbrytarens högra del - kraftuttaget kopplas in. Symbolen lyser.

2. Tryck på strömbrytarens vänstra del - kraftuttaget kopplas ur.

11. KLIPPHÖJDSINSTÄLLNING (Royal)

Maskinen är utrustad med reglage för användning av klippaggregat med elektrisk klipphöjdsinställning (finns som tillbehör).

Strömbrytaren används för att steglöst höja och sänka klipphöjden.

Kontakt för anslutning av klippaggregatet finns monterad på höger sida, framför framhjulet (fig 18).

12. URKOPPLINGSSPAK (President - Royal)

Spak för att koppla ur den steglösa transmissionen. Ger möjlighet att flytta maskinen för hand utan hjälp av motorn. Två lägen:

1. Spaken intryckt - transmissionen inkopplad för normal användning.

2. Spaken utdragen - transmissionen urkopplad. Maskinen kan flyttas för hand.

Maskinen får inte bogseras längre sträckor eller med hög fart. Transmissionen kan skadas.

13. STÄLLBAR RATT (Endast utvalda modeller)

Ratten kan ställas i höjdled i 5 lägen. Tryck in spärrknappen på styrstången och höj eller sänk ratten till önskat läge.

Justera ej ratten under körning.

ANVÄNDNINGSOMRÅDEN

Maskinen får endast användas för följande arbeten med angivna STIGA original tillbehör:

1. **Gräsklippning**

   Med klippaggregat 13-2940 (85M), 13-2929 (92M) eller 13-2930 (107M), 13-2934 (107M El).

2. **Gräs- och lövuppsamling**

   Med bogserad uppsamlare 13-1978 (30") eller 13-1950 (42").

3. **Gräs- och löv transport**

   Med transportkärra 13-1979 (Standard) eller 13-1992 (Combi).

4. **Sopning**

   Med sopaggregat 13-0920 som också med fördel kan användas för lättare snöröjning.

5. **Snöröjning**

   Med snöblad 13-0930. Snökedjor 13-0929 (16”) och ramvikter 13-0921 rekommenderas.

Draganordningen får belastas med en vertikal kraft av maximalt 100 N.

Påskjutskraften från bogserade tillbehör får, i draganordningen, vara maximalt 500 N.

OBS! Före all användning av släpkärra - kontakta Ert försäkringsbolag.

OBS! Denna maskin är ej avsedd att köras på allmän väg.

START OCH KÖRNING

MOTORHUV

För att kunna utföra tillsyn och underhåll av motor och batteri måste motorhuven tas bort. **Motorn får inte vara igång när huven tas av.**
Demontering:

1. Fäll upp de båda huvlåsen i bakkanten (fig 4).

2. Drag motorhuven först något bakåt. Lyft därefter bort den.

Montering:

1. Fäll sitsen framåt.

2. Rikta in huvens övre, främre tappar mot urtagen i den främre motorhuven (fig 5). Lämna ett glapp på ca 2 cm.

3. Styr in de båda koniska sidotapparna i hålen i den främre motorhuven. Tryck därefter fram hela huven.

5. Fäll slutligen ner de båda huvlåsen (fig 4.)

Maskinen får inte användas utan att motorhuven är monterad. Risk för brännskador och klämskador föreligger.

BENSINPÅFYLLNING

Använd alltid ren blyfri bensin. Oljeblandad 2-taktsbensin får ej användas (fig 6).

OBS! Tänk på att vanlig blyfri bensin är en färskvara, köp inte mer bensin än vad som kan användas inom 30 dagar.

Med fördel kan även miljöanpassad bensin, så kallad alkylatbensin användas. Denna typ av bensin har en sammansättning som är mindre skadlig för både människor och natur.

Bensin är mycket brandfarligt. Förvara bränslet i behållare speciellt gjorda för detta ändamål.

Fyll endast på bensin utomhus och rök inte under påfyllningen. Fyll på bränsle innan motorn startas. Ta aldrig av tanklocket eller fyll på bensin när motorn är igång eller fortfarande är varm.

Fyll aldrig bensintanken helt full. Lämna ett tomt utrymme (= minst hela påfyllningsröret plus 1 - 2 cm i tankens överdel) så att bensinen, när den värms upp, kan utvidgas utan att rinna över.

NIVÅKONTROLL - MOTOROLJA (Master - Senator - President)

Vevhuset är vid leverans fyllt med olja SAE 30.

Kontrollera före varje användning att oljenivån är den riktiga. Maskinen skall stå plant.

Torka rent runt oljemätstickan. Lossa och dra upp den. Torka av oljemätstickan. För ner den helt *och skruva fast den.*

Skruva loss och dra upp den igen. Avläs oljenivån. Fyll på olja upp till “FULL”-markeringen om oljenivån är under detta märke (fig 7).

NIVÅKONTROLL - MOTOROLJA (Royal)

Vevhuset är vid leverans fyllt med olja SAE 10W-40.

Kontrollera före varje användning att oljenivån är den riktiga. Maskinen skall stå plant.

Torka rent runt oljemätstickan. Lossa och dra upp den. Torka av oljemätstickan. För ner den helt *utan att skruva fast den.*

Dra upp den igen och avläs oljenivån. Fyll på olja upp till “UPPER”-markeringen om oljenivån är under detta märke (fig 8).

SÄKERHETSSYSTEM

Denna maskin är utrustad med ett säkerhetssystem som består av:
- en brytare vid växelspaken (endast Master, Senator).
- en brytare vid bromspedalen (endast President, Royal).
- en brytare i sitskonsolen (samtliga).

För att starta maskinen krävs:
- växelspaken i neutralläge (gäller Master, Senator).
- bromspedalen nedtryckt.
- föraren sitter på sitsen.

Före varje användning skall säkerhetssystemets funktion alltid kontrolleras!

Med *motorn igång* och *föraren sittande* på sitsen kontrollera på följande sätt:
- lägg i en växel, lätta på kroppen - motorn skall stanna (gäller Master, Senator).
- trampa ned drivpedalen så att maskinen rör sig, släpp drivpedalen - maskinen skall stanna (gäller President, Royal).
- koppla in kraftuttaget, lätta på kroppen - kraftuttaget skall frikopplas.

Fungerar inte säkerhetssystemet får maskinen inte användas! Lämna maskinen till en serviceverkstad för översyn.

START

1. Öppna bensinkranen (fig 6).

2. Se till att tändstiftskabeln sitter på plats.

3. Kontrollera att kraftuttaget är urkopplat.

4a. Master - Senator:
Ställ växelspaken i neutralläge.

4b. President - Royal:
Håll inte foten på drivpedalen.

5a. Master - Senator - President:
Kallstart - ställ gasreglaget längst fram i chokeläge. Varmstart - ställ gasreglaget på fullgas (ca 1 cm bakom chokeläget).

5b. Royal:
Ställ gasreglaget på fullgas. Kallstart - drag ut chokereglaget maximalt. Varmstart - rör inte chokereglaget.

6. Trampa ned bromspedalen i botten.

7. Vrid om startnyckeln och starta motorn.

8a. Master - Senator - President:
När motorn startat, för gasreglaget successivt till fullgas om choke har använts.

8b. Royal:
När motorn startat, skjut successivt in chokereglaget om detta har använts.

9. Vid kallstart belasta inte maskinen omedelbart efter start utan låt motorn gå några minuter. Då hinner oljan värmas upp.

Vid användning - kör alltid motorn på fullgas.

STOPP

Frikoppla kraftuttaget. Lägg i parkeringsbromsen.

Låt motorn gå på tomgång 1 - 2 minuter. Stanna motorn genom att vrida om startnyckeln.

Stäng bensinkranen. Speciellt viktigt om maskinen skall transporteras på ex.vis en släpkärra.

Om maskinen lämnas utan tillsyn tag bort startnyckeln. Tag även bort tändstiftskabeln från tändstiftet.

Motorn kan vara mycket varm omedelbart efter stopp. Vidrör inte ljuddämpare, cylinder eller kylflänsar. Detta kan orsaka brännskador.

KÖRTIPS

Var noga med att rätt oljemängd finns i motorn vid körning i sluttningar (oljenivån på "FULL/UPPER").

Var försiktig i sluttningar. Inga plötsliga start eller stopp när Ni åker uppför eller nedför en sluttning. Kör aldrig tvärs över en sluttning. Kör uppifrån och ner och nerifrån och upp.

Vid färd nedför sluttning större än 20º kan bakhjulen lätta från marken. Klippaggregatet hindrar dock maskinen från att tippa över framlänges.

Maskinen, med monterade original tillbehör, får köras i maximalt 10° lutning oavsett riktning.

Minska hastigheten i sluttningar och vid skarpa svängar för att förhindra att maskinen välter eller att Ni tappar kontrollen över maskinen.

Gör inte fullt rattutslag vid körning på högsta växel och full gas. Maskinen kan välta.

Håll händer och fingrar borta från sitskonsolen. Klämrisk föreligger. Kör aldrig utan motorhuv.

Kör aldrig med klippaggregatet inkopplat i upplyft läge. Detta förstör drivremmen till aggregatet.

SERVICE OCH UNDERHÅLL

SERVICEPROGRAM

För att hela tiden hålla maskinen i gott skick med avseende på tillförlitlighet och driftsäkerhet samt ur miljösynpunkt bör STIGA's Serviceprogram följas.

Innehållet i detta program framgår av bifogade servicehäfte.

Vi rekommenderar att en auktoriserad verkstad utför varje service. Det garanterar att arbetet görs av utbildad personal och med original reservdelar.

Vid varje servicetillfälle stämplas servicehäftet. Ett "fullstämplat" servicehäfte är en värdehandling som höjer maskinens andrahandsvärde.

FÖRBEREDELSE

Om inget annat sägs skall all service och underhåll utföras på en stillastående maskin där motorn inte går.

Förhindra att maskinen rullar genom att alltid lägga i parkeringsbromsen.

Förhindra ofrivillig motorstart genom att alltid stoppa motorn, lossa tändkabeln från tändstiftet och jorda den. Lossa minuskabeln från batteriet.

RENGÖRING

För att minska brandfaran, håll motor, ljuddämpare/katalysator, batteri och bränsletank rena från gräs, löv och olja.

För att minska brandfaran, kontrollera regelbundet att inget olje- och/eller bränsleläckage förekommer.

Om högtryckstvätt används, rikta inte strålen direkt mot transmissionen.

Spola inte vatten på motorn. Använd en borste eller tryckluft för att rengöra den.

MOTOROLJA (Master - Senator - President)

Byt motorolja första gången efter 5 timmars körning, sedan var 50:e körtimma eller en gång per säsong.

Byt olja oftare, var 25:e körtimma eller minst en

gång per säsong, om motorn får arbeta extremt tungt eller om den omgivande temperaturen är hög.

Byt olja när motorn är varm. Använd olja av bra kvalitet (serviceklass SF, SG eller SH).

Motoroljan kan vara mycket varm om den avtappas direkt efter stopp. Låt därför motorn svalna några minuter innan oljan avtappas.

Skruva bort oljeavtappningspluggen (fig 9). Den sitter på motorns vänstra sida (maskinen sedd bakifrån).

Samla upp oljan i ett kärl. Lämna den sedan till en återvinningscentral. Undvik att spilla olja på kilremmarna.

Skruva fast oljeavtappningspluggen.

Tag bort oljemätstickan och fyll på ny olja upp till "FULL"-markeringen.

Oljemängd: 1,4 liter

Oljetyp sommar (> 4° C): SAE-30
(SAE 10W-30 kan också användas. Oljeförbrukningen kan dock öka något om 10W-30 används. Kontrollera därför oljenivån oftare om denna typ av olja används).

Oljetyp vinter (< 4° C): SAE 5W-30
(finns ej denna olja, använd SAE 10W-30)

Använd inga tillsatser till oljan.

Fyll inte på för mycket olja. Det kan resultera i att motorn överhettas.

MOTOROLJA (Royal)

Byt motorolja första gången efter 20 timmars körning (eller under första månaden), sedan var 100:e körtimma eller var 6:e månad.

Byt olja när motorn är varm. Använd olja av bra kvalitet (serviceklass SF, SG eller SH).

Motoroljan kan vara mycket varm om den avtappas direkt efter stopp. Låt därför motorn svalna några minuter innan oljan avtappas.

Skruva bort oljeavtappningspluggen i änden på röret (fig 10).

Samla upp oljan i ett kärl. Lämna den sedan till en återvinningscentral. Undvik att spilla olja på kilremmarna.

Skruva fast oljeavtappningspluggen. Se till att fiberpackningen och o-ringen inuti pluggen är oskadade och sitter på plats.

Tag bort oljemätstickan och fyll på ny olja upp till "UPPER"-markeringen.

Oljemängd: 0,9 liter (= oljemängd vid byte. Totalt rymmer motorn 1,15 liter).

Oljetyp för alla årstider: SAE 10W-40.
För mycket låga temperaturer (< -20° C), använd SAE 5W-30.

Använd inga tillsatser till oljan.

Fyll inte på för mycket olja. Det kan resultera i att motorn överhettas.

LUFTFILTER - MOTOR

Master - Senator - President:
Rengör förfiltret årligen eller var 25:e körtimma beroende på vilket som först inträffar.

Rengör pappersfiltret årligen eller var 100:e körtimma beroende på vilket som först inträffar.

Royal:
Rengör luftfiltret (förfilter och pappersfilter) var 3:e månad eller var 50:e körtimma beroende på vilket som först inträffar. Byt pappersfilter årligen eller var 200:e körtimma.

Samtliga modeller:
OBS! Rengör båda filtren oftare om maskinen arbetar under dammiga förhållanden.

1. Tag bort luftfilterkåpan (fig 11 - 12).

2. Demontera pappersfilter och förfilter (= skumplastfiltret). Var försiktig så att ingen smuts kommer in i förgasaren. Gör rent i luftfilterhuset.

3. Tvätta förfiltret i flytande diskmedel och vatten. Krama det torrt. Häll lite olja på filtret och krama in oljan.

4. Rengör pappersfiltret så här: Knacka det lätt mot en plan yta. Om filtret är mycket smutsigt, byt ut det.

5. Montera ihop i omvänd ordning.

Petroliumbaserade lösningsmedel som t.ex fotogen får inte användas vid rengöring av pappersfiltret. Dessa lösningsmedel förstör filtret.

Använd inte tryckluft vid rengöring av pappersfiltret. Pappersfiltret får inte oljas in.

TÄNDSTIFT

Byt tändstift var 100:e körtimma eller varje säsong. För byte av tändstift finns i tillbehörspåsen en tändstiftshylsa A och en vridpinne B.

Motorfabrikanten rekommenderar:

Master - Senator - President: Champion J19LM.
Royal: NGK BPR5ES eller DENSO W16EPR-U.

Korrekt elektrodavstånd: 0,75 mm (fig 13).

KYLLUFTINTAG - MOTOR (Master - Senator - President)

Motorn är luftkyld. Ett tilltäppt kylsystem skadar motorn. Var 100:e körtimma eller minst en gång om året skall motorn rengöras.

Tag bort fläktkåpan. Rengör cylinderns kylflänsar, fläkten och det roterande skyddsgallret (fig 14). Rengör oftare om Du klipper torrt gräs.

BATTERI

Batteriet är ett ventilreglerat batteri med 12 V nominell spänning. Batteriet är fullständigt underhållsfritt. Inga kontroller av elektrolytnivå eller påfyllningar behöver utföras (fig 15).

Vid leverans finns batteriet i tillbehörskartongen.

Före första användning måste batteriet fulladdas. Batteriet ska alltid förvaras fulladdat. Om batteriet förvaras helt urladdat kan det få bestående skador.

Om maskinen inte ska användas under en längre tid (mer än 1 månad) ska batteriet laddas och sedan förvaras urkopplat på en sval och säker plats. Ladda upp batteriet helt innan återinstalleringen.

Batteriet kan laddas på två sätt:

1. Via en batteriladdare (rekommenderas). Det måste vara en laddare med konstant spänning. Batteriet kan skadas om en batteriladdare av standardtyp (för syrabatterier) används. Stiga rekommenderar en batteriladdare med artikelnummer 1136-0602-01 som kan beställas av auktoriserade återförsäljare.
2. Man kan också låta motorn ladda batteriet. Det är då mycket viktigt, framför allt vid första starten samt när maskinen inte använts under en längre tid, att man låter motorn vara igång kontinuerligt under minst 45 minuter.

Kortslut inte batteriets poler. Gnistor uppstår som kan orsaka brand. Bär inte smycken av metall som kan komma i kontakt med batteripolerna.

I händelse av skador på batterihöljet, lock, poler eller ingrepp på listen som täcker ventilerna ska batteriet bytas ut.

Om batteripolerna är oxiderade skall dessa rengöras. Rengör batteripolerna med en stålborste och smörj in polerna med fett.

SMÖRJNING - CHASSI

Maskinen har tre smörjnipplar på bakaxeln som smörjes med universalfett var 25:e körtimme (fig 16).

Smörj styrwiren med universalfett ett par gånger per säsong.

Samtliga plastlager smörjes med universalfett ett par gånger per säsong.

Spännarmslederna smörjes med motorolja ett par gånger per säsong.

Droppa lite motorolja i reglagewirarnas båda ändar ett par gånger per säsong.

Master - Senator:
Transaxeln är fylld med olja (SAE 80W-90) vid leverans från fabrik. Om den inte öppnas, (får endast utföras av fackman), skall normalt ingen påfyllning av olja ske.

President - Royal:
Den hydrostatiska transmissionen är fylld med olja (10W-30) vid leverans från fabrik. Om den inte öppnas, (får endast utföras av fackman) och under förutsättning att inget läckage förekommer, skall normalt ingen påfyllning av olja ske. Byte av transmissionsolja behöver normalt inte utföras.

STYRWIRE

Justera styrwiren första gången efter 2 - 3 timmars körning, sedan var 25:e körtimma.

Spänn styrwiren genom att skruva in muttern (fig 17). Viktigt! Styrwirens ”skruvände” skall hållas fast under justeringen så att inte wiren vrids. Fatta med en skiftnyckel eller liknande i nyckelgreppet på ”skruvänden”.

Styrwiren skall justeras tills allt glapp försvinner.

Spänn ej styrwiren för hårt. Det kan förorsaka onödigt slitage på styrwire, linhjul etc.

ÖVRIGT

NORDISK MILJÖMÄRKNING

MILJÖMÄRKT
340 008

Villa Royal uppfyller kraven enligt Nordisk Miljömärkning av gräsklippare version 2.

	Villa Royal
Ljudtrycksnivå för resp. klippaggregat vid förarens öra [dB(A)]	92 M: 81 107 M: 82
Produktgrupp [*]	C_2
Specifik bränsleförbrukning [g/kWh]	395-434
Relativ bränsleförbrukning	medelhög

[*] **C_2:** Maskiner avsedda att användas i yrkesmässigt bruk. Slagvolym större än 225 cm^3

När maskinen efter många års tjänst behöver bytas ut, eller inte längre behövs, rekommenderar vi att maskinen lämnas till Er återförsäljare för återvinning.

Kasta inte utbytta batterier i soptunnan. Lämna dem till en återvinningscentral.

Samla upp all olja vid oljebyte. Spill inte. Lämna oljan och eventuellt utbytta oljefilter till en återvinningscentral.

För att undvika spill vid tankning rekommenderar vi att Stigas bensindunk används. Den finns hos auktoriserade Stiga Återförsäljare och har artikelnumret **9500-9995-00**.

MATERIALDEKLARATION

Följande material ingår bl.a. i produkten:

Material	Viktprocent
Stål	76 %
Aluminium	10,5 %
ABS	3,5 %
Gummi	5,5 %
PP	1,5 %
POM	< 1 %
PE	< 1 %

Maskinen är lackerad med polyesterbaserad pulverlack. Motorblocket är gjutet i aluminium.

PATENT - MÖNSTERSKYDD

Denna maskin eller delar därav omfattas av följande patent och mönsterskydd:

9901091-0 (SE), 9901730-3 (SE), SE00/00577 (PCT), SE00/00895 (PCT), 4.537.581 (US).

00 1080 (SE).

STIGA förbehåller sig rätten att förändra produkten utan föregående meddelande.

YLEISTÄ

Tämä kuvake tarkoittaa VAROITUS. Ohjeita on noudatettava tarkasti henkilö- ja/tai omaisuusvahinkojen välttämiseksi.

Tutustu huolellisesti ennen koneen käyttöä tähän käyttöohjeeseen sekä oheiseen TURVAOHJEITA-vihkoseen.

SYMBOLIT

Koneeseen on kiinnitetty seuraavat symbolit, joiden tarkoitus on muistuttaa käyttäjää laitteen käytön edellyttämästä varovaisuudesta ja tarkkaavaisuudesta.

Symbolien merkitykset:

Varoitus!
Lue käyttöopas ja turvallisuusohjeet ennen laitteen käyttöä.

Varoitus!
Varo uloslentäviä esineitä. Pidä sivulliset kaukana.

Varoitus!
Käytä aina kuulonsuojaimia.

Varoitus!
Tällä koneella ei saa ajaa yleisellä tiellä.

Varoitus!
Alkuperäislisävarusteilla varustettua konetta saa ajosuunnasta riippumatta ajaa enintään 10 astetta kallellaan olevalla alustalla.

Varoitus!
Palovammojen vaara. Älä koske äänenvaimentimeen.

HALLINTALAITTEET JA MITTARIT

Kohdat 1 -13, katso kuva 1 - 3.

1. TYÖKALUNOSTIN

Nostaa eteen asennetun työkalun kuljetusasentoon.

Nosta työkalu painamalla poljin täysin pohjaan. Vapauta sitten poljin. Työkalu lukitaan nostettuun asentoon.

Laske työkalu painamalla poljinta niin pitkälle, että salpa vapautuu. Laske työkalu työskentelyasentoon vapauttamalla poljin hitaasti.

2A. KÄYTTÖJARRU/KYTKIN (Master - Senator)

Poljin käyttää sekä käyttöjarrua että kytkintä. Kolme asentoa:

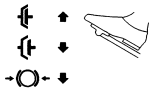

1. Poljin ylhäällä - eteenajo kytkettynä. Kone liikkuu, jos vaihde on valittuna. Käyttöjarru ei ole aktiivinen.

2. Poljin puoliväliin painettuna - eteenajo irtikytketty, vaihde voidaan vaihtaa. Käyttöjarru ei ole aktiivinen.

3. Poljin pohjaan painettuna – eteenajo irtikytketty. Käyttöjarru täysin aktiivinen.

HUOM! Älä säätele nopeutta kytkintä luistattamalla. Säätele nopeutta valitsemalla sopiva vaihde.

2B. KÄYTTÖJARRU (President - Royal)

Poljin, joka ohjaa koneen jarrujärjestelmää. Kolme asentoa:

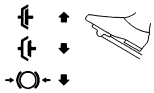

1. Poljin ylhäällä - käyttöjarru ei ole aktiivinen.

2. Poljin puoliväliin painettuna - eteenajo irtikytketty. Käyttöjarru ei ole aktiivinen.

3. Poljin pohjaan painettuna – eteenajo irtikytketty. Käyttöjarru täysin aktiivinen.

3. SEISONTAJARRU

Salpa, jolla jarrupoljin lukitaan alaspainettuun asentoon.

Paina jarrupoljin täysin pohjaan. Siirrä vipu oikealle ja vapauta jarrupoljin.

Seisontajarru päästetään painamalla kerran jarrupoljinta. Jousitettu salpa siirtyy sivuun.

Varmista, että seisontajarru ei ole päällä ajon aikana.

4. KÄYTTÖPOLJIN (President - Royal)

Poljin, joka ohjaa portaatonta voimansiirtoa.

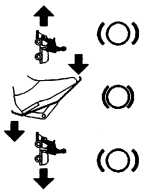

1. Paina polkimen etuosaa - kone liikkuu eteenpäin.

2. Poljin vapautettuna - kone seisoo paikallaan.

3. Paina polkimen takaosaa kantapäällä - kone liikkuu taaksepäin.

Nopeutta säädetään käyttöpolkimella. Mitä pidemmälle poljinta painetaan, sitä nopeammin kone liikkuu.

5. KAASUN/RIKASTIMEN SÄÄDIN

Säätimellä voidaan säätää moottorin käyntinopeutta ja käyttää rikastusta kylmällä käynnistettäessä. Jälkimmäinen ei koske Royal-malleja.

1. Rikastin - kylmän moottorin käynnistystä varten. Rikastinasento on etumainen asento (ei Royal). Vältä koneen käyttöä hallintavipu tässä asennossa. Siirrä hallintavipu täyskaasuasentoon (katso alla), kun moottori on lämmin.

2. Täyskaasu - tätä asentoa tulisi aina käyttää.

3. Tyhjäkäynti.

6. RIKASTINSÄÄDIN (Royal)

Vetosäädin kylmäkäynnistyksen helpottamiseksi.

1. Kun säädin vedetään täysin ulos, kaasuttimen rikastinläppä on täysin kiinni. Kylmäkäynnistys.

2. Kun säädin on sisäänpainettuna, rikastinläppä on auki. Lämpimänä käynnistykseen ja ajon aikana.

Älä koskaan aja rikastinsäädin ulosvedettynä, kun moottori on lämmin.

7. VIRTALUKKO

Virtalukon avulla käynnistetään ja pysäytetään moottori. Neljä asentoa:

1. Pysäytysasento - moottorin sytytysvirta katkaistu. Avain voidaan poistaa lukosta.

2/3. Ajoasento.

4. Käynnistysasento - sähkötoiminen käynnistysmoottori aktivoidaan, kun avain käännetään tähän jousipalautteiseen asentoon. Päästä avain palautumaan ajoasentoon 2/3, kun moottori on käynnistynyt.

8. VAIHTEENVALITSIN (Master - Senator)

Vaihteenvalitsimella valitaan vaihdeasennot: viisi eteen (1-2-3-4-5), vapaa (N) ja peräytys (R).

Kytkinpolkimen pitää olla painettuna vaihdettaessa.

HUOM! Varmista, että kone seisoo täysin paikallaan, kun vaihdat eteenajovaihteelta peräytysvaihteelle ja takaisin. Jos vaihdetta on vaikea valita, vapauta kytkinpoljin ja paina se uudelleen pohjaan. Valitse vaihde uudelleen. Älä siirrä vaihteenvalitsinta voimalla!

9. VOIMANOTTO (Master - President)

Voimanoton kytkentä- ja irtikytkentävipu. Voimanotolla käytetään leikkuulaitetta ja eteen asennettuja lisävarusteita. Kaksi asentoa:

1.Vipu edessä - voimanotto irtikytketty.

2. Vipu takana - voimanotto kytketty.

10. VOIMANOTTO (Senator- Royal)

Sähkömagneettisen voimanoton kytkentä- ja irtikytkentäkatkaisin. Voimanotolla käytetään leikkuulaitetta ja eteen asennettuja lisävarusteita. Kaksi asentoa:

1. Paina katkaisimen oikeaa puolta - voimanotto kytketään. Merkkivalo palaa:

2. Paina katkaisimen vasenta puolta - voimanotto irtikytketään.

11. LEIKKUUKORKEUDEN SÄÄTÖ (Royal)

Kone on varustettu hallintavivulla, jolla ohjataan leikkuulaitteen sähkötoimista leikkuukorkeuden säätöä (lisävaruste).

Katkaisimella voidaan nostaa ja laskea leikkuulaitetta portaattomasti.

Pistoke leikkuulaitteen kytkemistä varten on oikealla sivulla etupyörän edessä (kuva 18).

12. VAPAUTUSVIPU (President - Royal)

Vipu, joka kytkee irti portaattoman voimansiirron. Mahdollistaa koneen siirtämisen käsin moottori pysäytettynä. Kaksi asentoa:

1. Vipu sisäänpainettuna - voimansiirto kytketty normaalikäyttöä varten.

2. Vipu ulosvedettynä - voimansiirto irtikytketty. Konetta voidaan siirtää käsin.

Konetta ei saa hinata pidempiä matkoja eikä suurella nopeudella. Voimansiirto voi vaurioitua.

13. SÄÄDETTÄVÄ OHJAUSPYÖRÄ (Vain erikoismallit)

Ohjauspyörän korkeus voidaan säätää 5 eri asentoon. Paina sisään ohjauspylvään salpapainike ja laske/nosta ohjauspyörä haluttuun asentoon.

Älä säädä ohjauspyörää ajon aikana.

KÄYTTÖKOHTEET

Konetta saa käyttää vain seuraaviin töihin STIGA-alkuperäistarvikkeilla varustettuna.

1. **Ruohonleikkuu**

   Leikkuulaitteella 13-2940 (85M), 13-2929 (92M) tai 13-2930 (107M), 13-2934 (107M El).

2. **Ruohon ja lehtien keruu**

   Hinattavalla keruulaitteella 13-1978 (30") tai 13-1950 (42").

3. **Ruohon ja lehtien kuljettaminen**

   Kuljetuskärryllä 13-1979 (Standard) tai 13-1988 (Combi).

4. **Haravointi**

   Harjalaitteella 13-0920, jota voidaan käyttää myös kevyeen lumenpoistoon.

5. **Lumenluonti**

   Auralla 13-0930. Suositellaan lumiketjuja 13-0929 (16”) ja runkopainoja 13-0921.

Vetolaitteen suurin sallittu pystykuormitus on 100 N.

Hinattavasta lisävarusteesta tuleva työntövoima saa olla enintään 500 N.

HUOM! Ennen perävaunun käyttöä - ota yhteys vakuutusyhtiöösi.

HUOM! Tällä koneella ei saa ajaa yleisellä tiellä.

KÄYNNISTÄMINEN JA AJAMINEN

KONEPELTI

Konepelti on irrotettava moottorin ja akun tarkastusta ja huoltoa varten. **Moottori ei saa olla käynnissä, kun konepelti irrotetaan.**
Irrotus:

1. Avaa molemmat konepellin lukot takareunassa (kuva 4).

2. Vedä konepeltiä ensin hieman taaksepäin. Nosta se sitten pois.

Asennus

1. Kallista istuin eteen.

2. Sovita konepellin etumaiset ylätapit alaosan aukkoihin (kuva 5). Jätä väliä noin 2 cm.

3. Sovita molemmat kartion muotoiset sivutapit alaosan reikiin. Paina konepelti paikalleen.

5. Sulje lopuksi molemmat konepellin lukot (kuva 4).

Konetta ei saa käyttää ilman konepeltiä. Palo- ja puristumisvammojen vaara.

TANKKAAMINEN

Käytä vain puhdasta lyijytöntä bensiiniä. Öljysekoitteista 2-tahtibensiiniä ei saa käyttää (kuva 6).

HUOM! Muista, että tavallinen lyijytön bensiini pilaantuu. Älä osta enempää kuin 30 päivän tarvetta varten.

Käytä mieluiten ympäristöystävällistä alkylaattibensiiniä. Se on koostumukseltaan samanlaista kuin tavallinen bensiini, mutta on vähemmän haitallista ihmisille ja luonnolle.

Bensiini on erittäin tulenarkaa. Säilytä polttoneste erityisesti tähän tarkoitukseen tarkoitetussa astiassa.

Tankkaa ulkona äläkä tupakoi tankkauksen aikana. Tankkaa moottori pysäytettynä. Älä koskaan avaa säiliön tulppaa äläkä tankkaa moottorin käydessä tai kun se on käytön jälkeen kuuma.

Älä täytä polttonestesäiliötä liian täyteen. Jätä tyhjää tilaa (= vähintään koko täyttöputki + 1 - 2 cm säiliön yläosassa), jotta bensiini ei lämpölaajenemisen seurauksena valu yli.

TASON TARKASTUS – MOOTTORIÖLJY (Master - Senator - President)

Kampikammio on toimitettaessa täytetty öljyllä SAE 30.

Tarkasta aina ennen käyttöä, että öljytaso on oikea. Koneen pitää tarkastuksen aikana olla tasaisella alustalla.

Pyyhi puhtaaksi öljynmittapuikon ympäristö. Vedä öljynmittapuikko ulos. Pyyhi öljynmittapuikko puhtaaksi. Paina se täysin sisään *ja kierrä kiinni.*

Löysää ja vedä öljynmittapuikko uudelleen ulos. Lue öljyn taso. Täytä öljyä FULL-merkkiin saakka, jos taso on sen alapuolella (kuva 7).

TASON TARKASTUS - MOOTTORIÖLJY (Royal)

Kampikammio on toimitettaessa täytetty öljyllä SAE 10W-40.

Tarkasta aina ennen käyttöä, että öljytaso on oikea. Koneen pitää tarkastuksen aikana olla tasaisella alustalla.

Pyyhi puhtaaksi öljynmittapuikon ympäristö. Vedä öljynmittapuikko ulos. Pyyhi öljynmittapuikko puhtaaksi. Paina se täysin sisään *ja kierrä kiinni.*

Löysää ja vedä öljynmittapuikko uudelleen ulos. Täytä öljyä UPPER-merkkiin saakka, jos taso on sen alapuolella (kuva 8).

TURVAJÄRJESTELMÄ

Tämä kone on varustettu turvajärjestelmällä, joka koostuu:
- katkaisimesta vaihteenvalitsimessa (vain Master, Senator).
- katkaisimesta jarrupolkimessa (vain President, Royal).
- katkaisimesta istuimen kannattimessa (kaikki mallit).

Koneen voi käynnistää edellyttäen:
- vaihteenvalitsin on vapaa-asennossa (Master, Senator).
- jarrupoljin on painettuna.
- kuljettaja istuu paikallaan.

Tarkasta turvajärjestelmän toiminta ennen jokaista käyttökertaa!

Moottori käynnissä ja *kuljettaja paikallaan* istuimellaan tarkasta toiminta seuraavasti:
- valitse vaihde ja kohota itseäsi istuimesta - moottorin pitää pysähtyä (Master, Senator).
- paina käyttöpoljin pohjaan niin, että kone liikkuu ja vapauta sitten käyttöpoljin - koneen pitää pysähtyä (President, Royal).
- kytke voimanotto ja kohota itseäsi istuimesta - voimanoton pitää irtikytkeytyä.

Konetta ei saa käyttää, jos turvajärjestelmä ei toimi moitteettomasti! Toimita kone huoltokorjaamoon tarkastusta varten

KÄYNNISTYS

1. Avaa polttonestehana (kuva 6).

2. Varmista, että sytytystulpan kaapeli on paikallaan.

3. Tarkasta, että voimanotto on irtikytketty.

4a. Master - Senator:
Siirrä vaihteenvalitsin vapaa-asentoon.

4b. President - Royal:
Älä pidä jalkaa käyttöpolkimella.

5a. Master - Senator - President:
Kylmäkäynnistys: siirrä kaasunsäädin eteen rikastinasentoon. Käynnistys lämpimänä: siirrä kaasunsäädin täyskaasuasentoon (n. 1 cm taaksepäin rikastinasennosta).

5b. Royal:

Siirrä kaasunsäädin täyskaasuasentoon. Kylmäkäynnistys - vedä rikastinsäädin täysin ulos. Käynnistys lämpimänä - älä koske rikastimen säätimeen.

6. Paina jarrupoljin täysin pohjaan.

7. Käännä virta-avain käynnistysasentoon.

8a. Master - Senator - President:
Kun moottori on käynnistynyt, siirrä kaasuvipu rikastinasennosta täyskaasuasentoon.

8b. Royal:
Kun moottori on käynnistynyt, paina tarvittaessa rikastinsäädin sisään.

9. Älä kuormita moottoria heti kylmäkäynnistyksen jälkeen, vaan anna moottorin käydä muutaman minuutin ajan. Silloin öljy ehtii lämmetä.

Käytön aikana - aja aina moottori täyskaasulla.

PYSÄYTYS

Kytke voimanotto irti. Kiristä seisontajarru.

Anna moottorin käydä tyhjäkäynnillä 1 - 2 minuuttia. Pysäytä moottori kääntämällä virta-avain pysäytysasentoon.

Sulje polttonestehana. Erityisen tärkeää, jos konetta kuljetetaan esim. peräkärryssä.

Jos kone jätetään ilman valvontaa, poista virta-avain virtalukosta. Irrota myös sytytystulpan johdin sytytystulpasta.

Moottori voi olla erittäin kuuma heti pysäytyksen jälkeen. Älä koske äänenvaimentimeen, sylinteriin tai jäähdytysripoihin. Palovammojen vaara.

AJOVINKKEJÄ

Huolehdi siitä, että moottorissa on oikea öljymäärä rinteissä ajettaessa (öljytaso FULL/UPPER).

Ole varovainen rinteissä. Vältä äkillisiä liikkeellelähtöjä ja pysäytyksiä, kun ajat ylös tai alas rinnettä. Aja aina viistosti rinteen poikki. Aja ylhäältä alaspäin ja päinvastoin.

Kun koneella ajetaan alas rinnettä, jonka kaltevuus on yli 20 °, takapyörät voivat irrota alustasta. Leikkuulaite estää kuitenkin koneen kaatumisen eteenpäin.

Alkuperäislisävarusteilla varustettua konetta saa ajosuunnasta riippumatta ajaa enintään 10 astetta kallellaan olevalla alustalla.

Laske nopeutta rinteissä ja tiukoissa kaarteissa, jotta kone ei kaadu etkä menetä koneen hallintaa.

Älä käännä ohjauspyörää ääriasentoon suurimmalla vaihteella ja täyskaasulla ajettaessa. Kone voi kaatua.

Pidä kädet ja sormet kaukana istuimen kannattimesta. Puristumisvaara. Älä koskaan aja ilman konepeltiä.

Älä koskaan aja leikkuulaite nostettuna ja päälle kytkettynä. Tämä vaurioittaa leikkuulaitteen käyttöhihnaa.

HUOLTO JA KUNNOSSAPITO

HUOLTO-OHJELMA

STIGAn huolto-ohjelmaa on noudatettava ympäristösyistä, jotta kone pysyy jatkuvasti hyvässä kunnossa ja että sen luotettavuus ja käyttöturvallisuus säilyvät.

Ohjelman sisältö on selostettu oheisesta huoltovihkosesta.

On suositeltavaa, että kone huolletaan aina valtuutetussa huoltokorjaamossa. Tämä varmistaa, että työn tekee koulutettu henkilökunta ja että siinä käytetään alkuperäisvaraosia.

Jokaisen huollon yhteydessä huoltovihkoon lyödään leima. Täyteen leimattu huoltovihko on arvopaperi, joka nostaa koneen jälleenmyyntiarvoa.

VALMISTELUT

Ellei toisin mainita kaikki huolto- ja kunnossapitotoimenpiteet suoritetaan kone paikallaan ja moottori pysäytettynä.

Estä koneen siirtyminen kiristämällä seisontajarru.

Estä tahaton moottorin käynnistyminen pysäyttämällä moottori, irrottamalla sytytysjohdin sytytystulpasta ja maadoittamalla se. Irrota myös akun maattokaapeli.

PUHDISTUS

Palovaaran vähentämiseksi moottori, äänenvaimennin/katalysaattori, akku ja polttonestesäiliö tulisi pitää puhtaana ruohosta, lehdistä ja öljystä.

Tarkasta säännöllisesti, ettei missään ole öljy- ja/tai polttonestevuotoja.

Älä suuntaa painepesurin suihkua suoraan voimansiirtoon.

Älä pese moottoria vedellä. Käytä harjaa ja paineilmaa.

MOOTTORIÖLJY (Master - Senator - President)

Vaihda moottoriöljy ensimmäisen kerran 5 käyttötunnin jälkeen ja sen jälkeen 50 käyttötunnin välein tai kerran kaudessa.

Vaihda öljy useammin, 25 käyttötunnin välein tai vähintään kerran ajokaudella, jos moottoria kuormitetaan paljon tai jos ympäristön lämpötila on korkea.

Öljy on helpoin vaihtaa moottori lämpimänä. Käytä hyvälaatuista öljyä (huoltoluokka SF, SG tai SH).

Moottoriöljy voi olla erittäin kuumaa, jos se tyhjennetään heti käytön jälkeen. Anna moottorin jäähtyä muutaman minuutti ennen öljyn tyhjennystä.

Irrota öljyn tyhjennystulppa (kuva 9). Tulppa on moottorin vasemmalla puolella (takaa katsoen).

Kerää öljy astiaan. Toimita se keräyspisteeseen. Varo tiputtamasta öljyä käyttöhihnoille.

Tiukkaa öljyntyhjennystulppa.

Irrota öljynmittapuikko ja täytä uutta öljyä FULL-merkkiin saakka.

Öljymäärä: 1,4 litraa

Öljylaatu, kesä (> 4° C): SAE-30
(myös öljylaatua SAE 10W-30 voidaan käyttää. Öljykulutus voi kuitenkin olla hieman suurempi öljylaatua 10W-30 käytettäessä. Tarkasta siksi öljytaso useammin, jos tämän tyyppistä öljyä käytetään).

Öljylaatu, talvi (< 4° C): SAE 5W-30
(jos tätä ei ole saatavana, käytä öljylaatua SAE 10W-30)

Älä käytä öljyn lisäaineita.

Älä täytä liikaa öljyä. Se voi aiheuttaa moottorin ylikuumentumisen.

MOOTTORIÖLJY (Royal)

Vaihda moottoriöljy ensimmäisen kerran 20 käyttötunnin jälkeen (tai ensimmäisen kuukauden aikana) ja sen jälkeen 100 käyttötunnin tai kuuden kuukauden välein

Öljy on helpoin vaihtaa moottori lämpimänä. Käytä hyvälaatuista öljyä (huoltoluokka SF, SG tai SH).

Moottoriöljy voi olla erittäin kuumaa, jos se tyhjennetään heti käytön jälkeen. Anna moottorin jäähtyä muutaman minuutti ennen öljyn tyhjennystä.

Irrota öljyn tyhjennystulppa putken päässä (kuva 10).

Kerää öljy astiaan. Toimita se keräyspisteeseen. Varo tiputtamasta öljyä käyttöhihnoille.

Tiukkaa öljyntyhjennystulppa. Varmista, että tulpan tiiviste ja O-rengas ovat ehjiä ja paikallaan.

Irrota öljynmittapuikko ja täytä uutta öljyä UPPER-merkkiin saakka.

Öljymäärä: 0,9 litraa (= öljymäärä vaihdettaessa. Moottorin öljytilavuus 1,15 litraa).

Öljylaatu ympärivuotiseen käyttöön: SAE 10W-40.
Käytä erittäin kylmällä ilmalla (< -20° C) öljylaatua SAE 5W-30.

Älä käytä öljyn lisäaineita.

Älä täytä liikaa öljyä. Se voi aiheuttaa moottorin ylikuumentumisen.

ILMANSUODATIN - MOOTTORI

Master - Senator - President:
Puhdista ilmansuodatin 25 käyttötunnin välein tai vähintään kerran vuodessa.

Puhdista paperisuodatin 100 käyttötunnin välein tai vähintään kerran vuodessa.

Royal:
Puhdista ilmansuodatin (esisuodatin ja paperisuodatin) 50 käyttötunnin välein tai vähintään 3 kuukauden välein. Vaihda paperisuodatin 200 käyttötunnin välein tai vähintään kerran vuodessa.

Kaikki mallit.
HUOM! Puhdista molemmat suodattimen useammin, jos konetta käytetään pölyisissä olosuhteissa.

1. Irrota ilmansuodattimen kotelo (kuva 11-12).

2. Irrota paperisuodatin ja esisuodatin (= vaahtomuovisuodatin). Varo, ettei likaa pääse kaasuttimeen. Puhdista ilmansuodatinkotelo.

3. Pese esisuodatin nestemäisellä astianpesuaineella ja vedellä. Purista kuivaksi. Kaada hieman öljyä suodattimeen ja levitä se puristamalla.

4. Puhdista paperisuodatin seuraavasti: Naputa sitä kevyesti tasaista pintaa vasten. Jos suodatin on erittäin likainen, vaihda suodatin.

5. Asenna päinvastaisessa järjestyksessä.

Petrolipohjaisia liuotinaineita, kuten valopetrolia ei saa käyttää paperisuodattimen puhdistamiseen. Liuotinaine tuhoaa suodattimen.

Älä käytä paineilmaa paperisuodattimen puhdistamiseen. Paperisuodatinta ei saa öljytä.

SYTYTYSTULPPA

Vaihda sytytystulppa 100 käyttötunnin välein tai kerran kaudessa. Sytytystulpan irrotusta varten tarvikepussissa on sytytystulppahylsy A ja sen vääntötappi B.

Moottorinvalmistajan suositus:

Master - Senator - President: Champion J19LM.
Royal: NGK BPR5ES tai DENSO W16EPR-U.

Kärkiväli: 0,75 mm (kuva 13).

RAITISILMAOTTO – MOOTTORI (Master - Senator - President)

Moottori on ilmajäähdytteinen. Jäähdytysjärjestelmän tukkeutuminen vaurioittaa moottoria. Puhdista moottori 100 käyttötunnin välein tai vähintään kerran vuodessa.

Irrota tuulettimen kotelo. Puhdista sylinterin jäähdytysrivat, tuuletin ja pyörivä suojaritilä (kuva 14). Puhdista useammin, jos leikkaat kuivaa ruohoa.

AKKU

Akku on venttiilisäädelty malli, jonka nimellisjännite on 12 volttia. Akku on täysin huoltovapaa. Elektrolyytin tasoa ei tarvitse tarkastaa eikä sitä tarvitse lisätä (kuva 15).

Akku toimitetaan tarvikelaatikossa.

Akku pitää ladata täyteen ennen ensimmäistä käyttökertaa. Akku tulee säilyttää täyteen ladattuna. Jos akkua säilytetään täysin tyhjänä, siihen voi tulla pysyviä vaurioita.

Jos kone on pidemmän aikaa käyttämättömänä (yli 1 kuukausi), akku pitää ladata täyteen ja varastoida irtikytkettynä viileässä ja turvallisessa paikassa. Lataa akku täyteen ennen asennusta.

Akku voidaan ladata kahdella tavalla:

1. Akkulaturilla (suositeltava). Akkulaturin jännitteen pitää olla vakio. Akku saattaa vaurioitua, jos sitä ladataan vakiotyyppisellä laturilla (happoakuille tarkoitettu).
   Stiga suosittelee akkulaturia 1136-0602-01, joka voidaan tilata valtuutetuilta jälleenmyyjiltä.
2. Akku voidaan myös ladata kiinni koneessa. Tällöin on erittäin tärkeää, erityisesti ensimmäisellä käyttökerralla pitemmän varastoinnin jälkeen, että moottorin annetaan käydä vähintään 45 minuutin ajan.

Älä oikosulje akun napoja. Kipinät voivat aiheuttaa palovaaran. Riisu metallikorut, jotka saattavat osua akun napoihin.

Jos akun kuori, kannet, navat ja venttiilien peitelistan kahvat vaurioituvat, akku tulee uusia.

Puhdista hapettuneet akunnavat. Puhdista akunnavat teräsharjalla ja rasvaa ne.

VOITELU - RUNKO

Koneen taka-akselissa on kolme voitelunippaa, joihin on puristettava yleisrasvaa 25 käyttötunnin välein.
(kuva 16)

Voitele ohjausvaijeri yleisrasvalla muutaman kerran kaudessa.

Voitele kaikki muovilaakerit yleisrasvalla muutaman kerran kaudessa.

Voitele kiristysvarren nivelet moottoriöljyllä muutaman kerran kaudessa.

Tiputa hieman moottoriöljyä hallintavaijereiden molempiin päihin muutaman kerran kaudessa.

Master - Senator:
Vetopyörästö on toimitettaessa täytetty öljyllä

SAE 80W-90. Ellei sitä avata (saa suorittaa vain ammattilainen), öljyä ei normaalisti tarvitse lisätä.

President - Royal:
Hydrostaattinen voimansiirto on toimitettaessa täytetty öljyllä 10W-30. Ellei sitä avata (saa suorittaa vain ammattilainen) eikä vuotoa esiinny, öljyä ei normaalisti tarvitse lisätä. Voimansiirron öljyä ei normaalisti tarvitse vaihtaa.

OHJAUSVAIJERI

Säädä ohjausvaijeri ensimmäisen kerran 2-3 käyttötunnin jälkeen ja sen jälkeen 25 käyttötunnin välein.

Kiristä ohjausvaijeri mutteria kiertämällä (kuva 17). Tärkeää! Ohjausvaijerin päätä on pidettävä paikallaan kiristyksen aikana, jotta vaijeri ei kierry. Pidä vastaan jakoavaimella tai vastaavalla vaijerin päästä.

Kiristä mutteria niin, ettei vaijerissa ole yhtään välystä.

Älä kiristä liikaa. Se aiheuttaa tarpeetonta kulumista ohjausvaijerissa, taittopyörissä jne.

MUUTA

POHJOISMAINEN YMPÄRISTÖMERKKI

MILJÖMÄRKT
340 008

Villa Royal –malli täyttää Pohjoismaisen Ympäristömerkin ruohonleikkureille asetetut vaatimukset, versio 2.

	Villa Royal
Äänenpainetaso kyseisellä leikkuulaitteella kuljettajan korvan kohdalla [dB(A)]	92 M: 81 107 M: 82
Tuoteryhmä [*]	C_2
Polttonesteen ominaiskulutus [g/kWh]	395-434
Suhteellinen polttonesteen kulutus	keskikorkea

[*] **C_2:** Koneet on tarkoitettu ammattimaiseen käyttöön. Iskutilavuus yli 225 cm^3

Kun kone on usean vuoden käytön jälkeen vaihdettava uudempaan tai sitä ei enää tarvita suosittelemme, että toimitat sen jälleenmyyjällesi kierrätystä varten.

Älä hävitä lyijyakkua kotitalousjätteiden kanssa. Toimita ne ongelmajätteiden talteenottopisteeseen.

Kerää kaikki öljy talteen öljynvaihdon yhteydessä. Älä päästä sitä maahan. Toimita öljy ja mahdollinen öljynsuodatin ongelmajätteiden talteenottopisteeseen.

Polttonesteen roiskumisen välttämiseksi suosittelemme, että tankkaamiseen käytetään Stigan polttonestesäiliötä. Niitä on saatavana valtuutetuilta Stiga-jälleenmyyjiltä osanumerolla **9500-9995-00**.

MATERIAALISELOTUS

Tuotteessa on käytetty mm. seuraavia materiaaleja:

Materiaali	Painoprosentti
Teräs	76 %
Alumiini	10,5 %
ABS	3,5 %
Kumi	5,5 %
PP	1,5 %
POM	< 1 %
PE	< 1 %

Kone on maalattu polyesteripohjaisella jauhemaalilla. Moottorirunko on valualumiinia.

PATENTTI - MALLISUOJA

Tämä kone ja sen osat on suojattu seuraavilla patenteilla ja mallisuojilla:

9901091-0 (SE), 9901730-3 (SE), SE00/00577 (PCT), SE00/00895 (PCT), 4.537.581 (US).

00 1080 (SE).

STIGA pidättää oikeuden tehdä muutoksia tuotteisiin ilman eri ilmoitusta.

GENERELT

Dette symbol betyder ADVARSEL. Personskade og/eller materielle skader kan blive konsekvensen, hvis ikke instruktionerne følges nøje.

Læs denne brugsanvisning samt de vedlagte "SIKKERHEDSFORSKRIFTER" omhyggeligt igennem, før maskinen startes.

SYMBOLER

Maskinen er forsynet med følgende symboler for at understrege, at der skal udvises forsigtighed og opmærksomhed ved anvendelse af maskinen.

Symbolerne betyder:

Advarsel!
Læs instruktionsbog og sikkerhedsmanual, før maskinen tages i brug.

Advarsel!
Pas på udkastet materiale. Hold eventuelle tilskuere borte.

Advarsel!
Brug altid høreværn.

Advarsel!
Denne maskine er ikke beregnet til at køre med på offentlig vej.

Advarsel!
Maskinen, med monteret originaltilbehør, må kun køres med højest 10° hældning, uanset retning.

Advarsel!
Risiko for forbrænding. Rør ikke ved lydpotten.

BETJENINGSORGANER OG INSTRUMENTER

Punkterne 1 - 13, se fig. 1 - 3.

1. REDSKABSLØFTER

Pedal til at løfte frontmonterede redskaber op til transportstilling.

Træd pedalen helt ned for at løfte redskabet op. Slip derefter pedalen; redskabsløfteren er nu låst i løftet stilling.

Træd pedalen ned indtil låsen slipper, for at sænke redskabet. Sænk redskabsløfteren til arbejdsstilling ved at lette foden langsomt.

2A. DRIFTSBREMSE/KOBLING (Master - Senator)

Pedal som kombinerer driftsbremse og kobling. Tre stillinger:

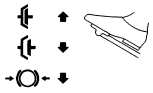

1. Pedalen sluppet - fremadkørslen er tilkoblet. Maskinen bevæger sig, hvis den står i gear. Driftsbremsen er ikke aktiveret.

2. Pedalen trådt halvt ned - fremadkørslen er frikoblet, og der kan skiftes gear. Driftsbremsen er ikke aktiveret.

3. Pedalen er trådt helt ned - fremadkørslen er frikoblet. Driftsbremsen er fuldt aktiveret.

OBS! Regulér ikke hastigheden med koblingen ved at lade den glide. Brug i stedet korrekt gear, således at der opnås korrekt hastighed.

2B. DRIFTSBREMSE (President - Royal)

Pedal som påvirker maskinens bremsesystem. Tre stillinger:

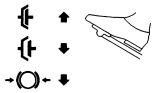

1. Pedalen sluppet - driftsbremsen er ikke aktiveret.

2. Pedalen trådt halvt ned - fremadkørslen er frikoblet. Driftsbremsen er ikke aktiveret.

3. Pedalen er trådt helt ned - fremadkørslen er frikoblet. Driftsbremsen er fuldt aktiveret.

3. PARKERINGSBREMSE

Lås til at låse bremsepedalen i nedtrådt stilling.

Træd bremsepedalen helt ned. Før håndtaget til højre, og slip derefter bremsepedalen.

Parkeringsbremsen kobles fra ved et tryk på bremsepedalen. Den fjederbelastede lås glider da til side.

Sørg for, at parkeringsbremsen er koblet fra under kørsel.

4. DRIVPEDAL (President - Royal)

Pedal som påvirker den trinløse transmission.

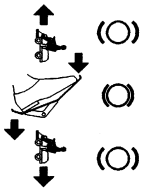

1. Tryk pedalen ned med den forreste del af foden - maskinen bevæger sig fremad.

2. Pedalen er ikke påvirket - maskinen står stille.

3. Tryk pedalen ned med hælen - maskinen bakker.

Hastigheden reguleres med drivpedalen. Jo længere pedalen trykkes ned, desto hurtigere kører maskinen.

5. GAS-/CHOKERHÅNDTAG

Håndtag til indstilling af motorens omdrejningstal samt til at give motoren choker ved koldstart. Det sidste gælder ikke Royal.

1. Choker - ved start af kold motor. Chokerpositionen er længst fremme i rillen (gælder ikke Royal). Lad være med at køre med maskinen i denne indstilling, men sørg for at føre håndtaget til indstilling Fuld gas (se nedenfor), når motoren er varm.

2. Fuld gas - når maskinen er i brug, bør der altid gives fuld gas.

3. Tomgang.

6. CHOKERHÅNDTAG (Royal)

Trækhåndtag til at give motoren choker ved koldstart.

1. Håndtaget trukket helt ud - chokerspjældet i karburatoren er lukket. Til koldstart.

2. Håndtaget trykket ind - chokerspjældet er åbent. Til varm start af motoren og under kørsel.

Kør aldrig med chokeren trukket ud, når motoren er varm.

7. TÆNDINGSLÅS

Tændingslås som benyttes til at starte og stoppe motoren. Fire stillinger:

1. Stopstilling - motoren er kortsluttet. Nøglen kan tages ud.

2/3. Kørestilling.

4. Startstilling - den elektriske startmotor aktiveres, når nøglen drejes til den fjederbelastede startstilling. Lad nøglen gå tilbage til kørestilling 2/3, når motoren er startet.

8. GEARSTANG (Master - Senator)

Stang til at vælge en af gearkassens fem fremadstillinger (1-2-3-4-5), frigear (N) eller bakgear (R).

Koblingspedalen skal være trådt ned ved gearskift.

OBS! Sørg for, at maskinen står helt stille, inden der skiftes fra bak til frem eller omvendt. Hvis maskinen ikke vil i gear, så slip koblingspedalen og træd den ned igen, og sæt i gear igen. Tving aldrig maskinen i gear!

9. KRAFTUDTAG (Master - President)

Håndtag til til- og frakobling af kraftudtag til drift af klippeaggregat og frontmonteret tilbehør. To stillinger:

1.Forreste stilling - kraftudtaget er koblet fra.

2. Bageste stilling - kraftudtaget er koblet til.

10. KRAFTUDTAG (Senator - Royal)

Kontakt til til- og frakobling af det elektromagnetiske kraftudtag til drift af klippeaggregat og frontmonteret tilbehør. To stillinger:

1. Tryk på kontaktens højre del - kraftudtaget kobles til. Symbolet lyser.

2. Tryk på kontaktens venstre del - kraftudtaget kobles fra.

11. INDSTILLING AF KLIPPEHØJDE (Royal)

Maskinen er forsynet med anordninger til anvendelse af klippeudstyr med elektrisk indstilling af klippehøjde (kan fås som tilbehør).

Kontakten bruges til at øge eller mindske klippehøjden trinløst.

Stik til tilslutning af klippeudstyret er anbragt på højre side, foran forhjulet (fig. 18).

12. UDKOBLINGSHÅNDTAG (President - Royal)

Håndtag til at udkoble den trinløse transmission. Giver mulighed for at skubbe maskinen uden hjælp fra motoren. To stillinger:

1. Håndtaget trykket ind - transmissionen er indkoblet til normal brug.

2. Håndtaget trukket ud - transmissionen er udkoblet. Maskinen kan skubbes.

Maskinen må ikke slæbes længere strækninger eller med høj fart. Transmissionen kan blive beskadiget herved.

13. JUSTERBART RAT (Kun udvalgte modeller)

Rattet kan indstilles i højden i 5 stillinger. Tryk låseknappen på ratstammen ind, og hæv eller sænk rattet til den ønskede stilling.

Justér ikke rattet under kørsel!

ANVENDELSESOMRÅDER

Maskinen må kun bruges til følgende formål med det angivne STIGA originaltilbehør:

1. **Græsslåning**

   Med klippeudstyr 13-2940 (85M), 13-2929 (92M) eller 13-2930 (107M), 13-2934 (107M El).

2. **Opsamling af græs og blade**

   Med påhængs-opsamler 13-1978 (30") eller 13-1950 (42").

3. **Transport af græs og blade**

   Med transportvogn 13-1979 (Standard) eller 13-1992 (Combi).

4. **Fejning**

   Med fejeudstyr 13-0920, som også med fordel kan anvendes til lettere snerydning.

5. **Snerydning**

   Med sneplov 13-0930. Snekæder 13-0929 (16”) og rammevægte 13-0921 anbefales.

Trækanordningen må højst belastes med en lodret kraft på 100 N.

Belastningen på trækanordningen fra påhængstilbehør må højst være 500 N.

OBS! Kontakt dit forsikringsselskab før enhver brug af påhængsvogn.

OBS! Denne maskine er ikke beregnet til at køre på offentlig vej.

START OG KØRSEL

MOTORHJELM

For at kunne foretage tilsyn og vedligeholdelse af motoren og batteriet skal man fjerne motorhjelmen. **Motoren må ikke være i gang, når hjelmen tages af.**
Demontering:

1. Åbn begge hjelmlåsene i bagkanten (fig. 4).

2. Træk først motorhjelmen lidt bagud. Løft den derefter væk.

Montering:

1. Vip sædet fremover.

2. Justér hjelmens øverste, forreste tapper mod indskæringerne i den forreste del af motorhjelmen (fig. 5). Lad der være et mellemrum på ca. 2 cm.

3. Før begge de koniske sidetapper ind i hullerne i den forreste del af motorhjelmen. Tryk derefter hele hjelmen frem.

5. Luk til sidst begge hjelmlåsene (fig. 4.)

Maskinen må ikke bruges, uden at motorhjelmen er monteret. Der er risiko for forbrænding og klemningsskader.

BENZINPÅFYLDNING

Brug altid ren blyfri benzin. Olieblandet 2-taktsbenzin må ikke anvendes (fig. 6).

OBS! Husk, at almindelig blyfri benzin er en letfordærvelig vare; køb ikke mere benzin, end der skal bruges inden for 30 dage.

Miljøtilpasset benzin - såkaldt alkylatbenzin - kan med fordel anvendes. Denne type benzin har en sammensætning, der er mindre skadelig for både mennesker og natur.

Benzin er meget brandfarligt. Opbevar brændstoffet i beholdere, der er specielt fremstillet til dette formål.

Påfyld kun benzin ude i det fri, og undlad tobaksrygning under påfyldningen. Fyld brændstof på, inden motoren startes. Tag aldrig benzindækslet af, og påfyld aldrig benzin, mens motoren kører eller stadig er varm.

Fyld aldrig benzintanken helt op. Efterlad et tomrum (mindst hele påfyldningsrøret plus 1 - 2 cm øverst i tanken), således at benzinen kan udvide sig uden at flyde over, når den opvarmes.

NIVEAUKONTROL - MOTOROLIE (Master - Senator - President)

Krumtaphuset er ved levering påfyldt olie SAE 30.

Kontrollér før hver klipning, at oliestanden er rigtig. Maskinen skal stå plant.

Tør rent omkring oliepinden. Løsn oliepinden og træk den op. Tør den af. Før den helt ned *og skru den fast.*

Skru den løs og tag den op igen. Aflæs oliestanden. Påfyld olie til "FULL"-mærket, hvis oliestanden er lavere end dette mærke (fig. 7).

NIVEAUKONTROL - MOTOROLIE (Royal)

Krumtaphuset er ved levering påfyldt olie SAE 10W-40.

Kontrollér før hver klipning, at oliestanden er rigtig. Maskinen skal stå plant.

Tør rent omkring oliepinden. Løsn oliepinden og træk den op. Tør den af. Før den helt ned *uden at skrue den fast.*

Træk den op igen og aflæs olieniveauet. Påfyld olie til "UPPER"-mærket, hvis oliestanden er lavere end dette mærke (fig. 8).

SIKKERHEDSSYSTEM

Denne maskine er udstyret med et sikkerhedssystem, der består af:
- en kontakt ved gearstangen (kun Master, Senator).
- en kontakt ved bremsepedalen (kun President, Royal).
- en kontakt i sædekonsollen (alle).

For at starte maskinen skal:
- gearstangen stå i frigear (gælder Master, Senator).
- bremsepedalen trædes ned.
- føreren sidde på sædet.

Sikkerhedssystemets funktion skal altid kontrolleres hver gang før brug!

Med *motoren i gang* og *føreren siddende* på sædet udføres kontrollen på følgende måde:
- Sæt i gear, løft kroppen lidt - motoren skal standse (gælder Master, Senator).
- Træd drivpedalen ned, så maskinen bevæger sig, slip drivpedalen - maskinen skal standse (gælder President, Royal).
- Slå kraftudtaget til, løft kroppen lidt - kraftudtaget skal koble fra.

Hvis ikke sikkerhedssystemet fungerer, må maskinen ikke anvendes! Indlever maskinen til eftersyn på et serviceværksted.

START

1. Åbn benzinhanen op (fig. 6).

2. Se efter, at tændrørskablet sidder på plads.

3. Kontrollér, at kraftudtaget er koblet fra.

4a. Master - Senator:
Sæt gearstangen i frigear.

4b. President - Royal:
Hold ikke foden på drivpedalen.

5a. Master - Senator - President:
Koldstart - før gashåndtaget længst frem i chokerstilling. Varmstart - sæt gashåndtaget på fuld gas (ca. 1 cm bagved chokerstillingen).

5b. Royal:
Sæt gashåndtaget på fuld gas. Koldstart - træk chokerhåndtaget helt ud. Varmstart - rør ikke chokerhåndtaget.

6. Træd bremsepedalen i bund.

7. Drej tændingsnøglen og start motoren.

8a. Master - Senator - President:
Når motoren er startet, skub da gashåndtaget lidt efter lidt til fuld gas, hvis chokeren har været brugt.

8b. Royal:
Når motoren er startet, skub da chokerhåndtaget ind lidt efter lidt, hvis chokeren har været brugt.

9. Ved koldstart må maskinen ikke belastes umid-

delbart efter start; lad motoren gå i nogle minutter først, så olien når at blive varmet op.

Under brugen - kør altid motoren med fuld gas.

STOP

Slå kraftudtaget fra. Træk parkeringsbremsen.

Lad motoren gå i tomgang 1 - 2 minutter. Stands motoren ved at dreje tændingsnøglen.

Luk benzinhanen. Det er især vigtigt, hvis maskinen skal transporteres, f.eks. på en påhængsvogn.

Hvis maskinen efterlades uden opsyn, skal tændingsnøglen fjernes. Fjern også tændrørskablet fra tændrøret.

Motoren kan være meget varm lige efter standsning. Undgå at røre ved lydpotte, cylinder eller køleribber. Disse kan give forbrændingsskader.

KØRETIPS

Sørg omhyggeligt for, at der er den rigtige oliemængde i motoren ved kørsel på skråninger (oliestand på "FULL/UPPER").

Vær forsigtig på skråninger. Undgå at starte eller stoppe pludseligt, når du kører opad eller nedad på en skråning. Kør aldrig tværs over en skråning. Kør oppefra og ned og nedefra og op.

Ved kørsel nedad på en skråning med en hældning på mere end 20º kan baghjulene lette fra jorden. Klippeudstyret forhindrer dog maskinen i at tippe forover.

Maskinen, med monteret originaltilbehør, må kun køres med højest 10° hældning, uanset retning.

Nedsæt hastigheden på skråninger og i skarpe sving, så maskinen ikke vælter, eller så du ikke mister herredømmet over maskinen.

Drej ikke rattet helt ud ved kørsel med fuld gas i højeste gear. Maskinen kan vælte.

Hold hænder og fingre væk fra sædekonsollen. Man kan risikere at få dem i klemme. Kør aldrig uden motorhjelm.

Kør aldrig med klippeudstyret indkoblet i løftet position, da dette vil ødelægge drivremmen til klippeudstyret.

SERVICE OG VEDLIGEHOLDELSE

SERVICEPROGRAM

For at holde maskinen i god stand hele tiden med hensyn til pålidelighed og driftssikkerhed, samt ud fra et miljøsynspunkt, bør STIGAs serviceprogram følges.

Indholdet af dette program fremgår af det medleverede servicehæfte.

Vi anbefaler, at hver service udføres af et autoriseret værksted. Dette garanterer, at arbejdet udføres af uddannet personale og med originale reservedele.

Ved hver udførelse af service bliver servicehæftet stemplet. Et "fuldstemplet" servicehæfte er et værdipapir, der øger maskinens gensalgsværdi.

FORBEREDELSE

Hvis ikke andet er angivet, skal al service og vedligeholdelse udføres, når maskinen står stille, og motoren er slukket.

Undgå, at maskinen triller, ved altid at trække parkeringsbremsen.

Undgå, at motoren starter, ved altid at stoppe motoren, løsne tændrørskablet fra tændrøret og jorde det. Løsn minuskablet på batteriet.

RENGØRING

For at formindske brandfaren skal motor, lydpotte/katalysator, batteri og benzintank holdes fri for græs, blade og olie.

For at mindske brandfaren skal det regelmæssigt kontrolleres, at der ikke siver olie og/eller brændstof ud.

Hvis der anvendes højtryksrenser, må strålen ikke rettes direkte mod transmissionen.

Spul ikke vand på motoren. Brug en børste eller trykluft for at gøre den ren.

MOTOROLIE (Master - Senator - President)

Skift motorolie første gang efter 5 timers drift, derefter for hver 50 timers drift eller en gang hver sæson.

Skift olie oftere, for hver 25 timers drift eller mindst en gang hver sæson, hvis motoren skal arbejde meget tungt, eller omgivelsestemperaturen er høj.

Skift olien, medens motoren er varm. Brug olie af god kvalitet (serviceklasse SF, SG eller SH).

Motorolien kan være meget varm, hvis den tappes af straks efter standsning. Lad derfor motoren køle af nogle minutter, inden olien tappes af.

Skru olieaftapningsproppen af (fig. 9). Den sidder på motorens venstre side (maskinen set bagfra).

Olien skal opsamles i et kar. Den skal indleveres til en genbrugsstation. Undgå at spilde olie på kileremmene.

Skru olieaftapningsproppen fast.

Fjern oliepinden, og påfyld frisk olie op til "FULL"-mærket.

Oliemængde: 1,4 liter

Olietype, sommer (> 4° C): SAE-30
(SAE 10W-30 kan også anvendes. Olieforbruget kan dog øge noget, hvis der er anvendes 10W-30. Kontrollér derfor oliestanden oftere, hvis denne type olie anvendes).

Olietype, vinter (< 4° C): SAE 5W-30
(Hvis denne olie ikke kan fås, kan man bruge SAE 10W-30.)

Brug ingen tilsætningsmidler i olien.

Fyld ikke for megen olie på. Dette kan føre til, at motoren overophedes.

MOTOROLIE (Royal)

Skift motorolie første gang efter 20 timers kørsel (eller i løbet af den første måned), derefter for hver 100 driftstimer eller hver 6. måned.

Skift olien, medens motoren er varm. Brug olie af god kvalitet (serviceklasse SF, SG eller SH).

Motorolien kan være meget varm, hvis den tappes af straks efter standsning. Lad derfor motoren køle af nogle minutter, inden olien tappes af.

Skru olieaftapningsproppen af for enden af røret (fig. 10).

Olien skal opsamles i et kar. Den skal indleveres til en genbrugsstation. Undgå at spilde olie på kileremmene.

Skru olieaftapningsproppen fast. Sørg for, at fiberpakningen og O-ringen inden i proppen er ubeskadigede og rigtigt anbragt.

Fjern oliepinden, og påfyld frisk olie op til "UPPER"-mærket.

Oliemængde: 0,9 liter (= oliemængde ved udskiftning. Motoren rummer i alt 1,15 liter).

Olietype til alle årstider: SAE 10W-40.
Til meget lave temperaturer (< -20° C) skal man anvende SAE 5W-30.

Brug ingen tilsætningsmidler i olien.

Fyld ikke for megen olie på. Dette kan føre til, at motoren overophedes.

LUFTFILTER - MOTOR

Master - Senator - President:
Forfiltret gøres rent en gang om året eller for hver 25 driftstimer, alt efter hvad der indtræffer først.

Papirfilteret gøres rent en gang om året eller for hver 100 driftstimer, alt efter hvad der indtræffer først.

Royal:
Luftfilteret (forfilter og papirfilter) gøres rent hver 3. måned eller for hver 50 driftstimer, alt efter hvad der indtræffer først. Skift papirfilter en gang om året eller for hver 200 driftstimer.

Samtlige modeller:
OBS! Gør begge filtre rene oftere, hvis maskinen arbejder i støvede omgivelser.

1. Luftfilterdækslet aftages (fig. 11 - 12).

2. Papirfiltret og forfiltret (= skumplastfiltret) aftages. Der skal udvises forsigtighed, så der ikke kommer snavs i karburatoren. Luftfilterhuset gøres rent.

3. Vask forfiltret i flydende opvaskemiddel og vand. Kram det tørt. Der hældes lidt olie på filteret, og olien klemmes ind i filteret.

4. Papirfilteret gøres rent på følgende måde: Det bankes let mod en plan overflade. Hvis det er meget snavset, skal det udskiftes.

5. Samling foretages i omvendt rækkefølge.

Oliebaserede opløsningsmidler som f.eks. petroleum må ikke bruges til rengøring af papirfilteret. Sådanne opløsningsmidler vil ødelægge filteret.

Der må ikke bruges trykluft ved rengøring af papirfilteret. Papirfilteret må ikke smøres med olie.

TÆNDRØR

Skift tændrør for hver 100 driftstimer eller hver sæson. Til skift af tændrør er der en tændrørsnøgle A og en pind B i tilbehørsposen.

Motorfabrikanten anbefaler:

Master - Senator - President: Champion J19LM.
Royal: NGK BPR5ES eller DENSO W16EPR-U.

Korrekt elektrodeafstand: 0,75 mm (fig. 13).

KØLELUFTINDTAG - MOTOR (Master - Senator - President)

Motoren er luftkølet. Et tilstoppet kølesystem vil skade motoren. For hver 100 driftstimer eller mindst en gang om året skal motoren gøres ren.

Blæserkappen aftages. Cylinderens køleribber, blæseren og det roterende beskyttelsesgitter rengøres (fig. 14). Hvis du ofte slår tørt græs, skal delene rengøres oftere.

BATTERI

Batteriet er et ventilreguleret batteri med 12 V nominel spænding. Batteriet er helt vedligeholdelsesfrit. Man behøver ikke udføre kontrol af elektrolytniveauet eller foretage påfyldninger (fig. 15).

Ved levering befinder batteriet sig i tilbehørsæsken.

Før batteriet taget i brug første gang, skal det lades helt op. Batteriet skal altid opbevares helt opladet. Hvis batteriet opbevares helt uopladet, kan det få varige skader.

Hvis maskinen ikke skal bruges i længere tid (mere end 1 måned), skal batteriet lades og derefter opbevares frakoblet på et køligt og sikkert sted. Lad batteriet helt op inden geninstalleringen.

Batteriet kan lades på to måder:

1. Via en batterilader (anbefales). Det skal være en lader med konstant spænding. Batteriet kan blive beskadiget, hvis der bruges en batterilader af standardtype (til syrebatterier).
   Stiga anbefaler en batterilader med artikelnummer 1136-0602-01, som kan bestilles af autoriserede forhandlere.
2. Man kan også lade motoren lade batteriet. Det er i så fald meget vigtigt - især ved den første start samt når maskinen ikke har været i brug i længere tid -, at man lader motoren være i gang kontinuerligt i mindst 45 minutter.

Kortslut ikke batteriets poler. Der vil opstå gnister, som kan medføre brand. Bær ikke smykker af metal, der kan komme i kontakt med batteripolerne.

I tilfælde af skader på batterikappe, dæksel, poler eller indgreb på listen, der dækker ventilerne, skal batteriet udskiftes.

Hvis batteripolerne er oxiderede, skal de rengøres. Rengør batteripolerne med en stålbørste, og smør dem ind i konsistensfedt eller vaseline.

SMØRING - CHASSIS

Maskinen har tre smørenipler på bagakslen, der smøres med universalfedt for hver 25 driftstimer (fig 16).

Smør styrewiren med universalfedt et par gange hver sæson.

Alle plasticlejer smøres med universalfedt et par gange hver sæson.

Spændearmsleddene smøres med motorolie et par gange hver sæson.

Der dryppes lidt motorolie i hver ende af betjeningswirerne et par gange hver sæson.

Master - Senator:
Transmissionen er fyldt med olie (SAE 80W-90) ved levering fra fabrikken. Hvis den ikke åbnes (må kun gøres af en fagmand), skal der normalt ikke påfyldes olie.

President - Royal:
Den hydrostatiske transmission er fyldt med olie (10W-30) ved leverancen fra fabrikken. Hvis den ikke åbnes (må kun gøres af en fagmand), og forudsat at der ikke forekommer lækage, skal der normalt ikke påfyldes olie. Der skal normalt ikke foretages udskiftning af transmissionsolien.

STYREWIRE

Styrewiren skal justeres første gang efter 2 - 3 ti-

mers drift, og derefter for hver 25 timers drift.

Spænd styrewiren ved at skrue møtrikken ind (fig. 17). Vigtigt! Styrewirens ”endestykke” med gevind skal holdes fast under justeringen, så wiren ikke bliver snoet. Tag med en svensknøgle eller lignende på spændefladen på ”endestykket”.

Styrewiren skal justeres, indtil alt slør er væk.

Spænd ikke styrewiren for hårdt. Det kan forårsage unødig slitage på styrewire, linehjul etc.

ØVRIGT

NORDISK MILJØMÆRKNING

MILJÖMÄRKT
340 008

Villa Royal opfylder kravene i Nordisk Miljømærkning af plæneklippere version 2.

	Villa Royal
Lydtryksniveau for hvert klippeaggregat ved førerens øre [dB(A)]	92 M: 81 107 M: 82
Produktgruppe [*]	C_2
Specifikt brændstofforbrug [g/kWh]	395-434
Relativt brændstofforbrug	middel

[*] **C_2:** Maskiner beregnet til professionel brug. Slagvolumen større end 225 cm^3.

Når maskinen efter mange års brug skal udskiftes eller ikke længere skal bruges, anbefaler vi, at maskinen afleveres til forhandleren til genbrug.

Kast ikke brugte batterier i husholdningsaffaldet. Aflever dem til en genbrugscentral.

Saml al olie op ved olieskift. Undgå spild. Aflever olien og evt. brugte oliefiltre til en genbrugscentral.

For at undgå spild ved tankning anbefaler vi, at Stigas benzindunk anvendes. Den kan fås hos autoriserede Stiga-forhandlere og har varenummer **9500-9995-00**.

MATERIALEDEKLARATION

I produktet indgår bl.a. følgende materialer:

Materiale	Vægtprocent
Stål	76 %
Aluminium	10,5 %
ABS	3,5 %
Gummi	5,5 %
PP	1,5 %
POM	< 1 %
PE	< 1 %

Maskinen er lakeret med polyesterbaseret pulverlak. Motorblokken er støbt i aluminium.

PATENT - MODELBESKYTTELSE

Nærværende maskine eller dele heraf er omfattet af følgende patent- og modelbeskyttelse:

9901091-0 (SE), 9901730-3 (SE), SE00/00577 (PCT), SE00/00895 (PCT), 4.537.581 (US).

00 1080 (SE).

STIGA forbeholder sig ret til at foretage ændringer i produktet uden forudgående varsel.

GENERELT

Dette symbolet betyr ADVARSEL. Hvis du ikke følger instruksjonene nøye, kan det føre til personskade og/eller materiell skade.

Før start må denne bruksanvisningen og den medfølgende trykksaken "SIKKERHETSFORSKRIFTER" leses nøye.

SYMBOLER

Følgende symboler finnes på maskinen for å minne om den forsiktighet og oppmerksomhet som kreves ved bruk.

Symbolene betyr:

Advarsel!
Les instruksjonsboken og sikkerhetsmanualen før maskinen tas i bruk.

Advarsel!
Se opp for utkastede gjenstander. Hold tilskuere borte.

Advarsel!
Bruk alltid hørselvern.

Advarsel!
Denne maskinen skal ikke kjøres på vei som brukes til vanlig ferdsel.

Advarsel!
Med originaltilbehør montert kan maskinen kjøres i maks. 10° helling, uansett retning.

Advarsel!
Fare for brannskader. Berør ikke lydpotten.

REGULERING OG INSTRUMENTER

Punkt 1-13, se figur 1-3.

1. REDSKAPSLØFTER

Pedal for å løfte opp frontmontert redskap til transportstilling.

For å løfte opp redskapen, tråkk pedalen helt ned. Slipp deretter pedalen, redskapsløfteren sperres nå i hevet stilling.

For å senke ned redskapen, tråkk pedalen ned slik at sperren slipper. Senk redskapsløfteren til arbeidsstilling ved å langsomt slippe opp med foten.

2A. KJØREREMS/KOPLING (Master - Senator)

Pedal som kombinerer både kjørebrems og kopling. Tre stillinger:

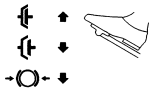

1. Pedalen sluppet opp – framdriften er tilkoplet. Maskinen beveger seg hvis den står i gir. Kjørebremsen ikke aktivert.

2. Pedalen trykt halvvegs inn – framdriften er frikoplet, kan settes i gir. Kjørebremsen ikke aktivert.

3. Pedalen tråkket helt ned – fremdriften frikoplet. Kjørebremsen aktivert.

OBS! Juster ikke hastigheten med clutchen ved å slure med den. Bruk i stedet egnet gir, slik at riktig hastighet oppnås.

2B. KJØREBREMS (President - Royal)

Pedal som påvirker maskinens bremsesystem. Tre stillinger:

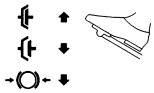

1. Pedalen sluppet opp – kjørebremsen ikke aktivert.

2. Pedalen tråkket halvveis ned – fremdriften frikoplet. Kjørebremsen ikke aktivert.

3. Pedalen tråkket helt ned – fremdriften frikoplet. Kjørebremsen aktivert.

3. PARKERINGSBREMS

Sperre for å låse bremsepedalen i nedtråkket stilling.

Tråkk bremsepedalen helt ned. Før spaken mot høyre og slipp deretter bremsepedalen.

Parkeringsbremsen koples fra ved ett tråkk på bremsepedalen. Den fjærbelastede sperren glir da til siden.

Pass på at parkeringsbremsen er frakoplet under

kjøring.

4. KJØREPEDAL (President - Royal)

Pedal som påvirker den trinnløse transmisjonen.

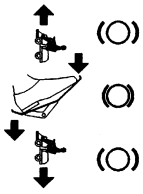

1. Tråkk pedalen ned med den forreste delen av foten – maskinen beveger seg forover.

2. Pedalen ubelastet – maskinen står stille.

3. Tråkk pedalen ned med hælen – maskinen rygger.

Hastigheten justeres med kjørepedalen. Jo mer pedalen tråkkes ned, desto fortere går maskinen.

5. GASSREGULATOR/CHOKE

Anordning for å stille inn turtallet for motoren, og for å choke motoren ved kaldstart. Det siste gjelder ikke Royal.

1. Choke – for start av kald motor. Chokestillingen er stillingen lengst frem i sporet (gjelder ikke Royal). Unngå å kjøre maskinen i denne stillingen. Vær nøye med å føre regulatoren til stillingen ”full gass” (se nedenfor) når motoren er varm.

2. Full gass – ved bruk av maskinen bør alltid full gass brukes.

3. Tomgang.

6. CHOKEREGULATOR (Royal)

Trekkregulator for å choke motoren ved kaldstart.

1. Regulatoren trukket helt ut - chokespjeldet i forgasseren lukket. For kaldstart.

2. Regulatoren trykt inn – chokespjeldet åpent. For varmstart og ved kjøring.

Kjør aldri med choken trukket ut når motoren er varm.

7. TENNINGSLÅS

Tenningslås som brukes for å starte og stoppe motoren. Fire varianter:

1. Stoppstilling – motoren har kortsluttet. Nøkkelen kan tas ut.

2/3. Kjørestilling.

4. Startstilling – den elektriske startmotoren aktiveres når nøkkelen vris til den fjærbelastede startstillingen. Når motoren har startet, vri nøkkelen tilbake til kjørestilling 2/3.

8. GIRSPAK (Master - Senator)

Spak for å velge en av girkassens fem stillinger fremover (1-2-3-4-5), nøytral (N) eller revers (R).

Clutchpedalen må være tråkket ned ved giring.

OBS! Maskinen må stå helt stille når du girer fra rygging til fremoverkjøring eller omvendt. Hvis du ikke får byttet til et bestemt gir med en gang, slipper du opp koplingspedalen og trykker den inn på nytt. Forsøk å gire på nytt. Bruk aldri makt for å sette inn et gir!

9. STRØMUTTAK (Master - President)

Spak for til- og frakopling av strømuttaket for drift av klippeaggregat og frontmontert tilbehør. To posisjoner:

1.1. Fremre stilling – strømuttak frakoplet.

2. Bakre stilling – strømuttak tilkoplet.

10. STRØMUTTAK (Senator – Royal)

Strømbryter for til- og frakopling av det elektromagnetiske uttaket for drift av klippeaggregat og frontmontert tilbehør. To stillinger:

1. Trykk på strømbryterens høyre del – strømuttaket koples til. Symbolet lyser.

2. Trykk på strømbryterens venstre del – strømuttaket koples fra.

11. KLIPPEHØYDEINNSTILLING (Royal)

Maskinen er utstyrt med en spak for bruk av klippeaggregat med elektrisk klippehøydeinnstilling (finnes som tilbehør).

Strømbryteren brukes for å heve og senke klippehøyden trinnløst.

Kontakt for tilkopling av klippeaggregat er mon-

tert på høyre side, foran forhjulet (fig. 18).

12. FRAKOPLINGSSPAK (President - Royal)

Spak for å kople fra den trinnløse transmisjonen. Gjør det mulig å flytte maskinen for hånd uten hjelp av motoren. To stillinger:

1. Spaken trykket inn – transmisjonen tilkoplet for vanlig bruk.

2. Spaken trukket ut – transmisjonen frakoplet. Maskinen kan flyttes for hånd.

Maskinen må ikke slepes over lengre strekninger eller med høy fart. Transmisjonen kan skades.

13. JUSTERBART RATT (Bare utvalgte modeller)

Rattet kan justeres i fem høydestillinger. Trykk inn sperreknappen på styrestangen og hev eller senk rattet til ønsket stilling.

Ikke juster rattet under kjøring.

BRUKSOMRÅDER

Maskinen skal bare brukes til følgende arbeid med angitt originalt STIGA-tilbehør:

1. **Gressklipping**

   Med klippeaggregat 13-2940 (85M), 13-2929 (92M) eller 13-2930 (107M), 13-2934 (107M El).

2. **Gress- og løvoppsamling**

   Med bakmontert oppsamler 13-1978 (30") eller 13-1950 (42").

3. **Gress- og løvtransport**

   Med transportvogn 13-1979 (Standard) eller 13-1992 (Combi).

4. **Feiing**

   Med feieaggregat 13-0920 som også med fordel kan brukes ved lettere snørydding.

5. **Snørydding**

   Med snøskjær 13-0930. Snøkjetting13-0929 (16_) og hjulvekter 13-0921 anbefales.

Trekkinnretningen kan belastes med en vertikal kraft på maksimalt 100 N.

Belastningen på trekkinnretningen fra bakhengt tilbehør kan være på maksimalt 500 N.

OBS! Kontakt forsikringsselskapet ditt før all bruk av tilhenger.

OBS! Denne maskinen skal ikke kjøres på vei som brukes til vanlig ferdsel.

START OG KJØRING

MOTORPANSER

For at du skal kunne utføre tilsyn med og vedlikehold av motor og batteri, må motorpanseret fjernes. **Motoren må ikke være i gang når panseret tas av.**
Demontering:

1. Fell opp de to panserlåsene i bakkanten (fig. 4).

2. Trekk først motorpanseret noe bakover. Løft deretter panseret bort.

Montering:

1. Fell setet fremover.

2. Rett panserets øvre, fremre tapper mot hullene foran på maskinen (fig. 5). La det være et gap på ca. 2 cm.

3. Styr de to koniske sidetappene inn i hullene foran på motorpanseret. Trykk deretter hele panseret fremover.

5. Fell til slutt ned de to panserlåsene (fig. 4).

Maskinen må ikke brukes uten at motorpanseret er montert. Fare for brannskader og klemskader.

BENSINPÅFYLLING

Bruk alltid ren, blyfri bensin. Oljeblandet 2-taktsbensin må ikke brukes (fig. 6).

OBS! Husk at vanlig blyfri bensin er ferskvare. Ikke kjøp mer bensin enn du bruker i løpet av 30 dager.

Bruk gjerne miljøvennlig bensin av typen alkylat. Denne typen bensin har en sammensetning som er mindre skadelig for både mennesker og naturen.

Bensin er svært brannfarlig. Oppbevar drivstoffet i en beholder beregnet på dette.

Bensin må bare fylles utendørs, og det er forbudt å røyke mens fyllingen pågår. Fyll drivstoff før du starter motoren. Ta aldri av lokket til bensintanken eller fyll bensin mens motoren er i gang eller fremdeles er varm.

Fyll aldri bensintanken helt full. La det være et tomrom (= minst hele påfyllingsrøret pluss 1-2 cm i tankens overdel), slik at bensinen kan utvide seg uten å renne over når den varmes opp.

NIVÅKONTROLL - MOTOROLJE (Master - Senator - President)

Veivhuset er ved levering fylt med olje SAE 30.

Kontroller at oljenivået er riktig hver gang du tar maskinen i bruk. Maskinen skal stå vannrett.

Tørk rent rundt oljepeilestaven. Skru den løs og trekk den opp igjen. Tørk av oljepeilestaven. Stikk den helt ned *og skru den fast.*

Skru den løs og trekk den opp igjen. Les av oljenivået. Fyll på olje opp til ”FULL”-markeringen dersom oljenivået er under dette merket (fig. 7).

NIVÅKONTROLL - MOTOROLJE (Royal)

Ved levering er veivhuset fylt med olje av typen SAE
10W-40.

Kontroller at oljenivået er riktig hver gang du tar maskinen i bruk. Maskinen skal stå vannrett.

Tørk rent rundt oljepeilestaven. Skru den løs og trekk den opp igjen. Tørk av oljepeilestaven. Stikk den helt ned *uten å skru den fast.*

Dra den opp igjen og les av oljenivået. Fyll på olje opp til ”UPPER”-markeringen dersom oljenivået er under dette merket (fig. 8).

SIKKERHETSSYSTEM

Denne maskinen er utstyrt med et sikkerhetssystem som består av:
- en bryter ved girspaken (kun Master, Senator).
- en bryter ved bremsepedalen (kun President, Royal).
- en bryter i setebraketten (alle).

Før maskinen kan startes, må:
- girspaken være i nøytral stilling (gjelder Master, Senator).
- bremsepedalen væe tråkket ned.
- føreren sitte på setet.

Før hver bruk må du alltid kontrollere at sikkerhetsfunksjonene fungerer!

Med *motoren i gang* og *føreren sittende* på setet, kontroller på følgende måte:
- kople til et gir, lett på kroppen – motoren skal stanse (gjelder Master, Senator).
- tråkk ned kjørepedalen slik at maskinen beveger seg, slipp kjørepedalen - maskinen skal stanse (gjelder President, Royal).
- Kople til strømuttaket, lett på kroppen – strømuttaket skal frikoples.

Hvis sikkerhetssystemet ikke fungerer, må du ikke bruke maskinen! Lever maskinen på et serviceverksted for ettersyn.

START

1. Åpne bensinkranen (fig 6).

2. Kontroller at tennpluggkabelen sitter på plass.

3. Kontroller at strømuttaket er frakoplet.

4a. Master - Senator:
Still girspaken i nøytral stilling.

4b. President - Royal:
Hold ikke foten på kjørepedalen.

5a. Master - Senator - President:
Kaldstart - still gassregulatoren lengst frem i chokestilling. Varmstart – still gassregulatoren på full gass (ca. 1 cm bak chokestillingen).

5b. Royal:
Still gassregulatoren på full gass. Kaldstart – trekk choken helt ut. Varmstart – rør ikke choken.

6. Tråkk bremsepedalen helt ned.

7. Vri om startnøkkelen og start motoren.

8a. Master - Senator - President:
Når motoren har startet, still gassregulatoren gradvis tillbake til full gass dersom choke er brukt.

8b. Royal:
Når motoren har startet, still choken gradvis tilbake dersom choke er brukt.

9. Ved kaldstart må du ikke belaste maskinen

umiddelbart etter start, men la den gå i noen minutter. Da rekker oljen å varmes opp.

Ved bruk – kjør alltid motoren på full gass.

STOPP

Frikopl strømuttaket. Kople til parkeringsbremsen.

La motoren gå på tomgang i 1 – 2 minutter. Stans motoren ved å vri om startnøkkelen.

Steng bensinkranen. Dette er spesielt viktig hvis maskinen skal transporteres, for eksempel på en tilhenger.

Hvis maskinen forlates uten tilsyn, skal tenningsnøkkelen tas ut. Ta også tennpluggledningen av tennpluggen.

Motoren kan være svært varm like etter at den har stanset. Ikke rør lydpotte, sylinder eller kjøleribber. Det kan forårsake brannskader.

KJØRETIPS

Påse at det er riktig oljemengde i motoren ved kjøring i bakker og skråninger (oljenivået på ”FULL/UPPER”).

Vær forsiktig i skråninger. Ved kjøring opp eller ned skråninger må du unngå plutselige start og stopp. Kjør aldri tvers over en skråning. Kjør ovenfra og ned og nedenfra og opp.

Ved kjøring ned en skråning med mer enn 20 helling, kan bakhjulene lette fra bakken. Klippeaggregatet hindrer imidlertid maskinen fra å tippe fremover.

Med originaltilbehør montert kan maskinen kjøres i maks. 10 º_helling, uansett retning.

Senk hastigheten i skråninger og skarpe svinger, slik at maskinen ikke velter eller du mister kontrollen over den.

Ikke bruk fullt rattutslag ved kjøring på høyeste gir og full gass. Maskinen kan velte.

Hold hender og fingre vekk fra setebraketten. Klemfare. Kjør aldri uten motorpanser.

Kjør aldri med klippeaggregatet tilkoplet i hevet stilling. Dette ødelegger drivremmen til aggregatet.

SERVICE OG VEDLIKEHOLD

SERVICEPROGRAM

For å hele tiden holde maskinen i god stand med hensyn til pålitelighet og driftssikkerhet samt med tanke på miljøet, bør STIGAs serviceprogram følges.

Innholdet i dette programmet fremgår av vedlagte servicehefte.

Vi anbefaler at et autorisert verksted utfører all service. Det garanterer at arbeidet utføres av kvalifisert personale og med originale reservedeler.

Hver gang service utføres, stemples serviceheftet. Et ”fullstemplet” servicehefte er et verdifullt dokument som øker maskinens annenhåndsverdi.

FORBEREDELSE

Med mindre noe annet er angitt skal alt service- og vedlikeholdsarbeid utføres på en stillestående maskin med motoren slått av.

Unngå at maskinen ruller ved å alltid kople til parkeringsbremsen.

Unngå ufrivillig motorstart ved å alltid stanse motoren, løsne tennpluggledningen fra tennpluggen og jorde den. Løsne minuskabelen fra batteriet.

RENGJØRING

Hold motor, lydpotte/katalysator, batteri og bensintank fri for gress, løv og olje – slik reduserer du brannfaren.

For å redusere brannfaren bør du kontrollere regelmessig at det ikke forekommer olje- og/eller drivstofflekkasje.

Ved bruk av høytrykksspyler skal ikke strålen rettes direkte mot transmisjonen.

Ikke spyl vann på motoren. Bruk en børste eller trykkluft til å rengjøre den.

MOTOROLJE (Master - Senator - President)

Skift motorolje første gang etter 5 timers kjøring,

deretter hver 50. driftstime eller en gang i sesongen.

Skift olje oftere, hver 25. kjøretime eller minst en gang i sesongen, dersom motoren arbeider ekstremt tungt eller dersom omgivelsenes temperatur er høy.

Skift olje når motoren er varm. Bruk olje av god kvalitet (serviceklasse SF, SG eller SH).

Motoroljen kan være svært varm hvis den tappes rett etter stopp. La derfor motoren kjøle seg ned i noen minutter før oljen tappes.

Løsne oljeavtappingspluggen (fig. 9). Den sitter på motorens venstre side (maskinen sett bakfra).

Saml oljen i en beholder. Lever den til en gjenvinningsstasjon. Unngå å søle olje på kileremmene.

Skru fast oljeavtappingspluggen.

Fjern oljepeilestaven og fyll på ny olje opp til "FULL"-markeringen.

Oljemengde: 1,4 liter

Oljetype sommer (> 4 º C): SAE-30
(SAE 10W-30 kan også brukes). Det er mulig at oljeforbruket øker noe ved bruk av 10W-30. Kontroller derfor oljenivået oftere hvis du bruker denne oljetypen).

Oljetype vinter (< 4 º C): SAE 5W-30
(finnes ikke denne oljen, bruk SAE 10W-30)

Ikke tilsett noe i oljen.

Ikke fyll på for mye olje. Det kan føre til at motoren overopphetes.

MOTOROLJE (Royal)

Skift motorolje første gang etter 20 timers kjøring (eller i løpet av den første måneden), deretter hver 100. kjøretime eller hver 6. måned.

Skift olje når motoren er varm. Bruk olje av god kvalitet (serviceklasse SF, SG eller SH).

Motoroljen kan være svært varm hvis den tappes rett etter stopp. La derfor motoren kjøle seg ned i noen minutter før oljen tappes.

Løsne oljeavtappingspluggen i enden av røret (fig. 10).

Samle oljen i en beholder. Lever den til en gjenvinningsstasjon. Unngå å søle olje på kileremmene.

Skru fast oljeavtappingspluggen. Påse at fiberpakningen og o-ringen i pluggen er uskadde og sitter på plass.

Fjern oljepeilestaven og fyll på ny olje opp til "UPPER"-markeringen.

Oljemengde: 0,9 liter (= oljemengde ved oljeskift. Totalt rommer motoren 1,15 liter).

Oljetype for alle årstider: SAE 10W-40.
Ved svært lave temperaturer (< -20 ° C), bruk SAE 5W-30.

Ikke tilsett noe i oljen.

Ikke fyll på for mye olje. Det kan føre til at motoren overopphetes.

LUFTFILTER – MOTOR

Master - Senator - President:
Rengjør forfilteret årlig eller hver 25. driftstime, avhengig av hva som inntreffer først.

Rengjør papirfilteret årlig eller hver 100. driftstime, avhengig av hva som inntreffer først.

Royal:
Rengjør luftfilteret (forfilter og papirfilter) hver 3. måned eller hver 50. driftstime, avhengig av hva som inntreffer først. Skift papirfilter årlig eller hver 200. driftstime.

Alle modeller:
OBS! Rengjør begge filtrene oftere dersom maskinen arbeider under støvfylte forhold.

1. Fjern luftfilterdekselet (fig. 11-12).

2. Demonter papirfilteret og forfilteret (= skumplastfilteret). Vær forsiktig, slik at det ikke kommer noe smuss ned i forgasseren. Rengjør luftfilterhuset.

3. Vask forfilteret i flytende oppvaskmiddel og vann. Vri det tørt. Hell litt olje på filteret og gni den inn.

4. Rengjør papirfilteret slik: Dunk det lett mot en plan overflate. Bytt ut filteret hvis det er svært skittent.

5. Monter det igjen i omvendt rekkefølge.

Petroleumsbaserte løsningsmidler, som for eksempel parafin, må ikke brukes ved rengjøring av papirfilteret. Slike løsemidler ødelegger filteret.

Bruk ikke trykkluft ved rengjøring av papirfilteret. Papirfilteret må ikke oljes inn.

TENNPLUGG

Skift tennplugg hver 100. driftstime eller hver sesong. For skifting av tennplugg er det en tennplugghylse A og en dreiepinne B i tilbehørsposen.

Motorfabrikanten anbefaler:

Master - Senator - President: Champion J19LM.
Royal: NGK BPR5ES eller DENSO W16EPR-U.

Korrekt elektrodeavstand: 0,75 mm (fig 13).

KJØLELUFTINNTAK - MOTOR (Master - Senator - President)

Motoren er luftkjølt. Et tilstoppet kjølesystem skader motoren. Rengjør motoren hver 100. driftstime eller minst en gang i året.

Fjern viftedekselet. Rengjør sylinderens kjøleribber, viften og det roterende beskyttelsesgitteret (fig. 14). Rengjør oftere dersom du klipper tørt gress.

BATTERI

Batteriet er et ventilregulert batteri med 12 V nominell spenning. Batteriet er fullstendig vedlikeholdsfritt. Det er ikke nødvendig å kontrollere elektrolyttnivå eller foreta påfyllinger (fig. 15).

Ved levering ligger batteriet i tilbehørsesken.

Batteriet må lades helt opp før første gangs bruk. Batteriet skal alltid oppbevares i helt oppladet stand. Hvis batteriet oppbevares helt utladet, kan det få varige skader.

Hvis maskinen ikke skal brukes i lengre tid (mer enn 1 måned), må batteriet lades og så oppbevares utkoplet på et kjølig og sikkert sted. Lad opp batteriet helt før det installeres på nytt.

Batteriet kan lades på to måter:

1. Ved hjelp av en batterilader (anbefales). Det må være en lader med konstant spenning. Batteriet kan skades hvis du bruker en batterilader av standardtype (for syrebatterier).
   Stiga anbefaler en batterilader med artikkelnummer 1136-0602-01 som kan bestilles gjennom autoriserte forhandlere.
2. Det er også mulig å lade batteriet ved hjelp av motoren. I så fall er det svært viktig, spesielt ved første start og når maskinen ikke har vært i bruk over lengre tid, at motoren er i gang kontinuerlig i minst 45 minutter.

Ikke kortslutt batteriets poler. Det kan oppstå gnister som kan føre til brann. Ikke bruk smykker av metall som kan komme i kontakt med batteripolene.

Hvis det oppstår skader på batteridekselet, lokk, poler eller inngrep på listen som dekker ventilene, må batteriet skiftes.

Hvis batteripolene har oksidert, må de rengjøres. Rengjør batteripolene med en stålbørste og smør inn polene med fett.

SMØRING – CHASSIS

Maskinen har tre smørenipler på bakakselen som smøres med universalfett hver 25. driftstime (fig 16).

Smør styrevaieren med universalfett et par ganger per sesong.

Alle plastlagre smøres med universalfett et par ganger per sesong.

Spennarmleddene smøres med motorolje et par ganger per sesong.

Drypp litt motorolje i begge ender av regulatorvaierne et par ganger per sesong.

Master - Senator:
Girakselen er fylt med olje (SAE 80W-90) ved levering fra fabrikk. Dersom den ikke åpnes (må kun utføres av fagperson), er det vanligvis ikke nødvendig å fylle på olje.

President - Royal:
Den hydrostatiske transmisjonen er fylt med olje (10W-30) ved levering fra fabrikk. Dersom den ikke åpnes (må kun utføres av fagperson) og det ikke forekommer noen lekkasje, er det vanligvis ikke nødvendig å fylle på olje. Normalt er det ikke nødvendig å skifte transmisjonsolje.

STYREVAIER

Juster styrevaieren første gang etter 2-3 timers kjøring, deretter hver 25. driftstime.

Spenn styrevaieren ved å skru inn mutteren (fig. 17). Viktig! Styrevaierens ”skrueende” skal holdes fast under justeringen, slik at vaieren ikke vris. Ta tak med en skiftenøkkel eller liknende i nøkkelgrepet på ”skrueenden”.

Styrevaieren skal justeres til all slark forsvinner.

Spenn ikke styrevaieren for hardt. Det kan forårsake unødig slitasje på styrevaier, trinser osv.

ØVRIG

NORDISK MILJØMERKING

MILJÖMÄRKT
340 008

Villa Royal oppfyller kravene i henhold til Nordisk Miljømerking av gressklippere, versjon 2.

	Villa Royal
Lydtrykknivå for respektive klippeaggregat ved førerens øre [dB(A)]	92 M: 81 107 M: 82
Produktgruppe [*]	C_2
Spesifikt drivstofforbruk [g/kWh]	395-434
Relativt drivstofforbruk	middels høyt

[*] **C_2:** Maskiner som er beregnet på profesjonell bruk. Slagvolum større enn 225 cm^3

Når maskinen etter mange års tjeneste trenger å skiftes ut eller det ikke lenger er behov for den, anbefaler vi at den leveres tilbake til forhandleren for gjenvinning.

Kast ikke brukte batterier i søppelkassen. Lever dem til en gjenvinningsstasjon.

Samle opp all oljen ved oljeskift. Unngå søl. Lever oljen og eventuelle brukte oljefiltre til en gjenvinningsstasjon.

For å unngå søl ved fylling av drivstoff, anbefaler vi bruk av Stigas bensinkanne. Den er å få hos autoriserte Stiga-forhandlere, og har artikkelnummer **9500-9995-00**.

MATERIALLISTE

Produktene omfatter blant annet følgende materialer:

Materiale	Vektprosent
Stål	76 %
Aluminium	10,5 %
ABS	3,5 %
Gummi	5,5 %
PP	1,5 %
POM	< 1 %
PE	< 1 %

Maskinen er lakkert med polyesterbasert pulverlakk. Motorblokken er støpt i aluminium.

PATENT - MØNSTERBESKYTTELSE

Denne maskinen eller deler av den omfattes av følgende patent- og mønsterbeskyttelse:

9901091-0 (SE), 9901730-3 (SE), SE00/00577 (PCT), SE00/00895 (PCT), 4.537.581 (US).

00 1080 (SE).

STIGA forbeholder seg retten til å endre produktene uten varsel.

ALLGEMEINES

Dieses Symbol kennzeichnet eine WARNUNG. Ein Nichtbefolgen der Anweisungen kann Personen- und bzw. oder Sachschäden nach sich ziehen.

Vor dem Start sind diese Bedienungsanleitung sowie die beigefügte Broschüre "Sicherheitsvorschriften" aufmerksam durchzulesen.

SYMBOLE

An der Maschine gibt es folgende Symbole, um den Bediener darauf hinzuweisen, dass bei der Benutzung der Maschine Vorsicht und Aufmerksamkeit geboten sind.

Bedeutung der Symbole:

Warnung!
Lesen Sie vor der Benutzung der Maschine die Bedienungsanleitung und Sicherheitsvorschriften.

Warnung!
Achten Sie auf herausgeschleuderte Gegenstände. Stellen Sie sicher, dass sich niemand im Gefahrenbereich des Mähers aufhält.

Warnung!
Beim Mähen immer einen Gehörschutz tragen.

Warnung!
Diese Maschine ist nicht für das Befahren öffentlicher Straßen bestimmt.

Warnung!
Mit montiertem Originalzubehör darf die Maschine ungeachtet der Fahrrichtung im Verhältnis zum Abhang mit maximal 10° Neigung gefahren werden.

Warnung!
Verbrennungsgefahr! Den Schalldämpfer nicht berühren.

BEDIENELEMENTE UND INSTRUMENTE

Punkte 1 -13, siehe Abbildungen 1 -3.

1. GERÄTEHEBER

Pedal zum Anheben frontmontierter Geräte in Transportstellung.

Das Pedal bis zum Anschlag treten, um das Gerät anzuheben. Danach das Pedal loslassen, der Geräteheber wird jetzt in angehobener Stellung arretiert.

Zum Absenken des Gerätes das Pedal erneut ganz niedertreten, bis die Arretierung aufgehoben wird. Dann das Pedal langsam wieder hochkommen lassen, bis sich der Geräteheber in Betriebsstellung befindet.

2A BREMSE/KUPPLUNG (Master - Senator)

Kombipedal für Bremse und Kupplung. Drei Positionen:

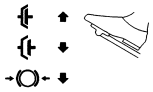

1. Pedal in Ausgangsposition – Antrieb ist eingekuppelt. Wenn ein Gang eingelegt ist, fährt die Maschine. Die Bremse ist nicht aktiviert.

2. Pedal zur Hälfte niedergetreten – der Antrieb ist ausgekuppelt, ein Gang kann eingelegt werden. Die Bremse ist nicht aktiviert.

3. Pedal vollkommen niedergetreten – der Antrieb ist ausgekuppelt. Die Bremse ist vollständig aktiviert.

Bitte beachten! Die Geschwindigkeit nicht durch Schleifenlassen der Kupplung regulieren. Statt dessen den für die gewünschte Geschwindigkeit geeigneten Gang einlegen.

2B BREMSE (President - Royal)

Pedal zur Aktivierung des Bremssystems. Drei Positionen:

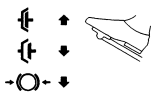

1. Pedal in Ausgangsposition – die Bremse ist nicht aktiviert.

2. Pedal zur Hälfte niedergetreten – der Antrieb ist ausgekuppelt. Die Bremse ist nicht aktiviert.

3. Pedal vollkommen niedergetreten – der Antrieb ist ausgekuppelt. Die Bremse ist vollständig aktiviert.

3. FESTSTELLBREMSE

Sperre, die das Bremspedal in niedergetretener Stellung blockiert.

Das Bremspedal ganz niedertreten. Die Bremssperre zur Seite führen und danach das Bremspedal freigeben.

Die Feststellbremse wird durch einen Druck auf das Bremspedal gelöst. Die federbelastete Sperre gleitet dabei zur Seite.

Darauf achten, dass die Feststellbremse beim Fahren nicht aktiviert ist.

4. FAHRPEDAL (President - Royal)

Pedal, das die stufenlose Kraftübertragung regelt.

1. Pedal mit der Fußspitze niederdrücken – die Maschine fährt vorwärts.

2. Pedal unbetätigt – die Maschine steht still.

3. Pedal mit dem Hacken niederdrücken – die Maschine fährt rückwärts.

Die Geschwindigkeit wird mit dem Fahrpedal reguliert. Je weiter es niedergedrückt wird, desto schneller fährt die Maschine.

5. GASHEBEL/CHOKE

Hebel zur Regulierung der Motordrehzahl sowie als Choke beim Kaltstart des Motors. Letzteres gilt nicht für Royal.

1. Choke – Starthilfe bei Kaltstarts. Der Chokehebel befindet sich ganz vorn in der Aussparung (gilt nicht für Royal). Die Maschine sollte in dieser Hebelstellung nicht gefahren werden, statt dessen stellt man auf Vollgas um, wenn der Motor warm ist (siehe unten).

2. Vollgas – die Maschine sollte stets mit Vollgas betrieben werden.

3. Leerlauf.

6. CHOKE (Royal)

Ziehregler für Choke bei Kaltstart.

1. Regler ganz herausgezogen – Chokedrosselklappe im Vergaser geschlossen. Für Kaltstart.

2. Regler eingeschoben – Chokedrosselklappe offen. Für Warmstart und Normalbetrieb.

Niemals mit herausgezogenem Choke fahren, wenn der Motor warm ist.

7. ZÜNDSCHLOSS

Das Zündschloss dient zum Anlassen und Abstellen des Motors. Vier Stellungen:

1. Stoppstellung – der Motor ist kurzgeschlossen. Der Schlüssel kann abgezogen werden.

2/3. Fahrposition.

4. Startstellung – wenn der Schlüssel in die federbelastete Startstellung gedreht wird, wird der elektrische Anlasser aktiviert. Wenn der Motor angesprungen ist, den Schlüssel in Betriebsstellung 2/3 zurückgehen lassen.

8. SCHALTHEBEL (Master - Senator)

Mit diesem Hebel wird einer der fünf Vorwärtsgänge (1-2-3-4-5), die Neutralstellung (N) oder der Rückwärtsgang (R) gewählt.

Zum Einlegen eines Ganges muss das Kupplungspedal niedergetreten werden.

Bitte beachten! Dafür sorgen, dass die Maschine völlig still steht, wenn vom Rückwärtsgang in einen Vorwärtsgang oder umgekehrt gewechselt werden soll. Wenn sich ein Gang nicht sofort einlegen lässt, die Kupplung noch einmal freigeben, wieder treten und es noch mal versuchen. Den

gewünschten Gang noch einmal einlegen. Niemals einen Gang mit Gewalt einlegen!

9. ZAPFWELLE (Master - President)

Hebel zum Einkuppeln der Zapfwelle zum Antrieb des Schneidwerks und frontmontierten Zubehörs. Zwei Stellungen:

1.Vordere Stellung – Zapfwelle ausgekuppelt.

2. Hintere Stellung – Zapfwelle eingekuppelt.

10. ZAPFWELLE (Senator- Royal)

Schalter zum Ein- und Auskuppeln der elektromagnetischen Zapfwelle zum Antrieb des Mähwerks und frontseitig montiertem Zubehör. Zwei Stellungen:

1. Vorderen Schalterteil drücken – Zapfwelle wird eingekuppelt. Das Symbol leuchtet auf.

2. Linken Schalterteil drücken – Zapfwelle wird ausgekuppelt.

11. SCHNITTHÖHENVERSTELLUNG (Royal)

Die Maschine ist mit Hebeln für die Anwendung von Mähwerken mit elektrischer Schnitthöheneinstellung ausgestattet (als Zubehör erhältlich).

Der Schalter dient zur stufenlosen Einstellung der Schnitthöhe.

Der Kontakt für den Anschluss des Schneidaggregates befindet sich auf der rechten Seite in Fahrtrichtung vor dem Vorderrad (Abb. 18).

12. AUSKUPPLUNGSHEBEL (President - Royal)

Hebel zum Auskuppeln der stufenlosen Kraftübertragung. Bietet die Möglichkeit, die Maschine von Hand ohne Motorkraft zu schieben. Zwei Stellungen:

1. Hebel eingedrückt – Kraftübertragung für Normalbetrieb eingekuppelt.

2. Hebel herausgezogen – Kraftübertragung ausgekuppelt. Die Maschine kann von Hand geschoben werden.

Die Maschine darf nicht über längere Strecken oder mit hoher Geschwindigkeit abgeschleppt werden. Das Getriebe kann dabei beschädigt werden.

13. VERSTELLBARES LENKRAD (Nur bestimmte Modelle)

Das Lenkrad ist in fünf verschiedenen Höhen einstellbar. Den Sperrknopf an der Lenksäule drücken und das Lenkrad auf die gewünschte Höhe einstellen.

Die Lenkradeinstellung nicht während der Fahrt ändern.

ANWENDUNGSBEREICHE

Die Maschine darf nur für folgende Arbeiten und mit dem angegebenen STIGA Originalzubehör eingesetzt werden:

1. **Rasen mähen**

   Mit Schneidaggregat 13-2940 (85M), 13-2929 (92M) oder 13-2930 (107M), 13-2934 (107M El).

2. **Aufnehmen von Gras und Laub**

   Mit anhängbarem Gras- und Laubsammler 13-1978 (30") oder 13-1950 (42").

3. **Transport von Gras und Laub**

   Mit Anhänger 13-1979 (Standard) oder 13-1992 (Kombi).

4. **Kehren**

   Mit der Kehrvorrichtung 13-0920, die auch sehr gut für leichte Schneeräumarbeiten genutzt werden kann.

5. **Schnee räumen**

   Mit Räumschild 13-0930. Schneeketten 13-0929 (16") und Rahmengewichte 13-0921 werden empfohlen.

Die Zugvorrichtung darf mit einer senkrechten Kraft von höchstens 100 N belastet werden.

Die Schubkraft von angehängtem Zubehör darf die Zugvorrichtung mit höchstens 500 N belasten.

Bitte beachten! Vor der Anwendung eines Transportanhängers mit der Versicherung sprechen.

Bitte beachten! Diese Maschine ist nicht zum Befahren öffentlicher Straßen bestimmt.

START UND BETRIEB

MOTORHAUBE

Für Service- und Wartungsarbeiten an Motor und Batterie ist die Motorhaube abzunehmen. **Der Motor darf nicht in Betrieb sein, wenn die Motorhaube abgenommen wird.**

Demontage:

1. Schieben Sie die beiden Verriegelungen der Motorhaube nach oben (Abb. 4).

2. Ziehen Sie die Motorhaube zuerst etwas nach hinten und heben Sie sie danach heraus.

Montage:

1. Den Sitz nach vorn kippen.

2. Richten Sie die oberen vorderen Zapfen der Haube auf die vorderen Aussparungen in der vorderen Motorhaube aus (Abb. 5). Lassen Sie einen Spalt von etwa 2 cm.

3. Die beiden konischen Seitenzapfen in die Öffnungen in der vorderen Motorhaube einsetzen. Danach die gesamte Haube nach vorn drücken.

5. Zum Schluss die beiden Verriegelungen der Haube schließen (Abb. 4).

Die Maschine darf nicht benutzt werden, wenn die Motorhaube demontiert ist. Es besteht Verbrennungs- und Quetschgefahr.

BENZINTANK FÜLLEN

Immer reines bleifreies Benzin tanken. 2-Takt-Mischungen dürfen nicht verwendet werden (Abb. 6).

Bitte beachten! Bleifreies Normalbenzin ist eine “Frischware", deshalb nicht mehr Benzin kaufen, als in 30 Tagen verbraucht wird.

Auch umweltfreundliches Benzin, sog. Alkylatbenzin, ist bestens geeignet. Diese Benzinsorte ist weniger umwelt- und gesundheitsschädlich als herkömmliches Benzin.

Benzin ist sehr feuergefährlich. Der Kraftstoff ist ausschließlich in speziell für diesen Zweck hergestellten Kanistern aufzubewahren.

Benzin darf nur im Freien aufgefüllt werden, Rauchen ist dabei zu unterlassen. Den Kraftstoff vor dem Anlassen des Motors einfüllen. Den Tankverschluss nicht abnehmen und kein Benzin einfüllen, wenn der Motor in Betrieb oder noch warm ist.

Den Benzintank nie ganz voll füllen. Den Einfüllstutzen sowie die oberen 1-2 cm des Tanks freilassen, damit sich das Benzin bei Erwärmung ausdehnen kann, ohne überzulaufen.

ÖLSTANDKONTROLLE - MOTORÖL (Master - Senator - President)

Bei Lieferung ist das Kurbelgehäuse mit Öl des Typs SAE 30 gefüllt.

Den Ölstand vor jeder Anwendung der Maschine kontrollieren. Dabei sollte die Maschine auf einer ebenen Unterlage stehen.

Rund um den Ölmessstab sauberwischen. Stab lösen und herausziehen. Ölmessstab abwischen. Ganz einschieben *und festschrauben.*

Dann wieder losschrauben und herausziehen. Ölstand ablesen. Wenn er unter der Markierung “FULL" liegt, bis zu dieser Markierung Öl nachfüllen (Abb. 7).

ÖLSTAND - MOTORÖL (Royal)

Bei der Lieferung ist das Kurbelgehäuse mit Öl des Typs SAE 10W-40 gefüllt.

Den Ölstand vor jeder Anwendung der Maschine kontrollieren. Dabei sollte die Maschine auf einer ebenen Unterlage stehen.

Rund um den Ölmessstab sauberwischen. Stab lösen und herausziehen. Ölmessstab abwischen. Ganz einschieben *und festschrauben.*

Nun den Ölmessstab losschrauben und herausziehen, den Ölstand ablesen. Wenn er unter der Markierung “UPPER" liegt, bis zu dieser Markierung Öl nachfüllen (Abb. 8).

SICHERHEITSSYSTEM

Diese Maschine ist mit einem Sicherheitssystem ausgestattet, das aus folgenden Teilen besteht:
- ein Schalter am Schalthebel (nur Master, Senator).
- ein Schalter am Bremspedal (nur President, Royal).
- ein Schalter in der Sitzkonsole (alle Modelle).

Der Start der Maschine setzt folgendes voraus:
- Schalthebel in Neutrallage (gilt für Master, Senator).
- Bremspedal niedergetreten.
- Fahrer sitzt auf dem Sitz.

Vor jedem Einsatz ist die Funktion des Sicherheitssystems unbedingt zu überprüfen!

Bei laufendem Motor und auf dem Sitz sitzend die Funktionen folgendermaßen kontrollieren:
- einen Gang einlegen, vom Sitz erheben - der Motor muss ausgehen (gilt für Master, Senator).
- Fahrpedal niedertreten, so dass sich die Maschine bewegt, dann Fahrpedal freigeben - Maschine muss stehenbleiben (President, Royal).
- Zapfwelle einschalten, vom Sitz erheben – die Zapfwelle muss freigekuppelt werden.

Wenn das Sicherheitssystem nicht einwandfrei funktioniert, darf die Maschine nicht benutzt werden! Maschine zur Kontrolle in eine autorisierte Stiga Servicewerkstatt bringen.

START

1. Benzinhahn öffnen (Abb. 6).

2. Kontrollieren, ob das Zündkerzenkabel angeschlossen ist.

3. Kontrollieren, ob die Zapfwelle ausgekuppelt ist.

4a. Master – Senator:
Schalthebel in Neutralstellung schieben.

4b. President – Royal:
Den Fuß nicht auf das Gaspedal setzen.

5a. Master – Senator – President:
Kaltstart – den Gashebel in Chokestellung vorschieben. Warmstart – Gashebel auf Vollgas stellen (ca. 1 cm unter der Chokestellung).

5b. Royal:
Gashebel auf Vollgas stellen. Kaltstart – den Choke ganz herausziehen. Warmstart – Choke nicht herausziehen.

6. Bremspedal ganz niedertreten.

7. Zündschlüssel drehen und Motor anlassen.

8a. Master - Senator - President:
Wenn der Motor läuft, den Gashebel nach und nach auf Vollgas schieben, falls vorher der Chokeregler betätigt worden ist.

8b. Royal:
Wenn der Motor läuft, den Chokeregler nach und nach einschieben, falls er vorher betätigt worden ist.

9. Bei Kaltstart die Maschine nicht unmittelbar nach dem Start belasten, sondern den Motor erst einige Minuten lang warmlaufen lassen. Das Öl muss erst warm werden.

Beim Fahrbetrieb den Motor immer mit Vollgas laufen lassen.

STOPP

Zapfwelle auskuppeln. Feststellbremse betätigen.

Den Motor 1 bis 2 Minuten im Leerlauf laufen lassen. Motor durch Drehen des Zündschlüssels ausschalten.

Den Benzinhahn schließen. Dies ist besonders wichtig, wenn die Maschine z. B. auf einem Anhänger transportiert werden soll.

Wenn die Maschine ohne Aufsicht stehen gelassen wird, den Zündschlüssel abziehen. Zusätzlich das Kabel von der Zündkerze entfernen.

Der Motor kann unmittelbar nach dem Ausschalten sehr heiß sein. Schalldämpfer, Zylinder oder Kühlrippen nicht berühren. Dies kann zu Verbrennungen führen.

FAHRTIPPS

Beim Fahren an Hängen sorgfältig darauf achten, dass sich im Motor genug Öl befindet (Ölstand “FULL/UPPER").

Beim Fahren an Abhängen ist besondere Vorsicht geboten. Keine abrupten Starts oder Stopps beim Fahren an Abhängen. Niemals quer zum Hang, sondern immer aufwärts oder abwärts fahren. Von oben nach unten und von unten nach oben fahren.

Beim Fahren an Abhängen mit einem Gefälle von mehr als 20º kann das Hinterrad vom Boden abheben. Das Schneidaggregat verhindert jedoch, dass die Maschine vornüber kippt.

Mit montiertem Originalzubehör darf die Maschine ungeachtet der Fahrrichtung im Verhältnis zum Abhang mit maximal 10° Neigung gefahren werden.

An Hängen und in scharfen Kurven die Geschwindigkeit herabsetzen, um zu verhindern, dass die Maschine umkippt oder außer Kontrolle gerät.

Bei Vollgas und höchstem Gang keine engen Kurven fahren. Die Maschine kann umkippen.

Hände und Finger von der Sitzkonsole fernhalten. Quetschgefahr! Niemals ohne Motorhaube fahren.

Niemals mit angehobenem und arbeitendem Schneidaggregat fahren. Dies zerstört den Antriebsriemen des Aggregats.

SERVICE UND WARTUNG

SERVICEPROGRAMM

Damit sich die Maschine immer in einem guten Zustand befindet, zuverlässig und betriebssicher arbeitet und nicht zuletzt um die Umwelt zu schonen, sollte das STIGA Serviceprogramm befolgt werden.

Das Serviceprogramm ist im beigefügten Serviceheft ausführlich beschrieben.

Wir empfehlen, den Service jeweils in einer autorisierten STIGA Servicewerkstatt ausführen zu lassen. Dann ist sichergestellt, dass die Arbeit von kompetentem Personal und unter Verwendung von Originalersatzteilen ausgeführt wird.

Jeder Service wird durch einen Stempel der Fachwerkstatt bestätigt. Ein vollständig abgestempeltes Serviceheft ist ein Wertdokument, das den Wiederverkaufswert der Maschine erhöht.

VORBEREITUNG

Wenn nichts anderes angegeben ist, sind Service- und Wartungsmaßnahmen bei still stehender Maschine und abgestelltem Motor durchzuführen.

Ziehen Sie immer die Feststellbremse an, um ein Wegrollen der Maschine auszuschließen.

Halten Sie den Motor an, ziehen Sie das Zündkerzenkabel von der Zündkerze ab und erden Sie es, um ein unbeabsichtigtes Starten des Motors zu verhindern. Lösen Sie das Minuskabel von der Batterie.

REINIGUNG

Zur Verringerung der Brandgefahr Motor, Schalldämpfer/Katalysator, Batterie und Kraftstofftank von Gras, Laub und Öl frei halten.

Zur Verringerung der Brandgefahr die Maschine regelmäßig auf Öl- und/oder Kraftstoffaustritt kontrollieren.

Bei der Verwendung von Hochdruckreinigern den Strahl nicht direkt auf das Getriebe richten.

Den Motor nicht mit Wasser abspülen. Zur Reinigung eine Bürste oder Druckluft benutzen.

MOTORÖL (Master - Senator - President)

Das Öl zum ersten Mal nach 5 Betriebsstunden wechseln, danach alle 50 Betriebsstunden oder einmal pro Saison.

Bei extrem hoher Belastung oder bei hoher Umgebungstemperatur das Öl häufiger wechseln, alle 25 Betriebsstunden oder mindestens einmal pro Saison.

Den Ölwechsel vornehmen, solange der Motor warm ist. Nur Qualitätsöl verwenden (Serviceklasse SF, SG oder SH).

Das Motoröl kann sehr heiß sein, wenn es direkt nach der Benutzung der Maschine abgelassen wird. Daher den Motor vor dem Ablassen des Öls einige Minuten abkühlen lassen.

Ölablassschraube herausdrehen (Abb. 9). Sie befindet sich an der linken Motorseite (von hinten gesehen).

Das Öl in einem Gefäß auffangen. Entsorgen Sie das Altöl und die alten Filter

vorschriftsmäßig bei Altöl-Annahmestellen. Vorsicht – kein Öl auf die Keilriemen verschütten.

Die Ölablassschraube wieder eindrehen.

Den Ölmessstab herausnehmen und neues Öl bis zur Markierung “FULL” einfüllen.

Ölmenge: 1,4 Liter

Ölsorte Sommer (> 4° C): SAE-30
(SAE 10W-30 kann auch verwendet werden. Bei dieser Sorte kann jedoch der Verbrauch etwas ansteigen. Deshalb ist bei Verwendung dieser Öl-

sorte der Ölstand etwas häufiger zu kontrollieren).

Ölsorte Winter (< 4° C): SAE 5W-30
(falls dieses Öl nicht erhältlich ist, SAE 10W-30 verwenden).

Dem Öl keine Zusätze beimischen.

Nicht zuviel Öl einfüllen. Dies könnte den Motor überhitzen.

MOTORÖL (Royal)

Das Motoröl erstmals nach 20 Betriebsstunden (oder im ersten Monat) wechseln, danach jeweils nach 100 Betriebsstunden bzw. einmal alle sechs Monate.

Den Ölwechsel vornehmen, solange der Motor warm ist. Nur Qualitätsöl verwenden (Serviceklasse SF, SG oder SH).

Das Motoröl kann sehr heiß sein, wenn es direkt nach der Benutzung der Maschine abgelassen wird. Daher den Motor vor dem Ablassen des Öls einige Minuten abkühlen lassen.

Die Ölablassschraube am Rohrende herausdrehen (Abb. 10).

Das Öl in einem Gefäß auffangen. Entsorgen Sie das Altöl und die alten Filter vorschriftsmäßig bei Altöl-Annahmestellen. Vorsicht, kein Öl auf die Keilriemen verschütten.

Die Ölablassschraube wieder eindrehen. Kontrollieren, ob Faserdichtung und O-Ring in der Schraube sich in einwandfreiem Zustand befinden und an ihrem Platz liegen.

Den Ölmessstab herausnehmen und neues Öl bis zur Markierung “UPPER” einfüllen.

Ölmenge: 0,9 Liter (= Ölmenge beim Wechsel, insgesamt fasst der Motor 1,15 Liter).

Ölsorte für alle Jahreszeiten: SAE 10W-40.
Bei sehr niedrigen Temperaturen (< -20° C) SAE 5W-30 verwenden.

Dem Öl keine Zusätze beimischen.

Nicht zuviel Öl einfüllen. Dies könnte den Motor überhitzen.

LUFTFILTER - MOTOR

Master - Senator - President:
Den Vorfilter einmal pro Jahr oder alle 25 Betriebsstunden reinigen, je nachdem, was zuerst eintrifft.

Den Papierfilter einmal pro Jahr oder alle 100 Betriebsstunden reinigen, je nachdem, was zuerst eintrifft.

Royal:
Den Luftfilter (Vorfilter und Papierfilter) alle 3 Monate oder alle 50 Betriebsstunden reinigen, je nachdem, was zuerst eintrifft. Den Papierfilter einmal pro Jahr oder alle 200 Betriebsstunden wechseln.

Alle Modelle:
ACHTUNG! Wenn die Maschine unter staubigen Bedingungen eingesetzt wird, beide Filter häufiger reinigen.

1. Den Luftfilterdeckel entfernen (Abb. 11 -12).

2. Papierfilter und Vorfilter (Schaumstofffilter) demontieren. Vorsichtig arbeiten, damit kein Schmutz in den Vergaser gelangt. Das Luftfiltergehäuse reinigen.

3. Den Vorfilter mit flüssigem Spülmittel und Wasser auswaschen. Filter ausdrücken. Etwas Öl auf den Filter gießen und einmassieren.

4. Papierfilter folgendermaßen reinigen: Filter leicht gegen eine ebene Fläche klopfen. Wenn der Papierfilter sehr schmutzig ist, sollte er ausgewechselt werden.

5. Den Luftfilter in umgekehrter Reihenfolge wieder zusammensetzen.

Zur Reinigung des Papierfilters dürfen keine Lösungsmittel wie z. B. Petroleum verwendet werden. Diese Lösungsmittel zerstören den Filter.

Zur Reinigung des Papierfilters keine Druckluft benutzen. Der Papierfilter darf nicht eingeölt werden.

ZÜNDKERZE

Die Zündkerze alle 100 Betriebsstunden oder einmal pro Saison austauschen. Hierzu befindet sich im Zubehörbeutel ein Zündkerzenschlüssel A und ein Drehstift B.

Der Motorhersteller empfiehlt:

Master - Senator - President: Champion J19LM.
Royal: NGK BPR5ES oder DENSO W16EPR-U.

Korrekter Elektrodenabstand: 0,75 mm (Abb. 13).

KÜHLLUFTEINLASS - MOTOR (Master - Senator - President)

Der Motor ist luftgekühlt. Verstopfungen im Kühlsystem schaden dem Motor. Den Motor alle 100 Betriebsstunden oder mindestens einmal pro Jahr reinigen.

Das Gebläsegehäuse abnehmen. Die Kühlflansche des Zylinders, das Gebläse und das rotierende Schutzgitter (Abb. 14) reinigen. Wenn sehr trockenes Gras gemäht wird, häufiger reinigen.

BATTERIE

Bei der Batterie handelt es sich um ein ventilgesteuertes Modell mit 12 V Nennspannung. Die Batterie ist komplett wartungsfrei. Es ist weder eine Messung des Elektrolytfüllstands noch ein Nachfüllen erforderlich (Abb. 15).

Bei Lieferung befindet sich die Batterie im Zubehörkarton.

Vor ihrer ersten Verwendung ist die Batterie vollständig aufzuladen. Sie ist darüber hinaus stets in voll geladenem Zustand zu lagern. Wenn die Batterie völlig entladen gelagert wird, kann sie bleibende Schäden davontragen.

Wenn die Maschine für einen längeren Zeitraum nicht verwendet wird (mehr als 1 Monat), muss die Batterie geladen und anschließend in isoliertem Zustand an einem kühlen und sicheren Ort verwahrt werden. Laden Sie die Batterie vor einem erneuten Einsatz vollständig auf.

Die Batterie kann auf zwei Arten geladen werden:

1. Über ein Batterieladegerät (empfohlen). Es muss ein Ladegerät mit einer konstanten Spannung sein. Bei Verwendung eines Standardladegeräts (für Säurebatterien) kann die Batterie beschädigt werden.
   Stiga empfiehlt das Batterieladegerät mit der Artikelnummer 1136-0602-01, das bei einem autorisierten Fachhändler bestellt werden kann.
2. Man kann auch den Motor zum Aufladen der Batterie nutzen. Dabei ist es sehr wichtig, vor allem beim ersten Start und wenn die Maschine längere Zeit nicht benutzt wurde, dass man den Motor mindestens 45 Minuten lang ununterbrochen laufen lässt.

Die Batteriepole dürfen nicht kurzgeschlossen werden. Dadurch kann es zu Funkenbildung und Bränden kommen. Tragen Sie keinen Metallschmuck, der mit den Batteriepolen in Kontakt kommen kann.

Bei Beschädigungen von Batteriegehäuse, Abdeckung, Polen oder Eingriffen in die Ventilabdeckleisten ist die Batterie zu wechseln.

Oxidierte Batteriepole müssen gereinigt werden. Dazu eine Stahlbürste verwenden und die Pole mit Fett einschmieren.

SCHMIERUNG - FAHRGESTELL

Die Maschine hat an der Hinterachse drei Schmiernippel, die alle 25 Betriebsstunden mit Universalfett zu schmieren sind (Abb. 16).

Die Lenkzüge ein paarmal pro Saison mit Universalfett schmieren.

Alle Kunststofflager einige Mal pro Saison mit Universalfett schmieren.

Die Spannarmgelenke einige Male pro Saison mit Motoröl schmieren.

Einige Male pro Saison etwas Motoröl auf beide Enden der Seilzüge tropfen.

Master - Senator:
Die Getriebewelle ist bei Lieferung mit Öl (SAE 80W-90) gefüllt. Wenn sie nicht geöffnet wird (was nur durch einen Fachmann erfolgen darf), braucht normalerweise kein Öl nachgefüllt zu werden.

President - Royal:
Das hydrostatische Getriebe ist bei Lieferung mit Öl (10W-30) gefüllt. Wenn es nicht geöffnet wird (was nur durch einen Fachmann erfolgen darf) und wenn kein Leck vorhanden ist, braucht normalerweise kein Öl nachgefüllt zu werden. Das Getriebeöl muss normalerweise nicht gewechselt werden.

LENKSEILZÜGE

Die Lenkseilzüge erstmalig nach 2 – 3 Betriebsstunden nachstellen, dann alle 25 Betriebsstunden.

Die Seilzüge durch Anziehen der Mutter spannen (Abb. 17). WICHTIG Die Schraubenden der Lenkseilzüge bei der Einstellung festhalten, damit sich die Seilzüge nicht drehen können. Hierzu einen

Maulschlüssel oder Stellschlüssel an den Schraubenden verwenden.

Die Seilzüge so nachstellen, dass kein Spiel mehr vorhanden ist.

Nicht zu hart spannen. Dies führt zu unnötigem Verschleiß der Lenkseilzüge, Zugräder etc.

PATENT- UND MUSTERS-CHUTZ

Diese Maschine oder Teile von ihr unterliegen folgendem Patent- und Musterschutz:

9901091-0 (SE), 9901730-3 (SE), SE00/00577 (PCT), SE00/00895 (PCT), 4.537.581 (US).

00 1080 (SE).

STIGA behält sich das Recht vor, ohne vorherige Ankündigung Änderungen am Produkt vorzunehmen.

GENERAL

This symbol indicates WARNING. Personal injury and/or damage to property may result if the instructions are not followed carefully.

You must read these instructions for use and the accompanying pamphlet "SAFETY INSTRUCTIONS" carefully, before starting up the machine.

SYMBOLS

The following symbols appear on the machine. They are there to remind you of the care and attention required in use.

This is what the symbols mean:

Warning!
Read the instruction manual and the safety manual before using the machine.

Warning!
Watch out for discarded objects. Keep onlookers away.

Warning!
Always wear hearing protectors.

Warning!
This machine is not designed to be driven on public roads.

The machine, equipped with original accessories, may not be driven on slopes greater than 10º in any direction.

Warning!
Risk of burn injuries. Do not touch the silencer.

CONTROLS AND INSTRUMENTS

Items 1 - 13, see figures 1 - 3.

1. IMPLEMENT LIFTER

A pedal for raising front-mounted implement to the transport position.

To lift up the implement, press the pedal down as far as it will go. Then release the pedal, the implement lifter is now locked in the raised position.

To lower the implement, press the pedal down so that the lock is released. Lower the implement lifter to the working position by slowly lifting your foot from the pedal.

2A. SERVICE BRAKE/CLUTCH (Master - Senator)

A pedal that combines both service brake and clutch. There are 3 positions:

1. Pedal released – forward drive engaged. The machine will move if a gear is engaged. Service brake not activated.

2. Pedal depressed halfway – forward drive disengaged, gear shifting can be performed. Service brake not activated.

3. Pedal fully depressed – forward drive disengaged. Service brake fully activated.

NOTE! You must never regulate the operating speed by slipping the clutch. Use a suitable gear instead, so that the right speed is obtained.

2B. SERVICE BRAKE (President - Royal)

A pedal that acts on the machine's braking system. There are 3 positions:

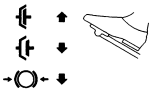

1. Pedal released – service brake not activated.

2. Pedal depressed halfway – forward drive disengaged. Service brake not activated.

3. Pedal fully depressed – forward drive disengaged. Service brake fully activated.

3. PARKING BRAKE

An inhibitor that can lock the brake pedal in the depressed position.

Depress the brake pedal fully. Move the inhibitor to the right and then release the brake pedal.

The parking brake is released by pressing the brake pedal. The spring-loaded inhibitor slides to one side.

Make sure that the parking brake is released when operating the machine.

4. DRIVE PEDAL (President - Royal)

A pedal that activates the variable transmission.

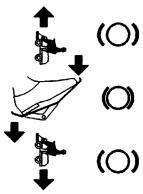

1. Depress the pedal with the ball of your foot – the machine moves forwards.

2. No load on the pedal – the machine is stationary.

3. Depress the pedal with your heel – the machine reverses.

The drive pedal regulates the speed. The more pressure applied, the faster the machine will move.

5. THROTTLE/CHOKE CONTROL

A control for setting the engine speed and to choke the engine when starting from cold. The latter does not apply to Royal.

1. Choke – for starting a cold engine. The choke is located at the very front of groove (does not apply to Royal). Avoid operating the machine in this position, taking care to move the control to full throttle (see below) when the engine is warm.

2. Full throttle – when the machine is in operation, full throttle should always be used.

3. Idling.

6. CHOKE CONTROL (Royal)

A pull-type control to choke the engine when starting from cold.

1. Control fully pulled out – choke valve in carburettor closed. For starting cold engine.

2. Control pushed in – choke valve open. For starting warm engine and when operating the machine.

Never operate the machine with the choke pulled out when the engine is warm.

7. IGNITION LOCK

Ignition lock used for starting/stopping the engine. Four positions:

1. Stop position – the engine is short-circuited. The key can be removed.

2/3. Operating position.

4. Start position – the electric start motor is activated when the key is turned to the spring-loaded start position. Once the engine has started, let the key return to operating position 2/3.

8. GEAR STICK (Master - Senator)

A lever for selecting one of the five forward gears in the gearbox (1-2-3-4-5), neutral (N) or reverse (R).

The clutch pedal must be kept pressed in when changing gear.

NOTE! You must make sure the machine is quite stationary before changing from reverse to forward gear or vice versa. If a gear does not engage immediately, release the clutch pedal and then press it in once again. Engage the gear once again. Never force a gear in.

9. POWER TAKE-OFF (Master - President)

A lever for engaging and disengaging the power take-off for operating cutting decks and front-mounted accessories.

There are two positions:

1.Forward position – power take-off disengaged.

2. Backward position – power take-off engaged.

10. POWER TAKE-OFF (Senator – Royal)

Switch for engaging/disengaging the electromagnetic power take-off for operating cutting decks and front-mounted accessories. Two positions:

1. Press the right part of the switch – the power take-off is engaged. The symbol will light up.

2. Press the left part of the switch – the power take-off is disengaged.

11. CUTTING HEIGHT ADJUSTMENT (Royal)

The machine is equipped with a control for using the cutting deck with electrical cutting height adjustment (available as an accessory).

The switch is used to adjust the cutting height in continuously variable positions.

The contact used for connecting the cutting deck is mounted on the right side, in front of the front wheel (fig. 18).

12. DISENGAGING LEVER (President - Royal)

A lever for disengaging the variable transmission. Enables the machine to be moved by hand without the help of the engine. Two positions:

1. Lever pressed in – transmission engaged for normal operation.

2. Lever pulled out – transmission disengaged. The machine can be moved by hand.

The machine may not be towed over long distances or at high speeds. The transmission could be damaged.

13. ADJUSTABLE STEERING WHEEL (Only selected models)

The steering wheel can be adjusted vertically in 5 positions. Press in the inhibitor on the steering column and raise or lower the steering wheel to the desired position.

Do not adjust the steering wheel during operation.

AREAS OF USE

The machine may only be used for the following tasks using the genuine STIGA accessories stated.

1. **Mowing**

   With cutting deck 13-2940 (85M), 13-2929 (92M) or 13-2930 (107M), 13-2934 (107M El).

2. **Grass clipping and leaf collection**

   Using towed collector 13-1978 (30") or 13-1950 (42").

3. **Grass and leaf transport**

   Using dump cart 13-1979 (Standard) or 13-1992 (Combi).

4. **Sweeping**

   With brush unit 13-0920 which can also be used for easier snow clearing.

5. **Snow clearance**

   With snow blade 13-0930. Snow chains 13-0929 (16”) and frame weights 13-0921 recommended.

The maximum vertical load on the towing hitch must not exceed 100 N.

The maximum over-run load on the towing hitch from towed accessories must not exceed 500 N.

NOTE! Before using a trailer – contact your insurance company.

NOTE! This machine is not intended to be driven on public roads.

STARTING AND OPERATION

ENGINE CASING

To inspect and maintain the engine and battery, remove the engine casing. **The engine must not be running when the casing is removed.**
Dismantling:

1. Fold up both casing locks at the rear edge (fig. 4).

2. Pull the engine casing back a little first. Then lift it off.

Assembly:

1. Fold the seat forward.

2. Align the casing's upper, front pins with the slots in the front engine casing (fig. 5). Leave approx. 2 cm clearance.

3. Guide both conical side pins into the holes in the front engine casing. Then press the entire casing forwards.

5. Finally fold down both casing locks (fig. 4.)

The machine may not be operated unless the engine casing is mounted. Risk of burns and crushing injuries.

FILLING THE FUEL TANK

Always use lead-free petrol. You must never use 2-stroke petrol mixed with oil (fig. 6).

NOTE! Bear in mind that ordinary lead-free petrol is a perishable; do not purchase more petrol than can be used within thirty days.

Environmental petrol can be used, i.e. alkylate petrol. This type of petrol has a composition that is less harmful for people and nature.

Petrol is highly inflammable. Always store fuel in containers that are made especially for this purpose.

Only fill or top up with petrol outdoors, and never smoke when filling or topping up. Fill with fuel before starting the engine. Never remove the filler cap or fill with petrol while the engine is running or still warm.

Never completely fill the petrol tank. Leave an empty space (= at least the entire filler tube plus 1 - 2 cm at the top of the tank) to allow the petrol to expand when it warms up without overflowing.

CHECKING THE ENGINE OIL LEVEL (Master – Senator – President)

On delivery, the crankcase is filled with SAE 30 oil.

Check the oil level every time before using to ensure it is correct. The machine should be standing on level ground.

Wipe clean around the oil dipstick. Unscrew and pull it up. Wipe off the dipstick. Slide it down completely *and tighten it.*

Then unscrew it and pull it up again. Read off the oil level. Top up with oil to the "FULL" mark, if the level comes below it (fig. 7).

CHECKING THE ENGINE OIL LEVEL (Royal)

On delivery, the crankcase is filled with SAE 10W-40 oil.

Check the oil level every time before using to ensure it is correct. The machine should be standing on level ground.

Wipe clean around the oil dipstick. Unscrew and pull it up. Wipe off the dipstick. Slide it down completely *without tightening it.*

Pull it up again and read off the oil level. Top up with oil to the "UPPER" mark, if the oil level is below it (fig. 8).

SAFETY SYSTEM

This machine is equipped with a safety system that consists of:
- a switch on the gear lever (only Master, Senator).
- a switch on the brake pedal (only President, Royal).
- a switch in the seat bracket (all).

In order to start the machine, the following are necessary:
- gear lever in neutral (applies to Master, Senator).
- brake pedal pressed down.
- driver sitting on seat.

Always check the operation of the safety system before using the machine!

With *the engine running* and *the driver sitting* on the seat, check as follows:
- select a gear, lift your weight off the seat – the engine should stop (applies to Master, Senator).
- press the drive pedal so that the machine starts to move, release the drive pedal – the machine should stop (applies to President, Royal).
- engage the power take-off, lift your weight off the seat – the power take-off should be disengaged.

Do not use the machine if the safety system is not working! Take the machine to a service workshop for inspection!

STARTING ENGINE

1. Open the fuel cock (fig. 6).

2. Make sure that the spark plug cable is properly in place.

3. Check to make sure that the power take-off is disengaged.

4a. Master - Senator:
Put the gear lever in neutral.

4b. President - Royal:
Do not keep your foot on the drive pedal.

5a. Master - Senator - President:
Starting cold engine – put the throttle control in the choke position. Starting warm engine – put the throttle control at full throttle (approx. 1 cm behind the choke position).

5b. Royal:
Put the throttle control at full throttle. Starting cold engine – pull the choke control out fully. Starting warm engine – do not touch the choke control.

6. Depress the brake pedal fully.

7. Turn the ignition key and start the engine.

8a. Master - Senator - President:
Once the engine has started, move the throttle control gradually to full throttle if the choke has been used.

8b. Royal:
Once the engine has started, push the choke control in gradually if it has been used.

9. When starting from cold, do not make the machine work under load immediately, but let the engine run for a few minutes first. This will allow the oil to warm up.

When in use, always operate the engine at full throttle.

STOPPING

Disengage the power take-off. Apply the parking brake.

Allow the engine to idle 1 - 2 mins. Stop the engine by turning off the starter key.

Shut off the petrol cock. This is particularly important if the machine is to be transported on a trailer for example.

If the machine is left unattended, remove the ignition key. Also remove the spark plug cable from the spark plug.

The engine may be very warm immediately after it is shut off. Do not touch the silencer, cylinder or cooling fins. This can cause burn injuries.

DRIVING TIPS

Make sure that there is the correct quantity of oil in the engine when driving on slopes (oil level on “FULL/UPPER”).

Be careful when driving on slopes. No sudden starting or stopping when moving up or down a slope. Never drive across a slope. Move from the top down, and from the bottom to the top.

When driving down slopes of above 20º the rear wheels can lift off the ground. However, the cutting deck prevents the machine from tipping over forwards.

The machine, equipped with original accessories, may not be driven on slopes greater than 10º in any direction.

Reduce the speed on slopes and when making sharp turns to prevent the machine from tipping over or you losing control of the machine.

Do not turn the steering wheel to full lock when driving in top gear and at full throttle. The machine can easily topple over.

Keep hands and fingers well away from the seat bracket. Risk of crushing injuries. Never operate the machine without the engine casing.

Never drive with the cutting deck in the raised position. This damages the deck drive belt.

SERVICE AND MAINTENANCE

SERVICE PROGRAM

In order to keep the machine in good condition, as regards reliability and operational safety as well as from an environmental perspective, STIGA's service program should be followed.

The contents of this program can be found in the attached service log.

We recommend that an authorised workshop carries out every service. This guarantees that the work is performed by trained personnel and with genuine spare parts.

At every service, the service log should be stamped. A "fully stamped" service log is a valuable document that improves the machine's second-hand value.

PREPARATIONS

Unless otherwise stated, all service and maintenance must be carried out on a stationary machine when the engine is not running.

Prevent the machine from rolling by always applying the parking brake.

Prevent unintentional starting of the engine by always stopping the engine, disconnecting the spark plug cable from the spark plug and earthing it. Disconnect the negative cable from the battery.

CLEANING

To reduce the risk of fire, keep the engine, silencer/catalytic converter, battery and fuel tank free from grass, leaves and oil.

To reduce the risk of fire, regularly check the machine for oil and/or fuel leakage.

When washing the machine with water under high pressure, do not point the jet directly at the transmission.

Do not point jets of water directly at the engine.

Use a brush or compressed air in order to clean it.

ENGINE OIL (Master - Senator - President)

Change engine oil the first time after 5 hours of operation, and subsequently after every 50 hours of operation or once a season.

Change the oil more often (after 25 hours of operation or at least once a season) if the engine has to operate under demanding conditions or if the ambient temperature is high.

Change oil when the engine is warm. Always use a good grade of oil (service grade SF, SG or SH).

The engine oil may be very hot if it is drained off directly after the engine is shut off. So allow the engine to cool a few minutes before draining the oil.

Unscrew the oil drain plug (fig. 9). It is situated on the left of the engine (machine viewed from the rear).

Collect the oil in a collection vessel. Then take the oil to a recycling station. Do not allow oil to get on the V-belts.

Screw in the oil drain plug.

Remove the dipstick and fill up with new oil to the "FULL" mark.

Oil capacity: 1.4 litres

Oil type, summer (> 4ºC): SAE-30
(SAE 10W-30 can also be used. However, oil consumption may increase somewhat if 10W-30 is used. Therefore, check the oil level more regularly if you use this type of oil).

Oil type, winter (< 4ºC): SAE 5W-30
(if this oil is not available, use SAE 10W-30).

Use oil without any additives.

Do not fill with too much oil. This can cause the engine to overheat.

ENGINE OIL (Royal)

Change the oil for the first time after 20 hours of operation (or during the first month), and then after every 100 hours of operation or once every 6 months.

Change oil when the engine is warm. Always use a good grade of oil (service grade SF, SG or SH).

The engine oil may be very hot if it is drained off directly after the engine is shut off. So allow the engine to cool a few minutes before draining the oil.

Unscrew the oil drain plug at the end of the pipe (fig. 10).

Collect the oil in a collection vessel. Then take the oil to a recycling station. Do not allow oil to get on the V-belts.

Screw in the oil drain plug. Make sure that the fibre gasket and the O-ring inside the plug are not damaged and that they are in the correct place.

Remove the dipstick and fill up with new oil up to the "UPPER" mark.

Oil quantity: 0.9 l (= oil quantity at change. In total the engine holds 1.15 l).

Oil type for all seasons: SAE 10W-40.
For extremely low temperatures (< -20° C), use SAE 5W-30.

Use oil without any additives.

Do not fill with too much oil. This can cause the engine to overheat.

AIR FILTER - ENGINE

Master - Senator - President:
Clean the pre-filter once a year or after every 25 hours of operation, whichever comes first.

Clean the paper filter insert once a year or after every 100 hours of operation, whichever comes first.

Royal
Clean the air filter (pre-filter and paper filter) every 3 months or after every 50 hours of operation, whichever comes first. Change paper filter insert once a year or every 200 hours of operation.

All models:
Note! Both filters should be cleaned more often if the machine operates on dusty ground.

1. Remove the protective cover of the air filter (fig. 11 - 12).

2. Dismantle the paper filter insert and the foam pre-filter. Make sure that no dirt gets into the carburettor. Clean the air filter housing.

3. Wash the pre-filter in liquid detergent and water. Squeeze dry. Pour a little oil on the filter and squeeze in the oil.

4. Clean the paper filter insert as follows: Knock it lightly against a flat surface. If the filter is very dirty, change it.

5. Assemble in the reverse order.

Petroleum-based solvents such as kerosene may not be used for cleaning the paper filter insert. These solvents can destroy the filter.

Do not use compressed air for cleaning the paper filter insert. The paper filter insert must not be oiled.

SPARK PLUG

Clean the spark plug after every 100 hours of operation or once a season. For replacing a spark plug, a spark plug sleeve A and a torsion pin B are provided in the accessories bag.

The engine manufacturer recommends:

Master - Senator - President: Champion J19LM.
Royal: NGK BPR5ES or DENSO W16EPR-U.

Correct spark gap: 0.75 mm (fig. 13).

COOLING AIR INTAKE - ENGINE (Master - Senator - President)

The engine is air-cooled. A blocked cooling system can damage the engine. The engine should be cleaned at least once a year or every 100 hours of operation.

Remove the fan casing. Clean the cooling fins on the cylinder, the fan and the rotating protective grille (fig. 14). Clean more frequently if mowing dry grass.

BATTERY

The battery is a valve-regulated battery with 12 V nominal voltage. The battery is completely maintenance free. You don't have to check or top up the electrolyte level (fig. 15).

On delivery, the battery is in the accessories box.

The battery must be fully charged before being used for the first time. The battery should always be stored fully charged. If the battery is stored while totally flat it could sustain permanent damage.

If the machine is not going to be used for an extended period (more than 1 month), the battery should be charged, disconnected and then stored in

a cool, safe place. Charge the battery completely before reinstalling.

The battery can be charged in two ways:

1. Via a battery charger (recommended). This must be a charger with constant voltage. The battery can be damaged if a standard type battery charger (for acid batteries) is used.
   Stiga recommends a battery charger with item no. 1136-0602-01 which may be ordered from an authorised dealer.
2. You can also allow the engine to charge the battery. In this case it is very important, above all when starting the machine for the first time and when it has not been used for a long time, to allow the engine to run continuously for at least 45 minutes.

Do not short circuit the battery's terminals. Sparks occur which can result in fire. Do not wear metal jewellery which can come into contact with the battery terminals.

In the event of damage to the battery casing, cover, terminals or interference to the strip covering the valves, the battery should be replaced.

If the battery terminals are coated with oxide, they should be cleaned. Clean the battery terminals with a wire brush and grease them.

LUBRICATION - CHASSIS

The machine has three grease nipples on the rear axle which are lubricated with universal grease every 25 hours of operation
(fig. 16).

Apply universal grease to the steering cable a couple of times each season.

Apply universal grease to all the plastic bearings a couple of times per season.

Apply a coating of engine oil to the tension arm joints a couple of times each season.

Apply a few drops of engine oil to both ends of the throttle control cables a couple of times a season.

Master - Senator:
The transmission is filled with oil (SAE 80W-90) on delivery from the factory. If it is not opened (which must only be done by a specialist), no topping up of oil should normally be carried out.

President - Royal:
The hydrostatic transmission is filled with oil (10W-30) on delivery from the factory. Unless it is opened (only to be done by a specialist), and provided no leakage occurs, no topping up with oil should normally be carried out. Transmission oil does not normally need to be changed.

STEERING CABLE

The steering cable should be adjusted for the first time after the machine has been in operation for 2 - 3 hours, and then after every 25 hours of operation.

Tension the steering cable by tightening up the nut (fig. 17). Important! The screws in the ends of the cable should be held firmly during adjustment so that the cable is not twisted. Use an adjustable wrench or similar, inserting it in the key handle in the ends of the screws.

Adjust the tension until all play is removed.

Do not tension the steering cable too hard. This can cause unnecessary wear to the steering cable, line wheel, etc.

PATENT - DESIGN REGISTRATION

This machine or parts thereof is covered by the following patent and design registration:

9901091-0 (SE), 9901730-3 (SE), SE00/00577 (PCT), SE00/00895 (PCT), 4.537.581 (US).

00 1080 (SE).

STIGA reserves the right to make alterations to the product without prior notification.

GÉNÉRALITÉS

Ce symbole signifie ATTENTION. Risque de blessure ou de dégât matériel en cas de non-respect des instructions.

Avant de démarrer la machine, lire attentivement les instructions ainsi que les consignes du fascicule « RÈGLES DE SÉCURITÉ » ci-joint.

SYMBOLES

Les symboles suivants figurent sur la machine. Ils attirent votre attention sur les dangers d'utilisation et les mesures à respecter.

Explication des symboles :

Attention !
Lire le mode d'emploi et le manuel de sécurité avant d'utiliser la machine.

Attention !
Attention aux projections. Travailler à une distance suffisante de toute présence.

Attention !
Porter des protections auditives.

Attention !
Cet engin n'est pas conçu pour circuler sur la voie publique.

La machine, équipée d'accessoires d'origine, ne peut en aucun cas être utilisée sur des pentes dont l'inclinaison est supérieure à 10°.

Attention !
Risque de brûlure. Ne pas toucher le silencieux.

RÉGLAGES ET INSTRUMENTS

Articles 1 -13, voir figures 1 -3.

1. DISPOSITIF DE LEVAGE

Pédale destinée à soulever en position de transport les accessoires montés à l'avant.

Pour lever l'accessoire, enfoncer la pédale jusqu'en bout de course. Relâcher ensuite la pédale pour bloquer le dispositif en position levée.

Pour abaisser l'accessoire, appuyer sur la pédale pour la débloquer. Lever ensuite progressivement le pied pour amener doucement l'accessoire en position de travail.

2A. FREIN DE SERVICE/ EMBRAYAGE (Master - Senator)

Le frein de service et l'embrayage sont actionnés par une seule pédale. Trois positions sont possibles:

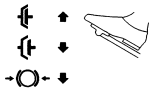

1. Pédale relâchée – marche avant enclenchée. La machine ne bougera pas si une vitesse est engagée. Le frein de service n'est pas activé.

2. Pédale enfoncée à mi-course – la marche avant est désenclenchée, on peut changer de vitesse. Le frein de service n'est pas activé.

3. Pédale enfoncée à fond – marche avant désenclenchée. Le frein de service est totalement activé.

REMARQUE ! Ne pas faire patiner l'embrayage pour régler la vitesse de service. Il est préférable de sélectionner un rapport adéquat pour atteindre la vitesse souhaitée.

2B. FREIN DE SERVICE (President – Royal)

Pédale activant le système de freinage. Trois positions sont possibles :

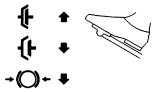

1. Pédale relâchée – frein de service non activé.

2. Pédale enfoncée jusqu'à mi-course – marche avant désenclenchée. Le frein de service n'est pas activé.

3. Pédale enfoncée à fond – marche avant désenclenchée. Le frein de service est totalement activé.

3. FREIN DE STATIONNEMENT

Inhibiteur permettant de bloquer la pédale de frein dans la position enfoncée.

Enfoncer à fond la pédale de frein. Déplacer l'inhibiteur vers la droite et relâcher la pédale de frein.

Pour débloquer le frein de stationnement, appuyer sur la pédale de frein. L'inhibiteur à ressort glisse sur le côté.

Avant d'utiliser la machine, vérifier que le frein de stationnement est relâché.

4. ACCÉLÉRATEUR (President – Royal)

Pédale activant la transmission variable.

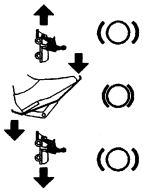

1. Pression sur la pédale avec la pointe du pied – la machine avance.

2. Pas de pression sur la pédale – la machine reste immobile.

3. Pression du talon sur la pédale – la machine recule.

L'accélérateur règle la vitesse. Plus la pression sur la pédale est importante, plus la vitesse de la machine augmente.

5. PLEIN RÉGIME/CHOKE

Réglage du régime moteur, permettant d'enrichir le mélange pour le démarrage à froid (pas pour Royal).

1. Choke – pour les démarrages à froid. Le choke est situé tout à l'avant de la rainure (pas pour Royal). Éviter d'utiliser la machine dans cette position. Veiller à passer en mode plein régime (voir ci-dessous) lorsque le moteur est chaud.

2. Plein régime – le mode plein régime doit toujours être enclenché lorsque la machine fonctionne.

3. Ralenti.

6. CHOKE (Royal)

Commande servant au démarrage du moteur à froid.

1. Manette tirée à fond – la soupape située dans le carburateur est fermée. Pour le démarrage à froid.

2. Commande enfoncée – volet de starter ouvert. Pour le démarrage à chaud et lors de la conduite.

Ne jamais conduire la machine avec le starter tiré lorsque le moteur est chaud.

7. BLOCAGE DE L'ALLUMAGE

Le blocage de l'allumage permet de démarrer et d'arrêter le moteur. Quatre positions :

1. Arrêt – le moteur est court-circuité. La clé peut être retirée.

2/3. Position de conduite.

4. Démarrage – le démarreur électrique est activé lorsque la clé est tournée à fond dans la position de démarrage. Lorsque le moteur tourne, laisser revenir clé en position de marche 2/3.

8. LEVIER DE VITESSES (Master - Senator)

Levier permettant d'enclencher l'une des cinq vitesses en marche avant (1-2-3-4-5), le point mort (N) ou la marche arrière (R).

L'embrayage doit être maintenu enfoncé pendant le changement de vitesse.

REMARQUE ! Veiller à ce que la machine soit à l'arrêt complet pour passer de marche avant en marche arrière et vice versa. Si une vitesse ne s'enclenche pas immédiatement, relâcher l'embrayage et l'enfoncer à nouveau. Ré-enclencher la vitesse. Ne jamais forcer le passage des vitesses.

9. PRISE DE FORCE (Master - President)

Levier permettant d'enclencher et de débloquer la prise de force actionnant les plateaux de coupe et les accessoires montés à l'avant. Deux positions sont possibles :

1.Levier vers l'avant – prise de force désengagée.

2. Levier vers l'arrière – prise de force engagée.

10. PRISE DE FORCE (Senator – Royal)

Levier permettant d'enclencher et de débloquer la prise de force électromagnétique actionnant les plateaux de coupe et les accessoires montés à l'avant. Deux positions sont possibles :

1. Pression sur la partie droite de l'interrupteur – la prise de force est enclenchée. Le symbole s'allume.

2. Pression sur la partie gauche de l'interrupteur – la prise de force est désengagée.

11. RÉGLAGE DE LA HAUTEUR DE COUPE (Royal)

La machine est équipée d'un dispositif permettant d'utiliser un plateau à réglage électrique de la hauteur de coupe (disponible comme accessoire).

Le variateur permet d'adapter à l'infini la hauteur de coupe.

La prise de raccordement du plateau de coupe est située sur le côté droit, devant la roue avant (fig. 18).

12. LEVIER DE DÉBRAYAGE (President – Royal)

Levier permettant de débrayer la transmission variable, ce qui permet de bouger la machine à la main, moteur éteint. Deux positions sont possibles:

1. Levier enfoncé – la transmission est activée pour un fonctionnement normal.

2. Levier tiré – débrayage de la transmission. La machine peut être déplacée manuellement.

Ne pas remorquer la machine sur de longues distances ou à des vitesses élevées pour éviter d'endommager la transmission.

13. VOLANT RÉGLABLE (Uniquement sur certains modèles)

Le volant est réglable verticalement dans 5 positions. Enfoncer l'inhibiteur situé sur la colonne de direction et mettre le volant à la hauteur adéquate.

Ne pas modifier la hauteur du volant pendant le fonctionnement de la machine.

UTILISATION

L'usage de la machine est réservé aux travaux suivants, avec les accessoires STIGA d'origine renseignés.

1. **Tonte**

   Avec plateau de coupe 13-2940 (85M), 13-2929 (92M) ou 13-2930 (107M), 13-2934 (107M El).

2. **Tonte du gazon et ramassage des feuilles**

   Utiliser le bac de ramassage tracté 13-1978 (30") ou 13-1950 (42").

3. **Transport du gazon de tonte et des feuilles.**

   Avec la remorque de transport 13-1979 (Standard) ou 13-1992 (Combi).

4. **Balayage**

   Avec brosse 13-0920, également utilisable pour dégager la neige.

5. **Déneigement**

   Avec lame à neige 13-0930. L'utilisation des chaînes 13-0929 (16") et des masses de roue 13-0921 est recommandée.

La charge verticale maximum exercée sur la boule de remorquage doit être inférieure à 100 N.

La charge d'inertie maximum exercée sur la boule de remorquage par les accessoires tractés doit être inférieure à 500 N.

REMARQUE ! Avant d'utiliser un tracteur, contactez votre compagnie d'assurance.

REMARQUE ! Cette machine n'est pas conçue pour circuler sur la voie publique.

DÉMARRAGE ET FONCTIONNEMENT

CARTER DE MOTEUR

Pour procéder à l'inspection et à l'entretien du moteur et de la batterie, retirer le carter de moteur. **Le moteur doit être coupé pour enlever le carter.**
Démontage :

1. Soulever les deux attaches situées à l'arrière (fig. 4).

2. Commencer par tirer légèrement le carter de moteur vers l'arrière, puis le soulever.

Assemblage :

1. Replier le siège vers l'avant.

2. Aligner les saillies et les encoches situées à l'avant du carter (fig. 5). Laisser un espace d'environ 2 cm.

3. Introduire les deux tiges côniques dans les trous situés à l'avant du carter. Pousser ensuite tout le carter vers l'avant,

5. puis rabattre les deux fermetures du carter (fig. 4).

Ne pas utiliser la machine si le carter de moteur n'est pas monté. Risque de brûlure et de blessure par écrasement.

REMPLISSAGE DU RÉSERVOIR DE CARBURANT

Utiliser uniquement du carburant sans plomb. Ne jamais utiliser de mélange carburant-huile 2 temps (fig. 6).

REMARQUE ! L'essence sans plomb ne se conserve pas indéfiniment. Ne pas l'utiliser au-delà de trente jours après l'achat.

Des carburants respectueux de l'environnement, par ex. l'essence alkylate, peuvent également être utilisés. Par leur composition, ils ont un impact réduit sur la nature et la santé.

L'essence est très inflammable et doit être conservée dans des récipients spécialement conçus à cet effet.

Faire le plein d'essence uniquement à l'extérieur, et ne pas fumer pendant l'opération. Faire le plein de carburant avant de démarrer le moteur. Ne jamais enlever le bouchon du réservoir ou procéder au remplissage quand le moteur tourne ou est encore chaud.

Ne pas remplir le réservoir à ras bord. Laisser un espace (= au moins la longueur du pistolet + 1 ou 2 cm par rapport au-dessus du réservoir) pour que le carburant puisse se dilater sans déborder lorsqu'il se réchauffe.

NIVEAU D'HUILE MOTEUR (Master – Senator – President)

À la livraison, le carter est rempli d'huile SAE 30.

Vérifier le niveau d'huile avant chaque utilisation. Placer la machine sur un sol plat.

Nettoyer la zone autour de la jauge d'huile. La dévisser et la sortir du carter. Essuyer la jauge au moyen d'un chiffon, Réintroduire la jauge dans le carter *et la visser à fond.*

Dévisser la jauge et la ressortir. Lire le niveau d'huile sur la jauge. Si le niveau d'huile descend en dessous du repère « FULL », faire l'appoint (fig. 7).

NIVEAU D'HUILE MOTEUR (Royal)

À la livraison, le carter est rempli d'huile SAE 10W-40.

Vérifier le niveau d'huile avant chaque utilisation. Placer la machine sur un sol plat.

Nettoyer la zone autour de la jauge d'huile. La dévisser et la sortir du carter. Essuyer la jauge au moyen d'un chiffon, réintroduire la jauge dans le carter *sans la serrer.*

La ressortir pour vérifier le niveau d'huile. Si le niveau d'huile descend en dessous du repère « UPPER », faire l'appoint (fig. 8).

DISPOSITIFS DE SÉCURITÉ

La machine est équipée des dispositifs de sécurité suivants :
- un interrupteur sur le levier de vitesse (uniquement Master et Senator).
- un interrupteur sur la pédale de frein (uniquement President et Royal).
- un interrupteur dans le support du siège (tous les modèles).

Pour démarrer la machine, vérifier que les points suivants sont respectés :
- levier de vitesses sur neutre (uniquement Master et Senator).
- pédale de frein enfoncée.
- conducteur assis sur le siège.

Vérifier le bon fonctionnement des dispositifs de sécurité avant toute utilisation de la machine!

Lorsque *le moteur tourne* et que *le conducteur est assis* sur le siège, procéder aux vérifications suivantes :
- enclencher une vitesse et se lever du siège – le moteur doit s'arrêter (modèles Master et Sena-

tor).
- enfoncer l'accélérateur pour mettre la machine en mouvement, puis la relâcher – la machine doit s'arrêter (modèles President et Royal).
- enclencher la prise de force, se lever du siège – la prise de force doit se désactiver.

Ne pas utiliser une machine dont les dispositifs de sécurité sont déficients ! Faire contrôler la machine dans un atelier agréé !

DÉMARRAGE DU MOTEUR

1. Ouvrir le robinet de carburant (fig. 6).

2. Vérifier que le câble de la bougie d'allumage est bien branché.

3. Vérifier que la prise de force n'est pas activée.

4a. Master – Senator :
Mettre le levier de vitesse en position neutre.

4b. President – Royal :
Ne pas laisser le pied sur l'accélérateur.

5a. Master – Senator – President :
Démarrage à froid - ramener la commande d'accélérateur vers l'avant sur la position de starter. Démarrage à chaud – mettre la manette sur plein régime (environ 1 cm plus loin que la position choke).

5b. Royal :
ramener la commande d'accélérateur sur la position pleins gaz. Démarrage à froid - sortir entièrement la commande de starter. Démarrage à chaud – ne pas toucher la commande de starter.

6. Enfoncer à fond la pédale de frein.

7. Démarrer le moteur en tournant la clé de contact.

8a. Master – Senator – President :
après le démarrage du moteur, amener progressivement la pédale de commande à la position pleins gaz si le starter a servi au démarrage.

8b. Royal :
Lorsque le moteur a démarré, repousser progressivement le choke s'il a été utilisé.

9. Ne pas utiliser la machine pour des travaux sous charge immédiatement après un démarrage à froid. Laisser d'abord tourner le moteur pendant quelques minutes pour permettre à l'huile de chauffer.

Le moteur doit toujours être utilisé à plein rendement.

ARRÊT

Désactiver la prise de force. Serrer le frein de stationnement.

Laisser tourner le moteur au ralenti pendant 1 à 2 minutes. Arrêter le moteur en tournant la clé.

Fermer le robinet de carburant. Ce point est particulièrement important si la machine doit être transportée par camion, par exemple.

Si la machine est abandonnée sans surveillance, retirer la clé de contact. Débrancher également le câble de la bougie.

Le moteur peut être chaud aussitôt après l'arrêt. Ne pas toucher le pot d'échappement, le cylindre ni les ailettes de refroidissement. Risque de brûlure.

CONSEILS DE CONDUITE

Pour la tonte sur terrains en pente, s'assurer que le moteur contient suffisamment d'huile (niveau d'huile sur « FULL/UPPER »).

Faitre très attention dans les pentes. Ne pas démarrer ou s'arrêter brutalement sur un terrain en pente. Ne jamais circuler perpendiculairement à une pente. Se déplacer de haut en bas, et de bas en haut.

Dans les descentes dont la pente est supérieure à 20°, il est possible que les roues arrière se soulèvent du sol, mais le plateau de coupe empêchera la machine de basculer.

La machine, équipée d'accessoires d'origine, ne peut en aucun cas être utilisée sur des pentes dont l'inclinaison est supérieure à 10°.

Ralentir dans les pentes et dans les virages pour éviter de basculer ou de perdre le contrôle de la machine.

Ne pas braquer à fond lorsque la machine est en vitesse supérieure et à plein régime. Dans cette situation, elle pourrait facilement basculer.

Garder les mains et les doigts à distance du support du siège. Risque de blessure par écrasement. Ne pas utiliser la ma-

chine sans le carter de moteur.

Ne jamais rouler avec le plateau de coupe en position levée pour ne pas endommager sa courroie s'entraînement.

ENTRETIEN

PROGRAMME D'ENTRETIEN

Respecter le programme d'entretien STIGA pour conserver la machine en bon état de marche, qui respecte l'environnement et reste sûre et fiable.

Le contenu de ce programme est repris dans le carnet d'entretien ci-joint.

Il est recommandé de confier les entretiens à des services agréés. Les travaux y seront effectués par du personnel expérimenté n'utilisant que des pièces d'origine.

À chaque entretien, un cachet doit être apposé dans le carnet. Un carnet d'entretien comportant tous les cachets requis augmente la valeur de reprise de la machine.

PRÉCAUTIONS

Sauf indication contraire, les interventions et entretiens doivent s'effectuer sur des machines immobilisées dont le moteur est à l'arrêt.

Bloquer la tondeuse en serrant le frein à main.

Pour éviter le démarrage intempestif du moteur, l'arrêter, débrancher le câble d'alimentation de la bougie et le raccorder à la terre. Débrancher le câble attaché au pôle négatif de la batterie.

NETTOYAGE

Pour réduire le risque d'incendie, dégager l'herbe, les feuilles et l'excédent d'huile se trouvant sur le moteur, le silencieux/convertisseur catalytique, la batterie et le réservoir de carburant.

Pour réduire le risque d'incendie, contrôler régulièrement que la machine ne présente aucune fuite d'huile et/ou de carburant.

En cas de nettoyage de la machine avec de l'eau sous haute pression, ne pas diriger le jet directement vers la transmission.

Ne pas diriger les jets d'eau directement sur le moteur. Nettoyer le moteur à la brosse ou à l'air comprimé.

HUILE MOTEUR (Master - Senator - President)

Remplacer l'huile une première fois après 5 heures d'utilisation, puis toutes les 50 heures d'utilisation ou une fois par saison.

Augmenter la fréquence des vidanges (toutes les 25 heures ou une fois par saison) si le moteur est soumis à rude épreuve ou si la température ambiante est élevée.

Vidanger l'huile quand le moteur est chaud. Toujours utiliser de l'huile de bonne qualité (grade SF, SG ou SH).

L'huile moteur peut être très chaude si on l'évacue aussitôt après l'arrêt. Il est donc recommandé de laisser refroidir le moteur pendant quelques minutes avant d'effectuer la vidange.

Dévisser le bouchon de vidange d'huile (fig. 9). Il est situé sur le côté gauche du moteur (machine vue de dos).

Récupérer l'huile dans un récipient. Déposer ensuite l'huile usagée dans une station de recyclage. L'huile ne peut pas entrer en contact avec les courroies trapézoïdales.

Revisser le bouchon de vidange.

Retirer la jauge et ajouter de l'huile jusqu'à atteindre la limite supérieure marquée « FULL ».

Contenance : 1,4 litre

Type d'huile d'été (> 4° C): SAE-30
(De l'huile SAE 10W-30 peut également être utilisée. Toutefois, la consommation d'huile peut augmenter légèrement avec des grades 10W-30. Vérifier donc régulièrement le niveau d'huile en cas d'utilisation de ces grades).

Type d'huile d'hiver (< 4° C): SAE 5W-30
(si cette huile n'est pas disponible, utiliser SAE 10W-30).

Choisir une huile sans additifs.

Ne pas trop remplir le réservoir d'huile pour éviter la surchauffe du moteur.

HUILE MOTEUR (Royal)

Remplacer l'huile une première fois après 20 heures d'utilisation (ou au cours du premier mois), puis toutes les 100 heures d'utilisation ou tous les 6 mois.

Vidanger l'huile quand le moteur est chaud. Toujours utiliser de l'huile de bonne qualité (grade SF, SG ou SH).

L'huile moteur peut être très chaude si on l'évacue aussitôt après l'arrêt. Il est donc recommandé de laisser refroidir le moteur pendant quelques minutes avant d'effectuer la vidange.

Dévisser le bouchon de vidange à l'extrémité du tuyau (fig. 10).

Récupérer l'huile dans un récipient. Déposer ensuite l'huile usagée dans une station de recyclage. L'huile ne peut pas entrer en contact avec les courroies trapézoïdales.

Revisser le bouchon de vidange. Vérifier l'état et la position du joint en fibre et du joint torique à l'intérieur du bouchon.

Retirer la jauge et ajouter de l'huile jusqu'à atteindre la limite supérieure marquée « UPPER ».

Quantité d'huile : 0,9 l (= quantité d'huile à remplacer. Le moteur a une contenance totale de 1,15 l).

Type d'huile pour toutes saisons : SAE 10W-40. Pour les températures très basses (< -20° C), utiliser SAE 5W-30.

Choisir une huile sans additifs.

Ne pas trop remplir le réservoir d'huile pour éviter la surchauffe du moteur.

FILTRE À AIR - MOTEUR

Master – Senator – President :
Nettoyer le préfiltre en papier au moins une fois par an et après un maximum de 25 heures d'utilisation.

Nettoyer le filtre en papier au moins une fois par an et après un maximum de 100 heures d'utilisation.

Royal :
Nettoyer le filtre à air (préfiltre et filtre en papier) au moins une fois par trimestre et au maximum après 50 heures d'utilisation. Remplacer le filtre en papier une fois par an ou toutes les 200 heures d'utilisation.

Pour tous les modèles :
REMARQUE : augmenter la fréquence de nettoyage des filtres si la machine est utilisée sur des terrains poussiéreux.

1. Retirer le couvercle du filtre à air (fig 11 -12).

2. Démonter la partie amovible du filtre à papier ainsi que le préfiltre en mousse. Veiller à ce qu'aucune saleté ne tombe dans le carburateur. Nettoyer le support du filtre à air.

3. Laver le préfiltre au détergent liquide et à l'eau, puis le presser pour l'essorer. Verser un peu d'huile sur le filtre et presser ce dernier pour la faire pénétrer.

4. Pour nettoyer l'élément en papier du filtre, procéder comme suit : le tapoter légèrement contre une surface lisse. En cas d'encrassage intense, remplacer le filtre.

5. Pour remonter le filtre, répéter les opérations dans l'ordre inverse.

Ne pas utiliser de solvants à base de pétrole (par ex. du kérosène) pour nettoyer le filtre en papier. Ces solvants sont susceptibles d'endommager le filtre.

Ne pas nettoyer à l'air comprimé l'élément en papier du filtre. L'élément en papier ne doit pas être huilé.

BOUGIE D'ALLUMAGE

Remplacer la bougie d'allumage après 100 heures d'utilisation ou une fois par saison. Pour remplacer la bougie, une clé à bougie A et un levier de torsion B sont fournis avec les accessoires.

Recommandations du fabricant de moteur :

Master – Senator – President : Champion J19LM.
Royal : NGK BPR5ES ou DENSO W16EPR-U.

Écartement correct : 0,75 mm (fig. 13).

NIVEAU D'HUILE MOTEUR (Master – Senator – President)

Le moteur est refroidi à l'air. Il peut être endommagé en cas de défaillance du système de refroidissement. Le moteur doit être nettoyé toutes les 100 heures d'utilisation et au moins une fois par an.

Retirer le carter du ventilateur. Nettoyer les ailettes de refroidissement situées sur le cylindre, le ventilateur et la calandre (fig. 14). Augmenter la

fréquence du nettoyage en cas de tonte de gazon sec.

BATTERIE

La batterie est du type à soupape avec une tension nominale de 12 V. Elle ne nécessite aucun entretien. Inutile de vérifier ou compléter les niveaux d'électrolyte (fig 15).

À la livraison, la batterie se trouve dans la boîte des accessoires.

Charger complètement la batterie avant la première utilisation. La batterie doit être chargée au maximum lorsqu'on l'entrepose. Une batterie remisée totalement vide risque d'être endommagée de manière permanente.

Lorsque la machine reste entreposée pour de longues périodes (plus d'un mois), il convient de charger la batterie, de la débrancher et de la conserver en sécurité dans un endroit frais. Elle doit être complètement rechargée avant d'être réinstallée sur la machine.

La batterie peut être chargée suivant deux procédés:

1. Par un chargeur de batterie (méthode recommandée). Le chargeur utilisé doit fournir une tension constante. L'utilisation d'un chargeur de type standard (pour batteries à acide) risque d'endommager la batterie.
   Stiga recommande le chargeur de batterie réf. 1136-0602-01, en vente chez les distributeurs agréés.
2. Vous pouvez également laisser le moteur charger la batterie. Dans ce cas il est très important de laisser tourner le moteur sans interruption pendant au moins 45 minutes, surtout lors de la première utilisation ou après un long entreposage de la machine.

Ne pas provoquer de court-circuit aux bornes de la batterie. Cela provoquerait des étincelles susceptibles de mettre le feu. Éviter également tout contact entre les bijoux en métal et les bornes de la batterie.

Si l'extérieur, le couvercle ou les bornes de la batterie sont endommagés ou qu'il y a des interférences au niveau des barrettes de connexion, remplacer immédiatement la batterie.

Nettoyer les traces d'oxydation qui peuvent apparaître sur les bornes. Nettoyer les bornes au moyen d'une brosse en métal, puis les graisser.

LUBRIFICATION - CHÂSSIS

La machine possède trois points de graissage sur l'essieu arrière. Les lubrifier à la graisse universelle toutes les 25 heures d'utilisation (fig. 16).

Plusieurs fois par saison, appliquer de la graisse universelle sur les câbles de direction.

Plusieurs fois par saison, appliquer de la graisse universelle sur les paliers en plastique.

Plusieurs fois par saison, enduire d'huile moteur les joints du bras oscillant.

Plusieurs fois par saison, appliquer quelques gouttes d'huile moteur aux deux extrémités du câble de réglage du régime.

Master – Senator :
À la sortie d'usine, la transmission est remplie d'huile (SAE 80W-90). Si elle n'a pas été ouverte (cette opération étant exclusivement réservée à du personnel agréé), il ne faut en principe pas rectifier le niveau d'huile.

President – Royal :
À la sortie d'usine, la transmission hydrostatique est remplie d'huile (10W-30). En principe, il ne faut pas faire l'appoint, sauf si elle a été ouverte (uniquement par un expert) ou si elle fuit. Normalement, l'huile de transmission ne doit pas être remplacée.

CÂBLE DE DIRECTION

Resserrer le câble de direction après les 2 – 3 premières heures de fonctionnement de la machine, puis toutes les 25 heures d'utilisation.

Régler la tension du câble de direction en serrant l'écrou (fig. 17). Important ! Pendant le réglage, maintenir fermement les vis aux extrémités du câble pour éviter qu'il ne se vrille. Pour cela, utiliser une clé à molette ou un outil similaire pour bloquer l'extrémité des vis.

Retendre les câbles pour supprimer tout jeu.

Ne pas appliquer une tension trop forte sur le câble pour ne pas endommager le câble de direction, la poulie, etc.

BREVET - ENREGISTREMENT

Cette machine et les pièces qui la composent sont enregistrées sous le n° de brevet :

9901091-0 (SE), 9901730-3 (SE), SE00/00577 (PCT), SE00/00895 (PCT), 4.537.581 (US).

00 1080 (SE).

STIGA se réserve le droit de modifier le produit sans avis préalable.

ALGEMEEN

Dit symbool geeft een WAARSCHUWING weer. Als de instructies niet nauwkeurig worden opgevolgd, kan dit leiden tot verwondingen en/of schade.

Voordat u deze machine in gebruik neemt, moet u de gebruiksaanwijzing en de meegeleverde "VEILIGHEIDSVOORSCHRIFTEN" zorgvuldig doornemen.

SYMBOLEN

Op de machine ziet u de volgende symbolen om u eraan te herinneren dat voorzichtigheid en oplettendheid bij gebruik geboden is.

Betekenis van de symbolen:

Waarschuwing!
Lees vóór gebruik van de machine de gebruikershandleiding en de veiligheidsvoorschriften.

Waarschuwing!
Kijk uit voor weggegooide voorwerpen. Houd omstanders op afstand.

Waarschuwing!
Draag altijd gehoorbescherming.

Waarschuwing!
Deze machine is niet bedoeld voor rijden op de openbare weg.

Deze machine mag, met daarop originele accessoires gemonteerd, op een helling met een hoek van maximaal 10° rijden.

Waarschuwing!
Kans op brandwonden. Raak de geluiddemper niet aan.

BEDIENING EN INSTRUMENTEN

Nummers 1 -13: zie afbeeldingen 1 -3.

1. GEREEDSCHAPSLIFT

Pedaal om aan de voorzijde gemonteerd gereedschap omhoog te brengen tot in de transportstand.

Om het gereedschap op te tillen, het pedaal volledig intrappen. Laat het pedaal vervolgens opkomen. De gereedschapslift wordt nu in opgetilde stand geblokkeerd.

Om het gereedschap te laten zakken, het pedaal zo ver intrappen dat de vergrendeling vrijkomt. Laat de gereedschapslift tot in de werkstand zakken door uw voet geleidelijk aan op te lichten.

2A. BEDRIJFSREM/KOPPELING (Master - Senator)

Pedaal dat bedrijfsrem en koppeling combineert. Drie standen:

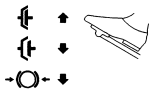

1. Pedaal omhoog - aandrijving. De machine rijdt als er een versnelling wordt gekozen. Bedrijfsrem niet geactiveerd.

2. Pedaal voor de helft ingetrapt - aandrijving ontkoppeld, er kan geschakeld worden. Bedrijfsrem niet geactiveerd.

3. Pedaal volledig ingetrapt - aandrijving ontkoppeld. Bedrijfsrem volledig geactiveerd.

LET OP! Regel de snelheid niet door de koppeling te laten slippen. Gebruik de juiste versnelling voor de goede snelheid.

2B. BEDRIJFSREM (President - Royal)

Rempedaal. Drie standen:

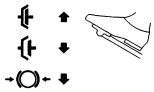

1. Pedaal omhoog - bedrijfsrem niet geactiveerd.

2. Pedaal voor de helft ingetrapt - aandrijving ontkoppeld. Bedrijfsrem niet geactiveerd.

3. Pedaal volledig ingetrapt - aandrijving ontkoppeld. Bedrijfsrem volledig geactiveerd.

3. PARKEERREM

Vergrendeling die het rempedaal in de ingetrapte stand kan vastzetten.

Trap het pedaal volledig in. Duw de vergrendeling naar rechts en laat daarna het rempedaal opkomen.

De parkeerrem wordt uitgeschakeld door een lichte druk op het rempedaal. De vergrendeling met

veerbelasting glijdt dan opzij.

Zorg dat de parkeerrem tijdens het rijden ontkoppeld is.

4. AANDRIJFPEDAAL (President - Royal)

Pedaal dat de traploze transmissie bedient.

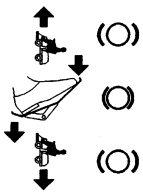

1. Druk het pedaal omlaag met het voorste gedeelte van uw voet - de machine rijdt vooruit.

2. Pedaal onbelast - de machine staat stil.

3. Druk het pedaal omlaag met de hiel - de machine rijdt achteruit.

Het aandrijfpedaal regelt de snelheid. Hoe dieper het pedaal wordt ingetrapt, hoe sneller de machine rijdt.

5. GAS-/CHOKEHENDEL

Hendel om de snelheid te regelen en om te choken bij een koude start. Dit laatste geldt niet voor Royal.

1. Choke - voor het starten van een koude motor. De choke bevindt zich helemaal vooraan in de groef (geldt niet voor Royal). Vermijd rijden in deze stand, zet de hendel op vol gas (zie hieronder) bij een warme motor.

2. Vol gas - bij gebruik van de machine altijd vol gas geven.

3. Stationairloop.

6. CHOKEHENDEL (Royal)

Trekhendel om te choken bij koude start.

1. Hendel volledig uitgetrokken - chokeklep in de carburateur gesloten. Voor koude start.

2. Hendel ingedrukt. Chokeklep open. Voor starten met warme motor en tijdens het rijden.

Rijd nooit met uitgetrokken choke als de motor warm is.

7. CONTACTSLOT

Contactslot dat gebruikt wordt om de motor te starten en uit te schakelen. Vier standen:

1. Stopstand - de motor is kortgesloten. De sleutel kan verwijderd worden.

2/3. Rijstand.

4. Startstand - de elektrische startmotor wordt geactiveerd op het moment dat de sleutel in de veerbelaste startstand wordt gedraaid. Laat de sleutel teruggaan naar rijstand 2/3 wanneer de motor gestart is.

8. VERSNELLINGSPOOK (Master - Senator)

Pook om één van de vijf versnellingen vooruit (1-2-3-4-5), neutraal (N) of achteruit (R) te kiezen.

Tijdens het schakelen moet het koppelingspedaal ingetrapt zijn.

LET OP! Zorg dat de machine volledig stilstaat voordat u van de achteruit in de vooruit of omgekeerd schakelt. Als u niet meteen in een bepaalde versnelling kunt schakelen, laat het koppelingspedaal dan opkomen en trap het opnieuw in. Schakel opnieuw naar de gewenste versnelling. Probeer nooit geforceerd in een gewenste versnelling te schakelen.

9. KRACHTAFNEMER (Master - President)

Hendel voor in- en uitschakelen van de krachtafnemer voor aandrijving van aan de voorzijde gemonteerde accessoires. Twee standen:

1.Voorste stand - krachtafnemer uitgeschakeld.

2. Achterste stand - krachtafnemer ingeschakeld.

10. KRACHTAFNEMER (Senator – Royal)

Hendel voor in- en uitschakelen van de elektromagnetische krachtafnemer voor aandrijving van aan de voorzijde gemonteerde accessoires. Twee standen:

1. Druk op het rechterdeel van de schakelaar - de krachtafnemer wordt ingeschakeld. Het symbool brandt.

2. Druk op het linkerdeel van de schakelaar - de krachtafnemer wordt uitgeschakeld.

11. INSTELLEN MAAIHOOGTE (Royal)

De machine is uitgerust met een mechanisme voor het gebruik van een maaidek met elektrische maaihoogte-instelling (als accessoire verkrijgbaar).

De schakelaar wordt gebruikt om de maaihoogte traploos in te stellen.

Het contact voor de aansluiting van het maaidek is aan de rechterkant gemonteerd, vóór het voorwiel (afb. 18).

12. ONTKOPPELHENDEL (President - Royal)

Hendel om de traploze transmissie uit te schakelen. Hiermee kunt u de machine handmatig verplaatsen zonder de motor te gebruiken. Twee standen:

1. Hendel ingedrukt - transmissie ingeschakeld voor normaal gebruik.

2. Hendel uitgetrokken - transmissie uitgeschakeld. De machine kan handmatig worden verplaatst.

De machine mag niet over lange afstanden of met hoge snelheid gesleept worden. Hierdoor kan de versnellingsbak beschadigd worden.

13. INSTELBAAR STUUR (Alleen op bepaalde modellen)

Het stuur is in hoogte verstelbaar (5 standen). Druk de vergrendeling op de stuurstang in en zet het stuur hoger of lager tot in de gewenste stand.

Het stuur tijdens het rijden niet verstellen.

TOEPASSINGEN

De machine mag uitsluitend gebruikt worden bij de volgende werkzaamheden met de aangegeven originele STIGA-accessoires:

1. **Gras maaien**

   Met maaidek 13-2940 (85M), 13-2929 (92M) of 13-2930 (107M), 13-2934 (107M El).

2. **Gras en bladeren vegen**

   Met een getrokken grasvangbak 13-1978 (76,2 cm) of 13-1950 (106,7 cm).

3. **Gras- en bladtransport**

   Met transportkar 13-1979 (Standard) of 13-1992 (Combi).

4. **Vegen**

   Met veegeenheid 13-0920, die ook gebruikt kan worden om sneeuwruimen te vereenvoudigen.

5. **Sneeuwruimen**

   Met sneeuwschuif 13-0930. Sneeuwkettingen 13-0929 (40,6 cm) en framegewichten 13-0921 worden aanbevolen.

Het trekmechanisme mag worden belast met een verticale kracht van maximaal 100 N.

De duwkracht van getrokken accessoires mag, in het trekmechanisme, niet groter zijn dan 500 N.

LET OP! Neem vóór het gebruik van een aanhanger altijd contact op met uw verzekeringsmaatschappij.

LET OP! Deze machine is niet bedoeld voor rijden op de openbare weg.

STARTEN EN RIJDEN

MOTORKAP

Om de motor en de accu te kunnen inspecteren en onderhouden, verwijdert u de kap. **De motor mag niet draaien als u de kap verwijdert.**
Kap verwijderen:

1. Klap aan de achterzijde van de kap beide vergrendelingen omhoog (afb. 4).

2. Trek de motorkap eerst iets terug. Til de kap daarna omhoog.

Kap terugplaatsen:

1. Kantel de stoel naar voren.

2. Zorg dat de pennen boven aan de voorzijde van de kap zich tegenover de gaten in de rand van het chassis bevinden (afb. 5). Laat een tussenruimte van ongeveer 2 cm over.

3. Geleid de conische pennen in de openingen in de rand van het chassis. Druk de hele kap nu naar voren.

5. Klap de beide vergrendelingen weer naar beneden (afb. 4).

De machine alleen gebruiken met gesloten kap. Anders bestaat er een kans op brandwonden en kneuzingen.

BENZINE BIJVULLEN

Gebruik altijd loodvrije benzine. Gebruik nooit tweetakt motorolie (afb. 6).

LET OP! Denk erom dat benzine beperkt houdbaar is. Koop niet meer benzine dan u binnen 30 dagen gebruikt.

U kunt ook milieuvriendelijke benzine gebruiken, d.w.z. gealkyleerde benzine. Dit type benzine heeft een samenstelling die minder schadelijk is voor mens en milieu.

Benzine is uiterst brandbaar. Bewaar brandstof altijd in een speciaal daarvoor bestemde tank.

Vul alleen buitenshuis benzine bij en rook niet tijdens het bijvullen. Vul de tank voordat u de motor start. Verwijder nooit de vuldop en vul de machine nooit met benzine wanneer de motor loopt of nog warm is.

Vul de benzinetank nooit helemaal tot de rand. Laat een zekere ruimte (ten minste de gehele vulbuis plus 1-2 cm bovenin de tank) leeg, zodat de benzine, wanneer deze warm wordt, kan uitzetten zonder over te stromen.

OLIEPEIL VAN DE MOTOR CONTROLEREN (Master - Senator - President)

Het carter is bij aflevering altijd gevuld met olie SAE 30.

Controleer voor elk gebruik of het oliepeil correct is. De machine moet op een vlakke ondergrond staan.

Zorg dat de omgeving rond de oliepeilstok schoon is. Draai de oliepeilstok los en trek hem omhoog. Veeg de oliepeilstok af. Breng de stok weer aan *en draai hem vast.*

Draai hem daarna weer los en trek hem omhoog. Lees het oliepeil af. Vul olie bij tot de "FULL"-streep als het oliepeil onder deze markering staat (afb. 7).

OLIEPEIL VAN DE MOTOR CONTROLEREN (Royal)

Het carter is bij aflevering altijd gevuld met olie SAE 10W-40.

Controleer voor elk gebruik of het oliepeil correct is. De machine moet op een vlakke ondergrond staan.

Zorg dat de omgeving rond de oliepeilstok schoon is. Draai de oliepeilstok los en trek hem omhoog. Veeg de oliepeilstok af. Breng de stok weer aan *en draai hem vast.*

Trek de peilstok weer omhoog en lees het oliepeil af. Vul olie bij tot de "UPPER"-streep als het oliepeil onder deze markering staat (afb. 8).

VEILIGHEIDSSYSTEEM

Deze machine is uitgerust met een veiligheidssysteem dat bestaat uit:
- een schakelaar op de versnellingspook (alleen bij Master, Senator).
- een schakelaar op het rempedaal (alleen bij President, Royal).
- een schakelaar in de beugel van de zitting (alle modellen).

Om de machine te kunnen starten moet:
- de versnellingspook in de neutrale stand (geldt voor Master, Senator) staan.
- het rempedaal zijn ingetrapt.
- de bestuurder op zijn plek zitten.

Controleer vóór gebruik altijd de werking van het veiligheidssysteem!

Doe dit op de volgende wijze (*de motor loopt* en *de bestuurder zit op de stoel*):
- schakel in een versnelling, til uw lichaam even op van de stoel - de motor moet stoppen (geldt voor de Master, Senator).
- trap het aandrijfpedaal in, zodat de machine gaat rijden en laat het aandrijfpedaal weer los - de machine moet stoppen (geldt voor de President, Royal).
- schakel de krachtafnemer in, til uw lichaam even op van de stoel - de krachtafnemer moet worden uitgeschakeld.

Als het veiligheidssysteem niet werkt, mag de machine niet worden gebruikt! Breng de machine voor controle naar een servicewerkplaats!

MOTOR STARTEN

1. Open de benzinekraan (afb. 6).

2. Controleer of de bougiekabel op zijn plaats zit.

3. Controleer of de krachtafnemer uitgeschakeld is.

4a. Master - Senator:
Zet de versnellingspook in de neutrale stand.

4b. President - Royal:
Houd uw voet niet op het aandrijfpedaal.

5a. Master - Senator - President:
Starten van een koude motor - zet de gashendel helemaal in de chokestand. Warme start - zet de gashendel op vol gas (ca. 1 cm achter de chokestand).

5b. Royal:
Zet de gashendel op vol gas. Starten van een koude motor - trek de chokehendel volledig uit. Starten van een warme motor - raak de chokehendel niet aan.

6. Trap het rempedaal volledig in.

7. Draai de contactsleutel om en start de motor.

8a. Master - Senator - President:
Wanneer de motor is gestart, duwt u de gashendel geleidelijk naar vol gas als u de choke gebruikt hebt.

8b. Royal:
Wanneer de motor is gestart, duwt u de chokehendel geleidelijk in als u deze gebruikt hebt.

9. Laat de machine na een koude start niet onmiddellijk belast werken, maar laat de motor eerst een paar minuten warmdraaien. Op die manier kan de olie opwarmen.

Laat de motor altijd op vol gas draaien wanneer hij in gebruik is.

STOPPEN

Schakel de krachtafnemer uit. Trek de parkeerrem aan.

Laat de motor 1 - 2 minuten stationair draaien. Zet de motor af door de contactsleutel om te draaien.

Sluit de benzinekraan. Dit is vooral belangrijk als de machine op bijv. een aanhanger vervoerd moet worden.

Als u de machine onbewaakt achterlaat, verwijder dan de contactsleutel. Haal ook de bougiekabel van de bougie.

Direct na gebruik kan de motor bijzonder heet zijn. Raak de demper, de cilinder of de koelribben niet aan. Dit kan ernstige brandwonden veroorzaken.

TIPS

Zorg er voor dat bij rijden op hellingen de juiste hoeveelheid olie in de motor aanwezig is (oliepeil op "FULL/UPPER").

Wees voorzichtig bij het rijden op hellingen. Start of stop niet plotseling wanneer u een helling op- of afrijdt. Rijd nooit dwars over een helling. Rijd van boven naar beneden en van beneden naar boven.

Als u op hellingen van meer dan 20° naar beneden rijdt, dan kunnen de achterwielen loskomen van de grond. Het maaidek zal echter verhinderen dat de machine over de kop slaat.

Deze machine mag, met daarop originele accessoires gemonteerd, op een helling met een hoek van maximaal 10° rijden.

Neem gas terug op hellingen en wanneer u scherpe bochten maakt, om te voorkomen dat de machine kantelt of u de controle over de machine verliest.

Draai bij rijden in de hoogste versnelling en bij vol gas het stuur niet volledig naar één kant. De machine kan dan kantelen.

Blijf met uw handen uit de buurt van de zittinghouder. U kunt dan bekneld raken! Rijd nooit zonder motorkap.

Rijd nooit als het maaidek in de bovenste stand staat. Dit kan schade aan de aandrijfsnaar van het maaidek veroorzaken.

SERVICE EN ONDERHOUD

SERVICEPROGRAMMA

Om de machine voortdurend in goede staat te houden, de betrouwbaarheid en veiligheid te bevorderen en het milieu te ontzien, moet het onderhoudsprogramma van STIGA worden gevolgd.

De inhoud van dit programma vindt u in het bijgevoegde serviceboekje.

Wij raden u aan reparaties te laten uitvoeren door een erkende servicewerkplaats. Dit garandeert dat de werkzaamheden worden verricht door bekwaam personeel en dat originele reserveonderdelen worden gebruikt.

Bij elke reparatie krijgt u een stempel in uw serviceboekje. Een boekje dat "volgestempeld" is, wordt een waardevol document dat de tweedehandswaarde van de machine verhoogt.

VOORBEREIDING

Tenzij anders aangegeven moet alle service en onderhoud worden uitgevoerd als de machine stil staat en de motor niet draait.

Zorg dat de machine niet kan wegrollen. Gebruik daarom altijd de parkeerrem.

Voorkom dat de motor onbedoeld start door altijd de motor uit te zetten, de bougiekabel los te koppelen van de bougie en deze te aarden. Maak de minkabel los van de accu.

SCHOONMAKEN

Om het brandgevaar te verkleinen motor, geluiddemper/katalysator, accu en brandstoftank vrijhouden van gras, bladeren en olie.

Om het brandgevaar te verkleinen regelmatig controleren of er sprake is van olie- en/of brandstoflekkage.

Als u de machine met een hogedrukreiniger reinigt, richt de straal dan niet rechtstreeks op de versnellingsbak.

Richt geen waterstralen rechtstreeks op de motor. Gebruik een borstel of perslucht om hem schoon te maken.

MOTOROLIE (Master - Senator - President)

Vervang de motorolie de eerste keer na 5 werkuren, daarna na elke 50 werkuren of één keer per seizoen.

Ververs de olie vaker, om de 25 draaiuren of minstens één keer per seizoen, als de motor extra hard of bij hoge omgevingstemperaturen moet werken.

Ververs de olie wanneer de motor warm is. Gebruik olie van goede kwaliteit (serviceklasse SF, SG of SH).

Direct na het stoppen van de machine kan de motorolie erg heet zijn. Laat de motor daarom een paar minuten afkoelen voordat u de olie aftapt.

Schroef de olieaftapplug los (afb. 9). Deze plug bevindt zich links op de motor (gezien vanaf de achterkant van de machine).

Vang de olie op in een vat. Breng die olie vervolgens naar een milieustraat. Mors geen olie op de V-snaren.

Schroef de olieaftapplug vast.

Verwijder de oliepeilstok en vul olie bij tot de aanduiding "FULL".

Hoeveelheid olie: 1,4 liter

Olietype zomer (>4 ºC): SAE-30
(U kunt ook SAE 10W-30 gebruiken. Het olieverbruik kan echter iets toenemen als u 10W-30 gebruikt. Controleer het oliepeil vaker als u dit type olie gebruikt.)

Olietype winter (<4 ºC): SAE 5W-30
(indien niet verkrijgbaar, neem dan SAE 10W-30).

Gebruik olie zonder toevoegingen.

Vul niet te veel olie bij. Dit kan tot oververhitting van de motor leiden.

MOTOROLIE (Royal)

Ververs de olie voor de eerste keer na 20 werkuren (of tijdens de eerste maand) en dan na 100 werkuren of na elke 6 maanden.

Ververs de olie wanneer de motor warm is. Gebruik olie van goede kwaliteit (serviceklasse SF, SG of SH).

Direct na het stoppen van de machine kan de motorolie erg heet zijn. Laat de motor daarom een paar minuten afkoelen voordat u de olie aftapt.

Schroef de olieaftapplug aan het uiteinde van de leiding los (afb. 10).

Vang de olie op in een vat. Breng die olie vervolgens naar een milieustraat. Mors geen olie op de V-snaren.

Schroef de olieaftapplug vast. Let op dat de vezelpakking en de ring in de plug onbeschadigd zijn en op hun plaats zitten.

Verwijder de oliepeilstok en vul olie bij tot de aanduiding "UPPER".

Hoeveelheid olie: 0,9 l (= hoeveelheid olie bij verversing. De totale inhoud bedraagt 1,15 liter).

Olietype voor alle seizoenen: SAE 10W-40.
Voor extreem lage temperaturen (<-20 °C): SAE 5W-30.

Gebruik olie zonder toevoegingen.

Vul niet te veel olie bij. Dit kan tot oververhitting van de motor leiden.

LUCHTFILTER - MOTOR

Master - Senator - President:
Reinig het voorfilter jaarlijks of na 25 werkuren, afhankelijk van wat het eerst van toepassing is.

Reinig het papierfilter jaarlijks of om de 100 werkuren, afhankelijk van wat het eerst van toepassing is.

Royal
Reinig het luchtfilter (voorfilter en papierfilter) om de 3 maanden of om de 50 werkuren, afhankelijk van wat het eerst van toepassing is. Reinig het papierfilter jaarlijks of om de 200 werkuren.

Alle modellen:
Let op! Reinig beide filters vaker indien de machine in stoffige omstandigheden moet werken.

1. Neem de luchtfilterkap weg (afb. 11-12).

2. Demonteer het papierfilter en het voorfilter (= schuimplastic filter). Zorg ervoor dat de carburateur niet vuil wordt. Maak het luchtfilterhuis schoon.

3. Reinig het voorfilter in vloeibaar afwasmiddel en water. Wring het filter uit tot het droog is. Giet een beetje olie op het filter en knijp de olie erin.

4. Maak het papierfilterhuis als volgt schoon: klop het lichtjes tegen een vlak oppervlak. Indien het filter erg vuil is, moet het worden vervangen.

5. Monteer alles weer in omgekeerde volgorde.

Bij het schoonmaken van het papierfilterhuis mogen geen oplosmiddelen op basis van petroleum worden gebruikt. Deze reinigers kunnen het filter vernielen.

Gebruik geen perslucht bij het schoonmaken van het papierfilterhuis. Het papierfilterhuis mag niet met olie worden ingesmeerd.

BOUGIE

Vervang de bougie om de 100 werkuren of eenmaal per seizoen. Voor het vervangen van bougies zit in de accessoirezak bougiebus A en draaipen B.

De motorfabrikant raadt het volgende aan:

Master - Senator - President: Champion J19LM.
Royal: NGK BPR5ES of DENSO W16EPR-U.

Elektrodenafstand: 0,75 mm (afb. 13).

LUCHTINLAAT - MOTOR (Master - Senator - President)

De motor is luchtgekoeld. Door een verstopt koelsysteem raakt de motor beschadigd. De motor moet om de 100 werkuren of ten minste eenmaal per jaar schoongemaakt worden.

Maak de ventilatorkap los. Maak de koelribben van de cilinder, de ventilator en het draaiende rooster schoon (afb. 14). Vaker schoonmaken als u droog gras maait.

ACCU

De accu wordt gereguleerd door kleppen en geeft een uitgangsspanning van 12 V. De accu is onderhoudsvrij. U hoeft het electrolytniveau niet te controleren of te verhogen (afb. 15).

U vindt de accu bij aflevering in de doos met accessoires.

De accu moet volledig zijn opgeladen voordat u deze voor de eerste keer gaat gebruiken. De accu moet altijd volledig opgeladen worden bewaard. Als de accu volledig leeg wordt bewaard kan deze permanent beschadigd raken.

Als de machine voor langere tijd (meer dan 1 maand) niet wordt gebruikt, moet de accu worden

opgeladen, worden verwijderd en dan worden bewaard op een koele, droge en veilige plaats. Laad de accu helemaal op voordat u hem terugplaatst.

De accu kan op 2 manieren worden opgeladen:

1. Met een acculader (aanbevolen). De oplader moet een constante spanning hebben. De accu kan beschadigd raken als er een standaard oplader (voor zure accu's) wordt gebruikt.
   Stiga raadt de acculader met artikelnummer 1136-0602-01 aan, die u kunt bestellen bij een erkende leverancier.
2. U kunt de accu ook via de motor opladen. In dit geval is het heel belangrijk dat wanneer u de machine voor de eerste keer start en wanneer hij lange tijd niet gebruikt werd, de motor ten minste 45 minuten ononderbroken loopt.

Zorg dat u geen kortsluiting tussen de accupolen maakt. Dan kunnen er vonken en brand ontstaan. Zorg dat metalen sieraden niet in contact kunnen komen met de contactpunten van de accu.

Als er schade is ontstaan aan de behuizing, het deksel of de contactpunten van de accu of als er interferentie optreedt bij de strip die over de kleppen ligt, moet de accu vervangen worden.

Indien de accupolen geoxideerd zijn, moeten deze schoongemaakt worden. Reinig de accupolen met een staalborstel en smeer ze in met vet.

SMEREN - CHASSIS

De achteras van de machine heeft drie smeernippels die om de 25 werkuren met universeel vet gesmeerd moeten worden
(afb. 16).

Smeer de stuurkettingen een paar keer per seizoen met universeel vet.

Alle kunststoflagers moeten een paar keer per seizoen gesmeerd worden met universeel vet.

De verbindingen van de spanarm moeten een paar keer per seizoen gesmeerd worden met motorolie.

Druppel enkele keren per seizoen een beetje motorolie in beide uiteinden van de bedieningskabels.

Master - Senator: De versnellingsbak is bij aflevering van de fabriek gevuld met olie (SAE 80W-90). Als hij niet geopend wordt (mag uitsluitend door een vakman gebeuren), hoeft u in de regel geen olie bij te vullen.

President - Royal:
De versnellingsbak is bij aflevering van de fabriek gevuld met olie (10W-30). U hoeft normaal gezien geen olie bij te vullen, tenzij de versnellingsbak wordt geopend (mag uitsluitend door een vakman gebeuren), of er lekkage optreedt. De olie hoeft in de regel niet ververst te worden.

STUURKABEL

Stel de stuurkabels de eerste keer na 2 - 3 uur rijden bij, vervolgens om de 25 werkuren.

Span de stuurkabel door de moer vaster te draaien (afb. 17). Belangrijk! De schroefuiteinden van de stuurkabel moeten tijdens het bijstellen worden vastgehouden, zodat de kabel niet draait. Pak de schroefuiteinden beet met een tang of iets dergelijks.

Span de kabel aan tot er geen speling meer is.

Span de stuurkabel niet te strak. Dit kan tot onnodige slijtage aan de stuurkabel, geleidewiel e.d. leiden.

OCTROOI - ONTWERPREGISTRATIE

Deze machine of onderdelen van deze machine valt/vallen onder de volgende octrooi- en ontwerpregistratie:

9901091-0 (SE), 9901730-3 (SE), SE00/00577 (PCT), SE00/00895 (PCT), 4.537.581 (US).

00 1080 (SE).

STIGA behoudt zich het recht voor zonder voorafgaande aankondiging wijzigingen in het product aan te brengen.

CONSIDERAZIONI GENERALI

Questo simbolo indica AVVERTENZA. In caso di inosservanza delle istruzioni fornite, è possibile che ne derivino lesioni a persone e/o danni a cose.

Prima di mettere in moto leggere attentamente queste istruzioni per l'uso e l'allegata pubblicazione "NORME DI SICUREZZA".

SIMBOLI

Sulla macchina vengono utilizzati i seguenti simboli. La loro funzione è quella di ricordare all'operatore di utilizzarla con l'attenzione e la cautela necessari.

Significato dei simboli:

Avvertenza!
.Prima di utilizzare la macchina leggere attentamente il manuale di istruzioni e il manuale della sicurezza

Avvertenza!
.Fare attenzione ad eventuali oggetti sparsi. Fare attenzione a eventuali persone presenti sul posto.

Avvertenza!
Indossare sempre protezioni antirumore.

Avvertenza!
.Questa macchina non è destinata al traffico sulla pubblica via.

Quando sono montati gli accessori originali, la macchina non deve essere utilizzata su pendii superiori a 10°, a prescindere dal senso di marcia.

Avvertenza!
Rischio di ustioni.. Non toccare la marmitta.

COMANDI E STRUMENTI

Punti 1-13, vedere figg. 1-3.

1. SOLLEVATORE ATTREZZI

Pedale per il sollevamento in posizione di trasporto dell'attrezzo montato frontalmente.

Per il sollevamento dell'attrezzo, premere completamente il pedale. Rilasciare quindi il pedale. Il sollevatore attrezzi è ora bloccato in posizione sollevata.

Per abbassare l'attrezzo, premere completamente il pedale in modo da disinserire il fermo. Abbassare il sollevatore attrezzi in posizione di lavoro premendo leggermente il pedale.

2A. FRENO/FRIZIONE (Master - Senator)

Pedale combinato freno e frizione. Tre posizioni:

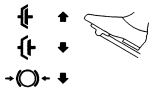

1. Pedale in riposo - la trazione in avanti è inserita. Inserendo una marcia la macchina si muove. Il freno non è inserito.

2. Pedale premuto a metà - la trazione in avanti è disinserita, è possibile cambiare marcia. Il freno non è inserito.

3. Pedale completamente premuto - la trazione in avanti è disinserita. Il freno è completamente inserito.

NOTA! Non regolare la velocità di marcia agendo sul pedale della frizione e lasciandola slittare. Scalare invece su una marcia più adeguata.

2B. FRENO (President - Royal)

Un pedale che aziona l'impianto frenante della macchina. Tre posizioni:

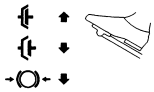

1. Pedale in riposo - il freno non è inserito.

2. Pedale premuto a metà - la trazione in avanti è disinserita. Il freno non è inserito.

3. Pedale completamente premuto - la trazione in avanti è disinserita. Il freno è completamente inserito.

3. FRENO DI STAZIONAMENTO

Fermo che blocca il pedale del freno in posizione completamente premuta.

Premere a fondo il pedale del freno. Spostare il fermo a destra, quindi rilasciare il pedale del freno.

Il freno di stazionamento si disattiva premendo

leggermente il pedale del freno. La molla di ritorno del fermo lo fa tornare in posizione di riposo.

Controllare che il freno di stazionamento sia disinserito prima di ripartire con la macchina.

4. PEDALE DELLA TRASMISSIONE (President - Royal)

Il pedale agisce sulla trasmissione idrostatica.

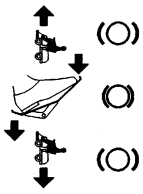

1. Premere il pedale con la punta del piede - la macchina si sposta in avanti.

2. Pedale in posizione di riposo - la macchina è ferma.

3. Premere il pedale con il tallone - la macchina retrocede.

Questo pedale regola anche la velocità della macchina. Più forte viene premuto il pedale, maggiore è la velocità.

5. COMANDO DEL GAS/ARIA

Comando per regolare la velocità del motore e per chiudere l'aria in caso di partenze a freddo. Questo non vale per il Royal.

1.Aria - per l'avviamento a freddo del motore. Il comando dell'aria è posizionato all'estremità anteriore della scanalatura (non sul Royal). Evitare di guidare la macchina in questa posizione e ricordarsi di spostare il comando su pieno gas (vedi sotto) quando il motore è caldo.

2. Pieno gas - da utilizzare sempre durante l'impiego della macchina.

3. Minimo.

6. COMANDO DELL'ARIA (Royal)

Comando per chiudere l'aria in caso di partenze a freddo.

1. Comando completamente in fuori - chiusa la farfalla dell'aria nel carburatore. Per avviamento a freddo.

2. Comando spinto in dentro - aperta la farfalla. Per partenze a caldo e durante la guida.

Quando il motore è caldo, non procedere con l'aria chiusa.

7. BLOCCHETTO DI ACCENSIONE

Blocchetto di accensione per l'avviamento e l'arresto del motore. Quattro posizioni:

1. Posizione di arresto - il motore è in cortocircuito. .La chiave può essere estratta.

2/3.Posizione di marcia.

4. Posizione di avviamento – il motorino elettrico di avviamento parte quando si gira la chiave verso la posizione di avviamento, dotata di molla di ritorno. Quando il motore è in moto, rilasciare la chiave, che torna in posizione di marcia 2/3.

8. LEVA DEL CAMBIO (Master - Senator)

Leva per selezionare una delle cinque marce (1-2-3-4-5), folle (N) e retromarcia (R).

Per il cambio di marcia, premere a fondo il pedale della frizione.

NOTA! Prima di passare dalla retromarcia ad una marcia avanti e viceversa, assicurarsi che la macchina sia ferma. Se la marcia non si innesta, rilasciare il pedale della frizione e premere di nuovo il pedale. Riprovare ad innestare la marcia. Non forzare mai il cambio.

9. PRESA DI FORZA (PTO) (Master - President)

Leva per l'inserimento e l'esclusione della presa di forza per azionare rasaerba e accessori montati frontalmente. Due posizioni:

1.Leva in avanti - presa di forza disinserita.

2. Leva indietro - presa di forza inserita.

10. PRESA DI FORZA (PTO) (Senator – Royal)

Interruttore per l'inserimento e l'esclusione della presa di forza elettromagnetica per azionare rasaerba e accessori montati frontalmente. Due posizioni:

1. Premere la parte destra dell'interruttore - si inserisce la presa di forza. Il simbolo si illumina.

2. Premere la parte sinistra dell'interruttore - si disinserisce la presa di forza.

11. REGOLAZIONE DELL'ALTEZZA DI TAGLIO (Royal)

La macchina è predisposta per l'utilizzo del piano di taglio con regolatore elettrico dell'altezza di taglio (accessorio opzionale).

L'interruttore permette la regolazione continua dell'altezza di taglio.

Il contatto per collegare il piano di taglio è ubicato sul lato destro, davanti alla ruota anteriore (fig. 18).

12. LEVA DI ESCLUSIONE (President - Royal)

Leva che esclude la trasmissione idrostatica. Permette di spostare la macchina manualmente, senza mettere in moto. Due posizioni:

1. Leva premuta - trasmissione inserita per l'uso normale.

2. Leva in fuori - trasmissione esclusa. La macchina può essere spostata a mano.

Evitare di trainare la macchina su lunghe distanze o ad alte velocità. La trasmissione potrebbe risultare danneggiata.

13. VOLANTE REGOLABILE (Solo modelli selezionati)

Il volante può essere regolato in altezza in 5 posizioni. Inserire il fermo sul piantone dello sterzo per sollevare o abbassare il volante nella posizione desiderata.

Non regolare il volante durante la marcia.

SETTORI DI APPLICAZIONE

La macchina può essere impiegata esclusivamente per i seguenti lavori, utilizzando gli accessori originali STIGA indicati:

1. **Tosatura di prati**

   Con piatto di taglio 13-2940 (85M), 13-2929 (92M) o 13-2930 (107M), 13-2934 (107M El).

2. **Raccolta di erba e foglie**

   Con raccoglierba a rimorchio 13-1978 (30") o 13-1950 (42").

3. **Trasporto di erba e foglie**

   Con carrello 13-1979 (Standard) o 13-1992 (Combi).

4. **Pulitura**

   Con rullo spazzola 13-0920 che può essere utilizzato anche per spalare la neve più facilmente.

5. **Spalatura di neve**

   Con pala da neve 13-0930. Si raccomandano le catene da neve 13-0929 (16") e i contrappesi per telaio 13-0921.

Al dispositivo di traino può essere applicata una forza verticale massima di 100 N.

Per il dispositivo di traino la forza di spinta degli accessori trainati può ammontare al massimo a 500 N.

NOTA! Prima di utilizzare un rimorchio - contattare la compagnia di assicurazione.

NOTA! Questa macchina non è destinata al traffico sulla pubblica via.

AVVIAMENTO E MARCIA

CONTENITORE MOTORE

Rimuovere il contenitore motore, per controllare ed effettuare interventi di manutenzione sul motore e sulla batteria. **Il motore deve essere spento alla rimozione del contenitore.**
Smontaggio:

1. Sollevare entrambi i fermi del contenitore sul bordo posteriore (fig. 4).

2. Prima tirare un po' indietro il contenitore motore. Quindi sollevarlo e rimuoverlo.

Montaggio:

1. Ripiegare il sedile in avanti.

2. Allineare i perni anteriori superiori del contenitore ai relativi fori nel contenitore motore anteriore (fig. 5). Lasciare un gioco di circa 2 cm.

3. Guidare entrambi i perni conici laterali nei relativi fori nel contenitore motore anteriore.

Quindi spingere il contenitore in avanti.

5. Infine piegare verso il basso entrambi i fermi del contenitore (fig. 4).

La macchina non funziona se il contenitore motore non è montato. Vi è il rischio di ustioni e di lesioni da schiacciamento.

RIEMPIMENTO DEL SERBATOIO

Usare solo benzina senza piombo. Non miscelare la benzina con olio (fig. 6).

NOTA! La benzina senza piombo deve essere fresca. Non comprare più benzina di quella necessaria per il consumo di un mese.

È possibile utilizzare carburanti ecologici, quali la benzina all'achilatro. La composizione di questa benzina ha un impatto minore su persone e ambiente.

La benzina è altamente infiammabile. Conservare sempre il carburante in contenitori idonei.

Effettuare il rifornimento di benzina o il rabbocco all'aperto e non fumare durante queste operazioni. Fare rifornimento prima di avviare il motore. Non aprire il tappo del serbatoio né fare rifornimento quando il motore è acceso o è ancora caldo.

Non riempire completamente il serbatoio della benzina. Lasciare un po' di spazio (corrispondente almeno all'intero bocchettone di rabbocco + 1 - 2 cm sulla sommità del serbatoio) in modo che, quando la benzina si riscalda, possa espandersi senza traboccare.

CONTROLLO DEL LIVELLO DELL'OLIO MOTORE (Master – Senator – President)

Al momento della consegna la coppa dell'olio contiene lubrificante SAE 30.

Controllare il livello dell'olio prima di ogni occasione d'uso. La macchina deve essere in piano.

Pulire attorno all'asta dell'olio. Svitare ed estrarla. Pulire l'asta. Infilarla di nuovo completamente *ed avvitarla.*

Svitare l'asta ed estrarla nuovamente. Controllare il livello dell'olio. Rabboccare, se il livello risulta inferiore al segno "FULL" (fig. 7).

CONTROLLO DEL LIVELLO DELL'OLIO MOTORE (Royal)

Al momento della consegna, il carter del motore contiene olio SAE
10W-40.

Controllare il livello dell'olio prima di ogni occasione d'uso. La macchina deve essere in piano.

Pulire attorno all'asta dell'olio. Svitare ed estrarla. Pulire l'asta. Infilarla di nuovo completamente*senza avvitarla.*

Estrarla nuovamente e controllare il livello dell'olio. Rabboccare, se il livello risulta inferiore al segno "UPPER" (fig. 8).

SISTEMA DI SICUREZZA

Questa macchina è dotata di un sistema di sicurezza costituito da:
- un interruttore sulla leva del cambio (solamente Master e Senator)
- un interruttore sul pedale del freno (solamente President, Royal).
- un interruttore sul supporto sedile (tutti i modelli).

Per accendere la macchina devono essere soddisfatti i seguenti requisiti:
- leva del cambio in folle (solo Master e Senator)
- pedale del freno premuto
- conducente seduto sul sedile.

Controllare sempre il funzionamento del sistema di sicurezza prima di utilizzare la macchina!

Con *il motore acceso* e *il conducente seduto*sul sedile, eseguire i controlli nel seguente modo:
- ingranare una marcia, sollevarsi un poco - il motore deve fermarsi (Master e Senator).
- premere il pedale della trasmissione finché la macchina non si muova, rilasciare il pedale della trasmissione - la macchina deve fermarsi (President, Royal).
- inserire la presa di forza e sollevarsi leggermente - la presa di forza deve disinserirsi.

Se il sistema di sicurezza non funziona, non utilizzare la macchina! Consegnare la macchina ad un centro di assistenza per la revisione.

AVVIAMENTO

1. Aprire il rubinetto della benzina (fig. 6).

2. Assicurarsi che il cavo della candela sia correttamente posizionato.

3. Controllare che la presa di forza sia disinserita.

4a. Master - Senator:
Mettere la leva del cambio in folle.

4b. President - Royal:
Non tenere il piede sul pedale della trasmissione.

5a. Master - Senator - President:
Partenza a freddo - chiudere l'aria. Partenza a caldo - portare il comando su pieno gas (circa 1 cm dietro la posizione dell'aria chiusa).

5b. Royal:
Portare l'acceleratore su pieno gas. Partenza a freddo - tirare in fuori completamente il comando dell'aria. Partenza a caldo - non toccare il comando dell'aria.

6. Premere a fondo il pedale del freno.

7. Girare la chiavetta di accensione e mettere in moto.

8a. Master - Senator - President:
.Quando il motore è in moto, portare progressivamente l'acceleratore a pieno regime, se è stato usato il comando dell'aria

8b. Royal:
.Quando il motore è in moto, chiudere gradualmente il comando dell'aria

9. Quando il motore viene avviato a freddo, non farlo lavorare sotto sforzo subito, ma attendere qualche minuto. Ciò permetterà all'olio di scaldarsi.

Durante l'utilizzo portare sempre il motore a pieno regime.

ARRESTO

Disinserire la presa di forza. Inserire il freno di stazionamento.

Lasciare girare il motore al minimo per uno o due minuti. Spegnere il motore girando la chiave.

Chiudere il rubinetto della benzina. Questa indicazione è particolarmente importante se la macchina deve essere trasportata su un rimorchio o simili.

Se la macchina viene lasciata incustodita, togliere la chiavetta di accensione. Scollegare anche il cavo della candela dalla candela stessa.

Il motore potrebbe essere molto caldo subito dopo lo spegnimento. Non toccare la marmitta, il motore o le alette di raffreddamento. Vi è il pericolo di ustioni.

CONSIGLI PER L'UTILIZZO

Assicurarsi che l'olio motore sia a livello se si deve tosare su pendii (livello dell'olio su "FULL/UPPER").

Stare molto attenti quando si tosa sui pendii. Non effettuare brusche partenze o frenate quando si tosa sui pendii. Non utilizzare la macchina trasversalmente su un pendio. Muoversi sempre dall'alto verso il basso, quindi dal basso verso l'alto.

Se la pendenza supera i 20º, le ruote posteriori possono perdere aderenza. Tuttavia, il piatto di taglio evita alla macchina di ribaltarsi in avanti.

Quando sono montati gli accessori originali, la macchina non deve essere utilizzata su pendii superiori a 10°, a prescindere dal senso di marcia.

Ridurre la velocità sui pendii o nelle curve strette, per evitare di ribaltarsi o di perdere il controllo della macchina.

Procedendo alla massima velocità con la marcia più elevata, non girare completamente lo sterzo. La macchina potrebbe ribaltarsi.

Tenere mani e dita lontani dal supporto sedile. Vi è il rischio di lesioni da schiacciamento. Non usare mai la macchina senza contenitore motore.

Non guidare la macchina con il piatto di taglio in posizione sollevata. Ciò danneggia la cinghia di trasmissione del piatto di taglio.

ASSISTENZA E MANUTENZIONE

PROGRAMMA DI ASSISTENZA

Per tenere sempre la macchina in buono stato per quanto riguarda affidabilità, sicurezza di funzionamento e rispetto dell'ambiente, attenersi sempre al programma di assistenza STIGA.

I punti di intervento di questo programma sono illustrati nel libretto di istruzioni allegato.

È consigliabile rivolgersi ad un'officina autorizzata per l'assistenza. Ciò garantisce che il lavoro venga svolto da personale esperto e che vengano utilizzati ricambi originali.

Per ogni intervento di assistenza deve essere timbrato il relativo libretto. Un libretto completo di tutti i timbri aumenta il valore delle macchine usate.

PREPARATIVI

Salvo diversamente indicato, tutti gli interventi di assistenza e manutenzione devono essere eseguiti con la macchina ferma e con il motore non funzionante.

Applicare sempre il freno di stazionamento per evitare che la macchina si sposti.

Evitare partenze accidentali del motore, spegnendolo e scollegando il cavo della candela dalla candela stessa e mettendolo a terra. Scollegare il cavo negativo dalla batteria.

PULIZIA

Per ridurre il rischio di incendi, tenere motore, silenziatore/marmitta catalitica, batteria e serbatoio del carburante liberi da erba, foglie ed olio.

Per ridurre il rischio di incendi, controllare regolarmente che non vi siano perdite di olio e/o carburante.

Lavando la macchina con un getto d'acqua a forte pressione, non puntare il getto direttamente sulla cinghia di trasmissione.

Non puntare il getto d'acqua direttamente sul motore. Pulirlo con una spazzola o con aria compressa.

OLIO MOTORE (Master - Senator - President)

Sostituire l'olio motore la prima volta dopo 5 ore di esercizio, poi ogni 50 ore di esercizio o almeno una volta per stagione.

Cambiare l'olio più spesso (ogni 25 ore o almeno una volta per stagione), se il motore deve lavorare in condizioni difficili o a temperatura ambiente molto elevata.

L'olio va cambiato a motore caldo. Usare sempre un olio di buona qualità (classificato SF, SG o SH).

L'olio motore potrebbe essere molto caldo se viene tolto immediatamente dopo aver spento il motore. Pertanto, lasciare raffreddare il motore per alcuni minuti prima di togliere l'olio.

Svitare il tappo di drenaggio dell'olio (fig. 9). È ubicato a sinistra del motore (guardando la macchina da dietro).

Raccogliere l'olio in un recipiente. Consegnare l'olio usato ad un centro di smaltimento autorizzato. Attenzione che l'olio non coli sulle cinghie trapezoidali.

Riavvitare il tappo di drenaggio dell'olio.

Estrarre l'asta e riempire con olio nuovo fino al segno "FULL".

Quantità di olio: 1,4 litri

Tipo di olio, estivo (> 4° C): SAE-30
(Se quest'olio non è disponibile usare SAE 10W-30. Tuttavia, se si utilizza olio di tipo 10W- 30, il consumo potrebbe aumentare. Per questa ragione controllare il livello dell'olio più spesso, se si utilizza olio di questo tipo).

Tipo di olio, invernale (< 4° C): SAE 5W-30
(Se quest'olio non è disponibile usare SAE 10W-30).

Usare olio senza additivi.

Non eccedere nel riempimento. Ciò potrebbe causare il surriscaldamento del motore.

OLIO MOTORE (Royal)

Cambiare l'olio la prima volta dopo 20 ore di lavoro (o durante il primo mese), quindi dopo ogni 100 ore di lavoro o una volta ogni 6 mesi.

L'olio va cambiato a motore caldo. Usare sempre un olio di buona qualità (classificato SF, SG o SH).

L'olio motore potrebbe essere molto caldo se viene tolto immediatamente dopo aver spento il motore. Pertanto, lasciare raffreddare il motore per alcuni minuti prima di togliere l'olio.

Svitare il tappo di drenaggio dell'olio all'estremità del tubo(fig. 10).

Raccogliere l'olio in un recipiente. Consegnare l'olio usato ad un centro di smaltimento autorizzato. Attenzione che l'olio non coli sulle cinghie trapezoidali.

Riavvitare il tappo di drenaggio dell'olio. Controllare che la guarnizione in fibra e l'O-ring all'interno del tappo non siano danneggiati e siano posizionati correttamente.

Estrarre l'asta e riempire con olio nuovo fino al segno "UPPER".

Quantità olio: 0.9 l (= quantità al cambio. La capacità totale del motore è di 1,15 litri).

Tipo di olio per tutte le stagioni: SAE 10W-40. Con temperature estremamente basse (< -20° C), utilizzare SAE 5W-30.

Usare olio senza additivi.

Non eccedere nel riempimento. Ciò potrebbe causare il surriscaldamento del motore.

FILTRO DELL'ARIA - MOTORE

Master - Senator - President:
Pulire il prefiltro una volta all'anno oppure ogni 25 ore di lavoro, a seconda della scadenza che si presenta per prima.

Pulire il filtro di carta una volta all'anno oppure ogni 100 ore di lavoro, a seconda della scadenza che si presenta per prima.

Royal
Pulire il filtro dell'aria (prefiltro e filtro di carta) ogni 3 mesi oppure ogni 50 ore di lavoro, a seconda della scadenza che si presenta per prima. Cambiare il filtro di carta una volta all'anno oppure ogni 200 ore di funzionamento.

:Tutti i modelli:
Nota! Entrambi i filtri vanno puliti più spesso se la macchina lavora su un terreno molto polveroso.

1. Togliere il coperchio del filtro dell'aria (figg. 11 -12).

2. Togliere il filtro di carta ed il prefiltro (filtro di plastica espansa). Impedire che lo sporco penetri nel carburatore. Pulire l'alloggiamento del filtro dell'aria.

3. Lavare il prefiltro con detersivo liquido e acqua. Strizzarlo. Versare un po' d'olio sul filtro e strizzare.

4. Pulire il filtro di carta come segue: batterlo leggermente su una superficie piatta. Se il filtro è molto sporco, sostituirlo.

5. Rimontare il tutto nell'ordine inverso a quello di smontaggio.

Per pulire il filtro di carta non utilizzare solventi a base di petroli, ad es. kerosene. Questi solventi possono danneggiare irrimediabilmente il filtro.

Non usare aria compressa per pulire il filtro di carta. Il filtro di carta non richiede lubrificazione.

CANDELA

Sostituire la candela ogni 100 ore di lavoro oppure una volta per stagione. Per la sostituzione della candela, il sacchetto degli accessori contiene una chiave A dotata di stelo B.

Il produttore del motore raccomanda:

Master - Senator - President: Champion J19LM.
Royal: NGK BPR5ES o DENSO W16EPR-U.

Distanza dell'elettrodo corretta: 0,75 mm (fig. 13).

PRESA ARIA RAFFREDDAMENTO - MOTORE (Master - Senator - President)

Il motore è raffreddato ad aria. Se l'impianto di raffreddamento è ostruito, il motore potrebbe danneggiarsi. Il motore dovrebbe essere pulito ogni 100 ore di lavoro o almeno una volta all'anno.

Togliere il coperchio della ventola. Pulire le alette di raffreddamento del cilindro, la ventola e la griglia di protezione rotante (fig. 14). Pulire più frequentemente se si taglia erba molto secca.

BATTERIA

La batteria di tipo a valvola ha una tensione nominale di 12 V. La batteria non richiede alcuna manutenzione. Non è richiesto il controllo o il rabbocco del livello dell'elettrolito (fig. 15).

La batteria viene fornita all'interno della cassetta accessori.

Prima del primo utilizzo, caricare completamente la batteria. Conservare sempre la batteria a piena carica. Se la batteria viene immagazzinata completamente scarica, potrebe danneggiarsi in modo irreversibile.

Se non si ha intenzione di utilizzare la macchina per un lungo periodo di tempo (superiore a 1 mese), caricare la batteria, scollegarla e conservarla in un luogo fresco e sicuro. Caricare completamente la batteria prima di rimontarla.

È possibile caricare la batteria in due modi:

1. Mediante il carica batteria (metodo raccomandato). Il carica batteria deve essere a tensione costante. Se si impiega un carica batteria standard (per batterie di accumulatori), la batteria potrebbe danneggiarsi.
   Stiga consiglia il carica batteria con codice articolo n. 1136-0602-01 che è possibile ordinare presso un rivenditore autorizzato.
2. Inoltre, è possibile lasciare che la batteria si carichi con il motore. In questo caso, soprattutto se la macchina viene avviata per la prima volta e quando viene accesa dopo un lungo inutilizzo, è molto importante far sì che il motore rimanga acceso senza sosta per almeno 45 minuti.

Non cortocircuitare i morsetti della batteria. Le scintille così provocate potrebbero causare un incendio. Non indossare gioielli metallici, che possono venire a contatto con i morsetti della batteria.

Sostituire la batteria in caso di danni al contenitore della batteria, alla protezione, ai morsetti o in caso di contatto con la fascetta di copertura delle valvole.

Se i morsetti della batteria sono ossidati, è necessario pulirli. Pulire i morsetti della batteria con una spazzola di ferro ed ingrassarli.

INGRASSAGGIO - TELAIO

La macchina ha tre ingrassatori sull'asse posteriore che devono essere lubrificati ogni 25 ore di lavoro con grasso universale
(fig. 16).

Ingrassare il cavo dello sterzo un paio di volte per stagione con grasso universale.

Ingrassare tutti i cuscinetti plastici con grasso universale due volte ogni stagione.

Applicare un po' di olio motore ai bracci di tensione due volte per stagione.

Mettere qualche goccia di olio motore alle due estremità dei cavi di comando un paio di volte per stagione.

Master - Senator:
L'albero della trasmissione esce dalla fabbrica con la quantità di olio necessaria (SAE 80W-90). Se non viene aperto (operazione riservata a personale specializzato), non dovrebbe essere necessaria, in linea di massima, nessuna aggiunta di olio.

President - Royal:
La trasmissione idrostatica esce dalla fabbrica con la quantità di olio necessaria (SAE 10W-30). A meno che la trasmissione non venga aperta (solo da tecnici specializzati) e non si siano verificate perdite, non è richiesto nessun controllo dell'olio. L'olio della trasmissione normalmente non deve essere sostituito.

CAVO DELLO STERZO

Il cavo dello sterzo deve essere registrato la prima volta dopo 2 - 3 ore di lavoro, quindi ogni 25 ore di lavoro.

Tendere il cavo dello sterzo avvitando il dado (fig. 17). Importante! Per evitare che il cavo si attorcigli, tenerne ben ferme le viti alle estremità, durante la registrazione. Utilizzare una chiave inglese o attrezzo regolabile analogo, inserendolo nell'apposito spazio sulle estremità delle viti.

Regolare finché non vi è più gioco.

Non tendere eccessivamente il cavo dello sterzo. Eccessiva tensione può usurare il cavo dello sterzo , la puleggia etc.

BREVETTO – REGISTRAZIONE DI PROGETTO

La macchina e le sue parti sono coperte del seguente brevetto e registrazione di progetto:

9901091-0 (SE), 9901730-3 (SE), SE00/00577 (PCT), SE00/00895 (PCT), 4.537.581 (US).

00 1080 (SE).

La STIGA si riserva il diritto di eseguire modifiche sul prodotto senza previa notifica.

GENERAL

Este símbolo indica una ADVERTENCIA. Si no se siguen al pie de la letra las instrucciones pueden producirse daños personales y materiales.

Lea atentamente estas instrucciones de uso y el folleto "INSTRUCCIONES DE SEGURIDAD" antes de arrancar la máquina.

SÍMBOLOS

Hemos incluido los siguientes símbolos en la máquina para recordarle que debe manejarla con el debido cuidado y atención.

Su significado es el siguiente:

¡Advertencia!
Lea el manual de instrucciones y el manual de seguridad antes de utilizar la máquina.

¡Advertencia!
Tenga cuidado con los objetos desechados. No deje que se acerque nadie a la zona de trabajo.

¡Advertencia!
Utilice siempre protectores para los oídos.

¡Advertencia!
Esta máquina no está diseñada para su conducción en vías públicas.

No conduzca la máquina por pendientes con una inclinación superior a 10º, ya sea en sentido ascendente o descendente, cuando esté equipada con los accesorios originales.

¡Advertencia!
Pueden producirse quemaduras. No toque el silenciador.

MANDOS E INSTRUMENTAL

Piezas 1 - 13, véanse los dibujos 1 - 3.

1. DISPOSITIVO ELEVADOR DE HERRAMIENTAS

Pedal para elevar la herramienta que se encuentra suspendida en la parte frontal hasta la posición de transporte.

Para elevar la herramienta, pise el pedal a fondo y a continuación suéltelo. Al hacerlo, el dispositivo queda bloqueado en esa posición elevada.

Para bajar la herramienta, pise el pedal y se desbloqueará el mecanismo. Vaya levantando poco a poco el pie del pedal para hacer descender el dispositivo hasta la posición de trabajo.

2A. FRENO/EMBRAGUE DE SERVICIO (Master - Senator)

Pedal que combina las funciones de freno y embrague de servicio. Hay tres posiciones:

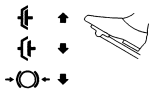

1. Pedal sin pisar: la máquina está embragada, se puede avanzar. La máquina se pondrá en movimiento cuando meta una marcha. El freno de servicio no está activado.

2. Pedal pisado hasta la mitad: la máquina está desembragada y no se puede avanzar; posición para cambiar de marcha. El freno de servicio no está activado.

3. Pedal pisado a fondo: la máquina está desembragada y no se puede avanzar. El freno de servicio está completamente activado.

Nota: No regule nunca la velocidad de marcha levantando el pie del embrague. Para conseguir la velocidad que desea, utilice la marcha adecuada.

2B. FRENO DE SERVICIO (President - Royal)

Pedal que actúa sobre el sistema de frenado de la máquina. Hay tres posiciones:

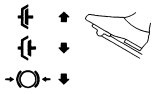

1. Pedal sin pisar: el freno de servicio no está activado.

2. Pedal pisado a la mitad: la máquina está desembragada y no se puede avanzar. El freno de servicio no está activado.

3. Pedal pisado a fondo: la máquina está desembragada y no se puede avanzar. El freno de servicio está completamente activado.

3. FRENO DE MANO

Palanca que bloquea el pedal del freno y lo deja pisado.

Pise a fondo el pedal del freno. Mueva la palanca hacia la derecha y a continuación suelte el pedal del freno.

El freno de mano se desbloquea al pisar el pedal. La palanca de carga por resorte se desplaza hacia un lado.

Asegúrese de que el freno de mano está desbloqueado cuando la máquina esté en funcionamiento.

4. PEDAL DE TRANSMISIÓN (President - Royal)

Pedal para activar la transmisión variable.

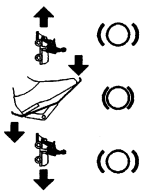

1. Pise el pedal con la parte anterior del pie: la máquina avanza.

2. No ejerza presión sobre el pedal: la máquina se detiene.

3. Pise el pedal con el talón: la máquina retrocede.

El pedal de transmisión sirve para regular la velocidad. Cuanta más presión ejerza, más rápido avanzará la máquina.

5. ESTRANGULADOR/ ACELERADOR

Mando para ajustar la velocidad del motor y accionar el estrangulador cuando se arranca en frío. Lo anterior no se aplica al modelo Royal.

1. Estrangulador: sirve para arrancar el motor cuando está frío. El estrangulador se encuentra en la parte delantera del tablero de mandos (no se aplica al modelo Royal). No accione la máquina con el mando en la posición "estrangulador"; cuando el motor se haya calentado, coloque el mando en la posición "a pleno gas" (véase el siguiente punto).

2. A pleno gas: mantenga siempre el mando en esta posición cuando la máquina esté funcionando.

3. Ralentí.

6. ESTRANGULADOR (Royal)

Mando de tipo "tirar" para estrangular el motor cuando se arranca en frío.

1. Mando completamente hacia fuera: la válvula estranguladora del carburador está cerrada. Se utiliza para arrancar el motor en frío.

2. Mando hacia dentro: la válvula estranguladora está abierta. Se utiliza para arrancar el motor en caliente y cuando la máquina esté funcionando.

No haga funcionar nunca la máquina con el mando del estrangulador hacia fuera cuando el motor esté caliente.

7. DISPOSITIVO DE ENCENDIDO

Dispositivo para arrancar o parar el motor. Existen cuatro posiciones:

1. Posición de parada: el motor está cortocircuitado. Se puede retirar la llave.

2/3. Posición de funcionamiento.

4. Posición de arranque: el motor de arranque eléctrico se activa al girar la llave a la posición de arranque de carga por resorte. Cuando el motor haya arrancado, suelte la llave para que regrese a la posición de funcionamiento 2/3.

8. PALANCA DE CAMBIOS (Master - Senator)

Palanca para seleccionar una de las cinco marchas de avance (1-2-3-4-5), punto muerto (N) o marcha atrás (R).

Debe mantener pisado el pedal del embrague para cambiar de marcha.

Nota: asegúrese de que la máquina se ha detenido completamente antes de quitar la marcha atrás y meter una marcha de avance, o viceversa. Si la marcha no entra inmediatamente, suelte el pedal del embrague y vuelva a pisarlo de nuevo. A continuación, intente meter la marcha otra vez. No fuerce nunca una marcha para que entre.

9. TOMA DE FUERZA (Master - President)

Palanca que activa y desactiva la toma de fuerza para accionar las placas de corte y los accesorios que van montados en la parte frontal. Hay dos posiciones:

1.Palanca en posición hacia delante: toma de fuerza desactivada.

2. Palanca en posición hacia atrás: toma de fuerza activada.

10. TOMA DE FUERZA (Senator – Royal)

Interruptor que activa y desactiva la toma de fuerza electromagnética para accionar las placas de corte y los accesorios que van montados en la parte frontal. Tiene dos posiciones:

1. Parte derecha del interruptor pulsada: se activa la toma de fuerza. El símbolo se iluminará.

2. Parte izquierda del interruptor pulsada: se desactiva la toma de fuerza.

11. REGULADOR DE LA ALTURA DE CORTE (Royal)

La máquina está equipada con un interruptor que permite regular eléctricamente la altura de corte de la placa de corte (disponible como accesorio).

El interruptor sirve para regular la altura de corte en distintas posiciones, que se pueden ir variando constantemente.

El contacto para conectar la placa de corte se encuentra delante de la rueda derecha delantera (fig. 18).

12. PALANCA DE DESCONEXIÓN (President - Royal)

Palanca para desconectar la transmisión variable. Permite mover manualmente la máquina sin la ayuda del motor. Tiene dos posiciones:

1. Palanca hacia dentro: funcionamiento normal con la transmisión conectada.

2. Palanca hacia fuera: transmisión desconectada. Se puede mover la máquina manualmente.

No recorra largas distancias remolcando la máquina ni lo haga a gran velocidad. Podría estropear la transmisión.

13. VOLANTE DE DIRECCIÓN AJUSTABLE (Sólo en algunos modelos)

El volante se puede ajustar verticalmente en 5 posiciones. Presione la palanca de la columna del volante y levante o baje éste hasta la posición deseada.

No ajuste el volante cuando la máquina esté en funcionamiento.

USOS

La máquina sólo puede utilizarse para realizar las tareas que se enumeran a continuación, utilizando los accesorios STIGA originales especificados.

1. **Cortar el césped**

   Utilice la placa de corte 13-2940 (85M), 13-2929 (92M), 13-2930 (107M) ó 13-2934 (107M El).

2. **Cortar hierba y recoger hojas**

   Utilice el contenedor de remolque 13-1978 (30 pulgadas) ó 13-1950 (42 pulgadas).

3. **Transportar hierba y hojas**

   Utilice el carrito de descarga 13-1979 (Estándar), o el carrito 13-1992 (Combi).

4. **Barrer**

   Utilice el cepillo 13-0920; también puede utilizar este accesorio para quitar nieve cuando hay poca cantidad acumulada.

5. **Quitar nieve**

   Utilice la pala de nieve 13-0930. Se recomienda el uso de cadenas 13-0929 (16 pulgadas) y de pesos de carrocería 13-0921.

La fuerza máxima en vertical que se le puede imprimir al enganche del remolque no debe superar los 100 N.

La fuerza máxima de arrastre que se le puede imprimir al enganche del remolque para tirar de los accesorios no debe superar los 500 N.

Nota: antes de utilizar un remolque, consulte a su compañía de seguros.

Nota: esta máquina no está diseñada para su conducción en vías públicas.

ARRANQUE Y FUNCIONAMIENTO

CUBIERTA DEL MOTOR

Retire la cubierta del motor para realizar las tareas de mantenimiento y comprobar el motor y la batería. **Antes de retirar la cubierta, cerciórese de que el motor está apagado.**
Desmontaje:

1. Abra los dos cierres de la cubierta situados en el borde trasero (fig. 4).

2. Retire con cuidado la cubierta del motor, levantándola al máximo.

Montaje:

1. Incline el asiento hacia delante.

2. Coloque los pasadores de la parte frontal superior de la cubierta de forma que estén alineados con las ranuras situadas en la parte delantera de la cubierta del motor (fig. 5), dejando un espacio de unos 2 cm.

3. Inserte los dos pasadores laterales en los orificios situados en la parte delantera de la cubierta del motor y, a continuación, baje la cubierta colocándola en su posición.

5. Por último, baje los dos seguros de la cubierta (fig. 4.)

No accione la máquina sin que la cubierta del motor esté montada. Pueden producirse quemaduras y lesiones por aplastamiento.

LLENADO DEL DEPÓSITO DE COMBUSTIBLE

Utilice siempre gasolina sin plomo. No debe utilizarse gasolina de dos tiempos con mezcla de aceite (fig. 6).

Nota: tenga en cuenta que la gasolina sin plomo convencional es un producto perecedero; no compre más de la que puede consumir en 30 días.

Se puede utilizar gasolina ecológica, por ejemplo, con alquilatos. Este tipo de combustible tiene una composición menos nociva para las personas y el medio ambiente.

La gasolina es altamente inflamable. Guárdela siempre en recipientes diseñados a tal efecto.

Llene siempre el depósito al aire libre y no fume cuando esté repostando. Ponga el combustible antes de arrancar el motor. No quite el tapón del depósito ni eche gasolina con el motor en marcha o caliente.

No llene nunca el depósito de combustible hasta arriba. Deje un espacio vacío (equivalente por lo menos a todo el tubo de admisión de combustible más uno o dos centímetros a la entrada del depósito) para permitir que la gasolina se expanda al calentarse sin que se derrame.

COMPROBACIÓN DEL NIVEL DE ACEITE DEL MOTOR (Master – Senator – President)

El cárter viene de fábrica con aceite SAE 30.

Compruebe el nivel de aceite cada vez que vaya a utilizar la máquina, y antes de ponerla en marcha, para asegurarse de que es el adecuado. La máquina debe estar situada sobre un terreno bien nivelado.

Limpie la superficie de alrededor de la varilla de nivel. A continuación, desenrósquela y extráigala. Limpie la varilla. Vuelva a introducirla y *enrósquela completamente.*

Después, desenrósquela y extráigala de nuevo. Compruebe el nivel del aceite. Si está por debajo de la marca “FULL“, reponga aceite hasta ese nivel (fig. 7).

COMPROBACIÓN DEL NIVEL DE ACEITE DEL MOTOR (Royal)

El cárter viene de fábrica con aceite SAE 10W-40.

Compruebe el nivel de aceite cada vez que vaya a utilizar la máquina, y antes de ponerla en marcha, para asegurarse de que es el adecuado. La máquina debe estar situada sobre un terreno bien nivelado.

Limpie la superficie de alrededor de la varilla de nivel. A continuación, desenrósquela y extráigala. Limpie la varilla. Vuelva a introducirla completamente *sin enroscarla.*

Después, extráigala de nuevo y haga la lectura del nivel de aceite. Si está por debajo de la marca “UPPER“, reponga aceite hasta ese nivel (fig. 8).

SISTEMA DE SEGURIDAD

La máquina está equipada con un sistema de seguridad que consta de los siguientes elementos:
- un seccionador en la palanca de cambios (sólo en los modelos Master y Senator);
- un seccionador en el pedal del freno (sólo en los modelos President y Royal);
- un seccionador en la fijación del asiento (en todos los modelos).

Para arrancar la máquina, es necesario:
- que la palanca de cambios esté en punto muerto (sólo en los modelos Master y Senator);
- que el pedal del freno esté pisado;
- que el conductor esté sentado en el asiento.

Compruebe siempre el funcionamiento del sistema de seguridad antes de utilizar la máquina.

Con *el motor en marcha* y *el conductor sentado* en el asiento, realice las siguientes comprobaciones:
- meta una marcha y levántese del asiento: el motor debería pararse (se aplica a los modelos Master y Senator);
- pise el pedal de transmisión para que la máquina empiece a moverse y suéltelo a continuación: la máquina debería pararse (se aplica a los modelos President y Royal);
- active la toma de fuerza y levántese del asiento: la toma de fuerza debería desactivarse.

No utilice la máquina si el sistema de seguridad no funciona y llévela a un taller para que la revisen.

ARRANQUE DEL MOTOR

1. Abra la válvula del combustible (fig. 6).

2. Asegúrese de que el cable de la bujía está en su sitio.

3. Asegúrese de que la toma de fuerza está desactivada.

4a. Master - Senator:
Ponga la palanca de cambios en punto muerto.

4b. President - Royal:
No deje el pie en el pedal de transmisión.

5a. Master - Senator - President:
Arranque del motor cuando está frío: coloque el mando en la posición “estrangulador“. Arranque del motor cuando está caliente: coloque el mando en la posición "a pleno gas" (aproximadamente 1 cm por detrás de la posición "estrangulador").

5b. Royal:
Coloque el mando en la posición “a pleno gas“. Arranque del motor cuando está frío: coloque el mando del estrangulador totalmente hacia fuera. Arranque del motor cuando está caliente: no toque el mando del estrangulador.

6. Pise al máximo el pedal del freno.

7. Gire la llave de encendido y arranque el motor.

8a. Master - Senator - President:
Cuando el motor esté en marcha, y en caso de que haya utilizado el estrangulador para arrancar, coloque poco a poco el mando en la posición "a pleno gas".

8b. Royal:
Cuando el motor esté en marcha, empuje poco a poco el estrangulador en caso de que lo haya utilizado para arrancar.

9. Si arranca en frío, deje que el motor funcione unos minutos antes de cargar peso con la máquina. De esta manera dará tiempo a que el aceite se caliente.

Mantenga siempre el motor a pleno gas cuando esté funcionando.

APAGADO

Desactive la toma de fuerza. Ponga el freno de mano.

Deje que el motor funcione al ralentí durante uno o dos minutos. Gire la llave de encendido para parar el motor.

Cierre la válvula del combustible. Esta acción es especialmente importante, por ejemplo, si va a transportar la máquina en un remolque.

Si va a dejar la máquina desatendida, quite la llave de encendido. Asimismo, desconecte el cable de la bujía.

Es posible que el motor esté muy caliente inmediatamente después de apagarlo. No toque el silenciador, el cilindro o las aletas de refrigeración. Pueden producirse quemaduras.

CONSEJOS PARA LA CONDUCCIÓN

Asegúrese de que el motor tiene la cantidad adecuada de aceite cuando conduzca por pendientes (el nivel de aceite tiene que marcar "FULL/UPPER").

Tenga cuidado cuando conduzca por pendientes. No conviene arrancar o parar la máquina cuando se está subiendo o bajando por este tipo de terrenos. No conduzca de través por terrenos inclinados. Vaya en línea recta, de arriba abajo y de abajo arriba.

Si baja por una pendiente de más de 20º de inclinación, las ruedas traseras pueden levantarse del suelo. Sin embargo, la placa de corte evita que la máquina se vuelque hacia delante.

No conduzca la máquina por pendientes con una inclinación superior a 10º, ya sea en sentido ascendente o descendente, cuando esté equipada con los accesorios originales.

Reduzca la velocidad en las pendientes y cuando tome curvas cerradas para no perder el control de la máquina y evitar que vuelque.

No gire el volante hasta el tope cuando conduzca con la 5ª marcha metida y a pleno gas, ya que es fácil que la máquina vuelque.

Mantenga las manos y los dedos bien retirados de la fijación del asiento. Pueden producirse lesiones por aplastamiento. No accione nunca la máquina con la cubierta del motor quitada.

No conduzca nunca con la placa de corte en la posición elevada, porque estropeará la correa de transmisión de la placa.

REPARACIÓN Y MANTENIMIENTO

PROGRAMA DE MANTENIMIENTO

Para mantener la máquina en buenas condiciones en cuanto a fiabilidad y seguridad de funcionamiento, así como en cuanto a protección del medio ambiente, debe seguirse el programa de mantenimiento de STIGA.

El contenido de este programa figura en el cuaderno de mantenimiento que se adjunta.

Es recomendable que todas las tareas de mantenimiento se lleven a cabo en un taller autorizado. De esta manera, tiene la garantía de que el trabajo estará en manos de personal especializado y que se utilizarán piezas de repuesto originales.

Después de cada tarea, debe sellarse el cuaderno de mantenimiento. Un cuaderno de mantenimiento con todos los sellos necesarios es un documento muy valioso que incrementará el valor de la máquina en el mercado de segunda mano.

PREPARATIVOS

A menos que se indique lo contrario, todas las tareas de reparación y mantenimiento deben realizarse con la máquina y el motor parados.

Evite que la máquina se mueva poniendo siempre el freno de mano.

Evite que el motor se ponga en marcha de forma imprevista parándolo, desconectando el cable de la bujía y conectándolo a tierra. Desconecte el cable negativo de la batería.

LIMPIEZA

Para reducir el riesgo de incendio, elimine los restos de césped, hojas y aceite que pueda haber en el motor, el silenciador, el convertidor catalítico, la batería y el depósito de combustible.

Para reducir el riesgo de incendio, revise periódicamente la máquina para comprobar que no haya fugas de aceite o de combustible.

Cuando lave la máquina con agua a presión, no dirija el chorro directamente a la transmisión.

Tampoco dirija el chorro de agua directamente al motor. Utilice mejor un cepillo o aire comprimido para limpiarlo.

ACEITE DEL MOTOR (Master - Senator - President)

Cambie el aceite una vez transcurridas las primeras 5 horas de funcionamiento y luego cada 50 horas o

una vez por temporada.

Cambie el aceite más a menudo (una vez transcurridas 25 horas de funcionamiento o al menos una vez por temporada) en caso de que el motor tenga que trabajar en condiciones duras o si la temperatura ambiente es elevada.

Cambie el aceite con el motor aún caliente. Utilice siempre el aceite adecuado (SF, SG o SH).

Es posible que el aceite esté muy caliente si lo vacía inmediatamente después de apagar el motor. Deje enfriar el motor unos minutos antes de vaciar el aceite.

Desenrosque el tapón de purga del aceite (fig. 9), que se encuentra a la izquierda del motor (mirando en dirección a la máquina desde atrás).

Deje escurrir el aceite en un recipiente contenedor y llévelo a una planta de reciclado. Evite que caiga aceite en las correas en V.

Vuelva a enroscar el tapón de purga del aceite.

Extraiga la varilla y llene el motor con aceite nuevo hasta la marca “FULL“.

Capacidad de aceite: 1,4 litros

Tipo de aceite, verano (> 4ºC): SAE-30
(También se puede utilizar aceite SAE 10W-30. No obstante, es posible que el consumo aumente si utiliza aceite del tipo 10W-30, en cuyo caso deberá comprobar el nivel de aceite con más frecuencia).

Tipo de aceite, invierno (< 4ºC): SAE 5W-30
(Si no encuentra este tipo de aceite, utilice SAE 10W-30).

Utilice un aceite sin aditivos.

No ponga demasiado aceite, ya que el motor puede recalentarse.

ACEITE DEL MOTOR (Royal)

Cambie el aceite una vez transcurridas las primeras 20 horas de funcionamiento (o durante el primer mes) y luego cada 100 horas o una vez cada seis meses.

Cambie el aceite con el motor aún caliente. Utilice siempre el aceite adecuado (SF, SG o SH).

Es posible que el aceite esté muy caliente si lo vacía inmediatamente después de apagar el motor. Deje enfriar el motor unos minutos antes de vaciar el aceite.

Desenrosque el tapón de purga del aceite que se encuentra al final del tubo (fig. 10).

Deje escurrir el aceite en un recipiente contenedor y llévelo a una planta de reciclado. Evite que caiga aceite en las correas en V.

Vuelva a enroscar el tapón de purga del aceite. Asegúrese de que la junta de fibra y la junta tórica del interior del tapón no están dañadas y están en la posición correcta.

Extraiga la varilla y llene el motor con aceite nuevo hasta la marca “UPPER“.

Cantidad de aceite: 0,9 litros(equivalente a la cantidad de aceite que se cambia. La capacidad total del motor es de 1,15 litros).

Tipo de aceite para todas las temporadas: SAE 10W-40.
Para temperaturas extremadamente bajas (< -20°C), utilice SAE 5W-30.

Utilice un aceite sin aditivos.

No ponga demasiado aceite, ya que el motor puede recalentarse.

FILTRO DEL AIRE - MOTOR

Master - Senator - President:
Limpie el prefiltro bien una vez al año, bien cada 25 horas de funcionamiento del motor (lo que suceda antes).

Limpie el filtro de papel bien una vez al año, bien cada 100 horas de funcionamiento del motor (lo que suceda antes).

Royal
Limpie el filtro del aire (prefiltro y filtro de papel) bien cada tres meses, bien cada 50 horas de funcionamiento (lo que suceda antes). Cambie el filtro de papel una vez al año o cada 200 horas de funcionamiento.

Todos los modelos:
Nota. Si conduce la máquina por terrenos polvorientos, debe limpiar los filtros más a menudo.

1. Retire la cubierta protectora del filtro del aire (figs. 11 - 12).

2. Extraiga el filtro de papel y el prefiltro de espuma. Tenga cuidado de que no entre suciedad en el carburador. Limpie la carcasa del filtro del aire.

3. Lave el prefiltro con un detergente líquido y

agua. Escúrralo todo lo que pueda. Vierta un poco de aceite en el filtro de forma que quede bien empapado.

4. Limpie el filtro de papel golpeándolo ligeramente contra una superficie plana. Si el filtro está demasiado sucio, cámbielo.

5. Vuelva a montar todo el filtro del aire siguiendo estos pasos en orden inverso.

No utilice disolventes derivados del petróleo, como el keroseno, para limpiar el filtro de papel, ya que pueden estropearlo.

No utilice aire comprimido para limpiar el filtro de papel y no lo engrase con aceite.

BUJÍA

Limpie la bujía cada 100 horas de funcionamiento o una vez por temporada. En la bolsa de accesorios encontrará un manguito de bujía A y una barra de torsión B para cambiar la bujía.

El fabricante del motor recomienda utilizar:

Master - Senator - President: Champion J19LM.
Royal: NGK BPR5ES o DENSO W16EPR-U.

Distancia adecuada entre electrodos: 0,75 mm (fig. 13).

ENTRADA DE AIRE DE REFRIGERACIÓN - MOTOR (Master - Senator - President)

El motor se refrigera con aire. Si el sistema de refrigeración se bloquea, se puede estropear el motor. Limpie el motor al menos una vez al año o cada 100 horas de funcionamiento.

Retire la carcasa del ventilador. Limpie las aletas de refrigeración del cilindro, el ventilador y la rejilla protectora giratoria (fig. 14). Si utiliza la máquina para cortar hierba seca, realice esta limpieza con más frecuencia.

BATERÍA

La batería está regulada por válvulas con una tensión nominal de 12 V. No necesita ningún tipo de mantenimiento y no es preciso comprobar ni llenar el nivel de electrolito (fig. 15).

La batería viene de fábrica dentro de la bolsa de accesorios.

Cárguela completamente antes de utilizarla por primera vez. La batería debe guardarse siempre completamente cargada, ya que, si se guarda totalmente descargada, podría sufrir daños permanentes.

Si no se va a utilizar la máquina durante un largo período de tiempo (más de un mes), es necesario cargar la batería, desconectarla y guardarla en un lugar fresco y seguro. Asimismo, hay que cargar la batería completamente antes de volver a instalarla.

La batería puede cargarse de dos formas:

1. Mediante un cargador de baterías (método recomendado). Para ello, utilice únicamente un cargador de tensión continua. La batería puede estropearse si se utiliza un cargador estándar (para baterías de ácido).
   Stiga recomienda el cargador de baterías con nº de referencia 1136-0602-01, disponible en cualquier distribuidor autorizado.
2. También es posible cargar las baterías utilizando el motor. En este caso, lo más importante de todo es que deje el motor funcionando ininterrumpidamente durante 45 minutos por lo menos cuando arranque la máquina por primera vez o cuando haya estado sin utilizarse durante mucho tiempo.

Tenga cuidado para que los bornes de la batería no sufran ningún cortocircuito, ya que las chispas pueden provocar un incendio. No lleve joyas metálicas que puedan entrar en contacto con los bornes de la batería.

La batería debe cambiarse en caso de que se produzcan daños en la cubierta, la tapa o los bornes, o un rozamiento de la banda que cubre las válvulas.

Si se cubren de óxido, limpie los bornes de la batería con la ayuda de un cepillo de alambre y engráselos.

LUBRICACIÓN - CHASIS

La máquina tiene tres boquillas de engrase en el eje trasero que es preciso lubricar con grasa universal cada 25 horas de funcionamiento
(fig. 16).

Aplique grasa universal al cable de la dirección un par de veces por temporada.

Aplique grasa universal a todos los cojinetes de

plástico un par de veces por temporada.

Aplique una capa de aceite de motor a las juntas del brazo tensor un par de veces por temporada.

Aplique unas gotas de aceite del motor a los dos extremos de los cables del estrangulador/acelerador un par de veces por temporada.

Master - Senator:
La transmisión viene de fábrica llena de aceite (SAE 80W-90). Si no se abre (operación que debe llevar a cabo un especialista), normalmente no hace falta rellenarla de aceite.

President - Royal:
La transmisión hidrostática viene de fábrica llena de aceite (10W-30). Salvo que se abra (operación que debe llevar a cabo un especialista), y siempre que no haya fugas, normalmente no hace falta rellenarla de aceite. Normalmente no es necesario cambiar el aceite de la transmisión.

CABLE DE LA DIRECCIÓN

El cable de la dirección debe ajustarse una vez transcurridas las primeras dos o tres horas de funcionamiento de la máquina y luego cada 25 horas.

Tense el cable de la dirección apretando la tuerca (fig. 17). Importante: Sujete firmemente los tornillos situados en los extremos del cable para que no se retuerza. Para ello, utilice una llave inglesa ajustable u otra herramienta similar e insértela en la maneta situada en el extremo del tornillo.

Tense el cable hasta que desaparezca todo tipo de movimiento.

No tense demasiado el cable de la dirección pues puede provocar el desgaste innecesario del cable, la bobina, etc.

PATENTES Y REGISTRO DE MODELOS

La máquina y sus componentes están sujetos a la siguiente patente y registro de modelos:

9901091-0 (SE), 9901730-3 (SE), SE00/00577 (PCT), SE00/00895 (PCT), 4.537.581 (US).

00 1080 (SE).

STIGA se reserva el derecho de realizar modificaciones en el producto sin previo aviso.

NOÇÕES GERAIS

Este símbolo indica AVISO. Poderão resultar ferimentos e/ou danos a pessoas e propriedade se as instruções não forem seguidas cuidadosamente.

Estas instruções de utilização e a brochura anexa "INSTRUÇÕES DE SEGURANÇA" deverão ser lidas minuciosamente antes de pôr a máquina a funcionar.

SÍMBOLOS

Os seguintes símbolos aparecem na máquina. A sua função é lembrar-lhe dos cuidados e atenções necessários na utilização.

Isto é o que os símbolos significam:

Aviso!
Leia o manual de instruções e o manual de segurança antes de utilizar a máquina.

Aviso!
Preste atenção aos objectos descartados. Mantenha os curiosos afastados.

Aviso!
Use sempre protecção auditiva.

Aviso!
Esta máquina não se destina a condução na via pública.

A máquina, com os acessórios genuínos montados, não deve ser utilizada em declives com uma inclinação superior a 10º, independentemente da direcção.

Aviso!
Risco de ferimentos devido a queimadura. Não toque no silenciador.

COMANDOS E INSTRUMENTOS

Pontos 1 -13, ver figuras 1 -3.

1. ELEVADOR DE UTENSÍLIOS

Pedal para elevar para a posição de transporte dos acessórios montados na frente.

Para levantar o acessório, carregue no pedal a fundo. Solte em seguida o pedal e o elevador de utensílios; ficará então bloqueado na posição elevada.

Para baixar o acessório, carregue no pedal de forma a libertar o bloqueio. Faça descer o elevador de utensílios até à posição de trabalho retirando lentamente o pé do pedal.

2A. TRAVÃO DE SERVIÇO/ EMBRAIAGEM (Master - Senator)

Pedal com funções combinadas de travão de serviço e embraiagem. Tem três posições:

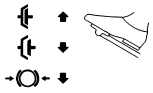

1. Pedal solto – propulsão para a frente embraiada. A máquina desloca-se se estiver uma mudança engatada. Travão de serviço desactivado.

2. Pedal carregado a meio curso – propulsão para a frente desembraiada, pode-se mudar de velocidade. Travão de serviço desactivado.

3. Pedal carregado a fundo – propulsão para a frente desembraiada. Travão de serviço totalmente activado.

NOTA! Nunca regule a velocidade de funcionamento fazendo patinar a embraiagem. Em vez disso, utilize uma mudança adequada para obter a velocidade desejada.

2B. TRAVÃO DE SERVIÇO (President - Royal)

Pedal que influencia o sistema de travões da máquina. Tem três posições:

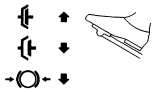

1. Pedal solto – travão de serviço desactivado.

2. Pedal carregado a meio curso – propulsão para a frente desembraiada. Travão de serviço desactivado.

3. Pedal carregado a fundo – propulsão para a frente desembraiada. Travão de serviço totalmente activado.

3. TRAVÃO DE ESTACIONAMENTO

Um inibidor que pode bloquear o pedal do travão na posição de carregado.

Carregue no pedal do travão a fundo. Leve a alavanca para a direita e solte em seguida o pedal do travão.

O travão de estacionamento é desengatado carregando no pedal do travão. O inibidor sob acção de mola desliza para um lado.

Certifique-se de que o travão de estacionamento está desengatado durante a condução.

4. PEDAL DE ACCIONAMENTO (President - Royal)

Pedal que activa a transmissão progressiva.

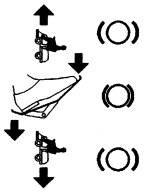

1. Carregue no pedal com a parte dianteira do pé – a máquina desloca-se para a frente.

2. Sem carga no pedal – a máquina está parada.

3. Carregue no pedal com o calcanhar – a máquina faz marcha-atrás.

A velocidade é regulada com o pedal de accionamento. Quanto mais se carregar no pedal, mais depressa se deslocará a máquina.

5. CONTROLO DO ACELERADOR/ OBTURADOR DO AR

Um comando para regular a rotação do motor e para fechar o ar do motor durante o arranque a frio. Isto não se aplica ao modelo Royal.

1. Obturador de arranque – para arranque com o motor frio. O obturador do ar encontra-se na parte da frente da ranhura (não se aplica ao modelo Royal). Evite conduzir nesta posição tomando cuidado para mover o comando para a posição de aceleração máxima (ver em baixo) quando o motor está quente.

2. Aceleração máxima – ao utilizar a máquina deve-se sempre usar aceleração máxima.

3. Ralenti.

6. CONTROLO DO OBTURADOR DO AR (Royal)

Comando do tipo puxador para fechar o ar do motor ao arrancar a frio.

1. Comando puxado totalmente para fora – borboleta do ar fechada no carburador. Para arranque a frio.

2. Comando para dentro – borboleta do ar aberta. Para arranque de um motor quente e durante a condução.

Não conduza nunca com o obturador do ar puxado para fora quando o motor está quente.

7. COMUTADOR DA IGNIÇÃO

Comutador da ignição utilizado para arrancar/ parar o motor. Quatro posições.

1. Posição de paragem – o motor está em curto-circuito. Pode retirar-se a chave.

2/3. Posição de condução.

4. Posição de arranque – o motor de arranque eléctrico é activado quando se roda a chave para a posição de arranque sob acção de mola. Assim que o motor arrancar, deixe a chave voltar à posição de condução 2/3.

8. ALAVANCA DAS MUDANÇAS (Master - Senator)

Alavanca para seleccionar uma das cinco posições de mudanças para a frente (1-2-3-4-5), ponto morto (N) ou marcha-atrás (R) da caixa de transmissão.

Para mudar de velocidade o pedal da embraiagem tem que estar carregado.

NOTA! A máquina tem que estar totalmente parada antes de se mudar de marcha atrás para marcha à frente ou o inverso. Se uma mudança não entrar directamente, solte o pedal da embraiagem e carregue novamente. Depois, engate novamente a mudança Nunca meta uma mudança à força.

9. TOMADA DE FORÇA (Master - President)

Alavanca para engatar e desengatar a tomada de força para accionamento de plataformas de corte e de acessórios montados na frente. Tem duas posições:

1.Posição dianteira – tomada de força desengatada.

2. Posição traseira – tomada de força desengatada.

10. TOMADA DE FORÇA (Senator - Royal)

Interruptor para engatar/desengatar a tomada de força electromagnética para accionamento de plataformas de corte e de acessórios montados na frente. Duas posições:

1. Carregue na parte direita do interruptor – a tomada de força é acoplada. O símbolo acende-se.

2. Carregue na parte esquerda do interruptor – a tomada de força é desacoplada.

11. REGULAÇÃO DA ALTURA DE CORTE (Royal)

A máquina está equipada com um comando para utilização da plataforma de corte com regulação eléctrica da altura de corte (existe como acessório).

O interruptor é utilizado para aumentar ou diminuir progressivamente a altura de corte.

O contacto utilizado para ligação à plataforma de corte encontra-se montado no lado direito, em frente da roda dianteira (fig. 18).

12. Alavanca para desengatar (President - Royal)

Alavanca para desengatar a transmissão progressiva. Possibilita a deslocação manual da máquina, sem auxílio do motor. Duas posições:

1. Alavanca pressionada – transmissão engatada para utilização normal.

2. Alavanca puxada para fora – transmissão desengatada. A máquina pode ser deslocada manualmente.

A máquina não pode ser rebocada em longas distâncias ou a velocidades altas. A transmissão pode ficar danificada.

13. VOLANTE REGULÁVEL (Apenas modelos seleccionados)

O volante pode ser regulado em 5 posições no sentido da altura. Pressione o botão de bloqueio na coluna da direcção e faça subir ou descer o volante para a posição desejada.

Não ajustar o volante durante a condução.

ÁREAS DE UTILIZAÇÃO

A máquina só pode ser utilizada para os seguintes trabalhos utilizando os acessórios genuínos da STIGA indicados.

1. **Corte de relva**

   Com plataforma de corte 13-2940 (85M), 13-2929 (92M) ou 13-2930 (107M), 13-2934 (107M El).

2. **Corte de relva e recolha de folhas**

   Com colector rebocado 13-1978 (30”) ou 13-1950 (42”).

3. **Transporte de relva e folhas**

   Com o carro de transporte 13-1979 (Standard) ou 13-1992 (Combi).

4. **Varrimento**

   Com a unidade de varrimento 13-0920 que também pode ser utilizada para uma remoção mais fácil da neve.

5. **Limpeza de neve**

   Com lâmina para a neve 13-0930. Recomenda-se a utilização de correntes para a neve 13-0929 (16“) e pesos para as rodas 13-0921.

O dispositivo de reboque não pode ser carregado com uma força vertical superior a 100 N.

A força de empuxo a reboque provocada pelos acessórios rebocados não pode exceder 500 N.

NOTA! Antes de usar um reboque – contacte a sua companhia de seguros.

NOTA! Esta máquina não se destina a condução na via pública.

ARRANQUE E FUNCIONAMENTO

CAPOTA DO MOTOR

Para inspeccionar e fazer a manutenção do motor e da bateria, retire o alojamento do motor. **O motor não pode estar a funcionar quando a capota está retirada.**

Desmontar:

1. Coloque os dois fechos da capota para cima na extremidade traseira (fig. 4).

2. Primeiro, puxe a capota do motor um pouco para trás. A seguir, retire-a levantando.

Montagem:

1. Dobre o banco para a frente.

2. Alinhe os pinos superiores frontais da capota com as ranhuras na parte da frente da capota do motor (fig. 5). Deixe aprox. 2 cm de folga.

3. Introduza os dois pinos laterais cónicos nos orifícios na parte da frente da capota do motor. Depois empurre toda a capota para a frente.

5. Por último coloque os dois fechos da capota para baixo (fig. 4.)

A máquina não pode ser operada a não ser que esteja montada a capota do motor. Risco de ferimentos devido a queimaduras e esmagamento.

ABASTECIMENTO DE COMBUSTÍVEL

Utilize sempre gasolina sem chumbo. Não pode utilizar gasolina de mistura para motores a 2 tempos (fig. 6).

NOTA! Não se esqueça que a gasolina sem chumbo normal é um produto perecível; não deve, portanto, comprar mais gasolina do que a que vai consumir num período de 30 dias.

Pode também utilizar-se gasolina não prejudicial ao meio ambiente, ou seja, gasolina de alquilação. A composição deste tipo de gasolina é menos prejudicial tanto para as pessoas como para a natureza.

A gasolina é altamente inflamável. Guarde sempre o combustível em contentores fabricados especialmente para esse fim.

Encha ou ateste com gasolina apenas no exterior e nunca enquanto está a fumar. Abasteça com combustível antes de pôr o motor a funcionar. Nunca retire a tampa do depósito nem encha com gasolina com o motor a trabalhar ou ainda quente.

Nunca encha o depósito de gasolina até cima. Deixe sempre um espaço vazio (= pelo menos todo o tubo de enchimento + 1 ou 2 cm no topo do depósito) de forma à gasolina, ao aquecer, poder expandir sem transbordar.

VERIFICAÇÃO DE NÍVEL DO ÓLEO DO MOTOR (Master – Senator – President)

No acto de entrega, o cárter está cheio com óleo SAE 30.

Verifique sempre, antes de cada utilização, se o nível de óleo está correcto. A máquina deve estar nivelada.

Limpe em volta da vareta do óleo. Desenrosque-a e puxe-a para cima. Limpe a vareta. Faça-a deslizar para baixo até ao fundo *e enrosque-a.*

Depois, desenrosque-a novamente e puxe-a para cima. Faça a leitura do nível de óleo. No caso do óleo não chegar à marca “FULL”, ateste com óleo até atingir a marca (fig. 7).

VERIFICAÇÃO DE NÍVEL DO ÓLEO DO MOTOR (Royal)

No acto de entrega, o cárter está cheio com óleo SAE 10W-40.

Verifique sempre, antes de cada utilização, se o nível de óleo está correcto. A máquina deve estar nivelada.

Limpe em volta da vareta do óleo. Desenrosque-a e puxe-a para cima. Limpe a vareta. Faça-a deslizar para baixo até ao fundo *sem a apertar.*

Volte a puxá-la e leia o nível de óleo. No caso do óleo não chegar à marca “UPPER”, ateste com óleo até atingir a marca (fig. 8).

SISTEMA DE SEGURANÇA

Esta máquina está equipada com um sistema de segurança que é composto por:
- um interruptor junto à alavanca de mudanças (apenas Master, Senator).
- um interruptor junto ao pedal do travão (apenas President, Royal).
- um interruptor na consola do assento (todos).

Para pôr a máquina a funcionar é necessário que:
- a alavanca das mudanças esteja em ponto morto (aplica-se ao Master, Senator).
- o pedal do travão esteja carregado.
- o operador esteja sentado no assento.

Verifique sempre o funcionamento do sistema de segurança antes de utilizar a máquina!

Com *o motor a funcionar* e *o operador sentado*no assento, verifique da forma seguinte:
- seleccione uma mudança e levante-se um pouco – o motor deverá parar (válido para Master, Senator).
- carregue no pedal de accionamento de forma que a máquina comece a andar, solte o pedal – a máquina deverá parar (válido para President, Royal).
- engate a tomada de força, levante-se um pouco – a tomada de força deverá desengatar.

Se o sistema de segurança não estiver a funcionar, não utilize a máquina! Entregue a máquina a uma oficina de assistência técnica para revisão.

ARRANQUE

1. Abra a torneira da gasolina (fig. 6)

2. Certifique-se de que o cabo da vela de ignição está colocado correctamente.

3. Certifique-se de que a tomada de força está desengatada.

4a. Master - Senator:
Coloque a alavanca das mudanças em ponto morto.

4b. President - Royal:
Não mantenha o pé no pedal de accionamento.

5a. Master - Senator - President:
Arranque a frio – coloque o acelerador na posição de obturação de ar. Arranque a quente – coloque o acelerador na posição de aceleração máxima (cerca de 1 cm atrás da posição de obturação de ar).

5b. Royal:
Coloque o acelerador na posição de aceleração máxima. Arranque a frio – puxe o comando de obturação do ar todo para fora. Arranque a quente – não toque no comando de obturação do ar.

6. Carregue no pedal do travão a fundo.

7. Rode a chave da ignição e ponha o motor a funcionar.

8a. Master - Senator - President:
Após o motor pegar, se tiver utilizado o obturador do ar, carregue no acelerador progressivamente até ao máximo.

8b. Royal:
Após o motor pegar, se tiver usado o obturador do ar, empurre-o progressivamente para dentro.

9. Ao arrancar a frio, deixe primeiro o motor a funcionar durante alguns minutos sem aplicar imediatamente carga à máquina. Assim o óleo terá tempo de aquecer.

Ao utilizar a máquina – faça o motor funcionar sempre ao máximo.

PARAR

Desengate a tomada de força. Aplique o travão de estacionamento.

Deixe o motor trabalhar ao ralenti durante 1 ou 2 minutos. Pare o motor desligando a chave do motor de arranque.

Feche a torneira da gasolina. Isso é especialmente importante se a máquina vai ser transportada, por exemplo, num reboque.

Se tiver que deixar a máquina sem vigilância, retire a chave da ignição. Retire também o cabo da vela de ignição.

O motor pode estar muito quente imediatamente a seguir a ser desligado. Não toque no silenciador, no cilindro ou nas aletas de arrefecimento. Tal poderá causar ferimentos devido a queimaduras.

SUGESTÕES DE CONDUÇÃO

Certifique-se que existe a quantidade correcta de óleo no motor quando conduzir em declives (nível de óleo em “FULL/UPPER”).

Tenha cuidado quando conduzir a máquina em declives. Não faça arranques e paragens repentinas quando estiver a subir ou a descer um terreno inclinado. Nunca conduza ao longo de um terreno inclinado. Desloque-se de cima para baixo e de baixo para cima.

Quando estiver a descer declives com uma inclinação superior a 20º as rodas traseiras podem levantar-se do solo. No entanto, a plataforma de corte evita que a máquina tombe para a frente.

A máquina, com os acessórios genuínos montados, não deve ser utilizada em declives com uma inclinação superior a

10º, independentemente da direcção.

Reduza a velocidade em terrenos inclinados e curvas apertadas para evitar que a máquina tombe ou para não perder o controlo da mesma.

Quando conduzir com a mudança mais alta e à velocidade máxima, não vire o volante até ao máximo. A máquina pode voltar-se facilmente .

Mantenha as mãos e os dedos bem afastados da consola do assento. Risco de ferimentos devido a esmagamento. Nunca utilize a máquina sem a capota do motor.

Nunca conduza com a plataforma de corte na posição elevada. Tal danifica a correia de transmissão da plataforma.

REVISÃO E MANUTENÇÃO

PROGRAMA DE REVISÃO

Para manter a máquina sempre em bom estado relativamente a fiabilidade e segurança de funcionamento, e também do ponto de vista ecológico, deve-se seguir o programa de revisão da STIGA.

O conteúdo deste programa está patente na caderneta de revisão anexa.

Recomendamos que as revisões sejam efectuadas por uma oficina de assistência técnica autorizada. Isso garantirá que o trabalho é efectuado por pessoal especializado e com peças sobressalentes genuínas.

Em cada ocasião de revisão é posto um carimbo na caderneta das revisões. Uma caderneta de revisões com os carimbos todos é um documento valioso que aumenta o preço de revenda da máquina.

PREPARATIVOS

Se nada for dito em contrário, todas as revisões e serviços de manutenção deverão ser efectuados com a máquina imóvel e com o motor parado.

Aplique sempre o travão de estacionamento para impedir que a máquina role.

Pare sempre o motor, solte o cabo da vela de ignição e ligue-o à terra, de forma a impedir o arranque acidental do motor. Desligue o cabo negativo da bateria.

LIMPEZA

Para reduzir o perigo de incêndio, mantenha o motor, o silenciador/catalisador, a bateria e o depósito de gasolina limpos de ervas, folhas e óleo.

Para reduzir o perigo de incêndio, certifique-se periodicamente de que não existem fugas de óleo e/ou combustível.

No caso de se utilizar a lavagem a jacto de alta pressão, não direccionar o jacto directamente para a transmissão.

Não aponte jactos de água directamente para o motor. Utilize uma escova ou ar comprimido para o limpar.

ÓLEO DE MOTOR (Master - Senator - President)

Mude o óleo de motor pela primeira vez após 5 horas de operação, e depois, a cada 50 horas de operação ou uma vez por estação.

Se o motor tiver que trabalhar em condições extremamente pesadas ou se a temperatura ambiente for alta, mude o óleo com mais frequência (cada 25 horas de operação ou pelo menos uma vez em cada estação).

Mude o óleo enquanto o motor está quente. Utilize sempre um óleo de boa qualidade (classe de serviço SF, SG ou SH).

O óleo do motor pode estar muito quente se for drenado imediatamente a seguir à paragem do motor. Deixe portanto o motor arrefecer alguns minutos antes de drenar o óleo.

Desenrosque o bujão de drenagem do óleo (fig. 9). Este encontra-se na parte esquerda do motor (máquina vista de trás).

Recolha o óleo num recipiente de recolha. Entregue-o em seguida a uma central de reciclagem. Evite derramar óleo nas correias trapezoidais.

Enrosque o bujão de drenagem do óleo.

Retire a vareta do óleo e abasteça com óleo novo

até à marca "FULL".

Quantidade de óleo: 1,4 litros

Tipo de óleo, no Verão (> 4ºC): SAE-30 (SAE 10W-30 também pode ser utilizado. O consumo de óleo pode porém aumentar um pouco se utilizar o 10W-30. Se utilizar esse tipo de óleo, verifique com mais frequência o nível do óleo).

Tipo de óleo, no Inverno (< 4ºC): SAE 5W-30 (se não houver este óleo, use SAE 10W-30)

Utilize óleo sem aditivos.

Não encha com óleo demais. Isso poderá provocar o sobreaquecimento do motor.

ÓLEO DE MOTOR (Royal)

Mude o óleo do motor pela primeira vez após 20 horas de operação (ou durante o primeiro mês) e, depois, a cada 100 horas de operação ou de 6 em 6 meses.

Mude o óleo enquanto o motor está quente. Utilize sempre um óleo de boa qualidade (classe de serviço SF, SG ou SH).

O óleo do motor pode estar muito quente se for drenado imediatamente a seguir à paragem do motor. Deixe portanto o motor arrefecer alguns minutos antes de drenar o óleo.

Desenrosque o bujão de drenagem do óleo na extremidade do tubo (fig. 10).

Recolha o óleo num recipiente de recolha. Entregue-o em seguida a uma central de reciclagem. Evite derramar óleo nas correias trapezoidais.

Enrosque o bujão de drenagem do óleo. Certifique-se de que a junta de fibra e o O-ring que se encontram dentro do bujão estão intactos e colocados correctamente.

Retire a vareta do óleo e abasteça com óleo novo até à marca "UPPER".

Quantidade de óleo: 0,9 l (= quantidade de óleo após a mudança. No total, o motor tem uma capacidade de 1,15 l).

Tipo de óleo para todas as estações: SAE 10W-40. Para temperaturas extremamente baixas (< -20° C), utilize SAE 5W-30.

Utilize óleo sem aditivos.

Não encha com óleo demais. Isso poderá provocar o sobreaquecimento do motor.

FILTRO DE AR – MOTOR

Master - Senator - President:
Limpe o pré-filtro anualmente ou a cada 25 horas de operação, conforme o que ocorrer primeiro.

Limpe o filtro de papel anualmente ou a cada 100 horas de operação, conforme o que ocorrer primeiro.

Royal
Limpe o filtro de ar (pré-filtro e filtro de papel) de 3 em 3 meses ou a cada 50 horas de operação, conforme o que ocorrer primeiro. Mude o filtro de papel anualmente ou a cada 200 horas de funcionamento.

Todos os modelos:
Nota! Se a máquina operar em ambiente muito poeirento, limpe ambos os filtros com mais frequência.

1. Retire a tampa de protecção do filtro de ar (fig. 11 - 12).

2. Desmonte o filtro de papel e o pré-filtro de esponja plástica. Tenha cuidado para não entrar sujidade para o carburador. Limpe a caixa do filtro de ar.

3. Lave o pré-filtro com detergente líquido e água. Seque-o espremendo. Deite um pouco de óleo no filtro e esprema o óleo.

4. Limpe a inserção do filtro de papel da seguinte maneira: bata ligeiramente com ele contra uma superfície plana. Se o filtro estiver muito sujo, mude-o.

5. Volte a montar pela ordem inversa.

Para limpar o filtro de papel, não utilize diluentes à base de petróleo, por exemplo querosene. Estes diluentes podem destruir o filtro.

Não utilize ar comprimido para limpar a inserção do filtro de papel. Não aplicar óleo na inserção do filtro de papel.

VELA DE IGNIÇÃO

Limpe a vela de ignição a cada 100 horas de operação ou uma vez por estação. Na bolsa de acessórios há uma chave de velas A e uma vareta de rodar B para mudar as velas.

O fabricante do motor recomenda:

Master - Senator - President: Champion J19LM.

Royal: NGK BPR5ES ou DENSO W16EPR-U.

Folga correcta dos eléctrodos: 0,75 mm (fig. 13).

ADMISSÃO DO AR DE REFRIGERAÇÃO - MOTOR (Master - Senator - President)

O motor é arrefecido a ar. Um sistema de refrigeração obstruído pode danificar o motor. O motor tem que ser limpo pelo menos uma vez por ano ou a cada 100 horas de operação.

Remova a cobertura do ventilador. Limpe as aletas de arrefecimento do cilindro, o ventilador e a grade rotativa (fig. 14). Se cortar relva seca, limpe com mais frequência.

BATERIA

A bateria é regulada por válvulas e tem uma tensão nominal de 12 V. A bateria não necessita de qualquer manutenção. Não é necessário verificar nem atestar o nível de electrólitos (fig. 15).

Ao ser entregue, a bateria encontra-se na caixa dos acessórios.

A bateria deve ser totalmente carregada antes de ser utilizada pela primeira vez. A bateria deve ser sempre guardada totalmente carregada. Se guardar a bateria completamente descarregada, pode resultar em danos permanentes.

Se não se pretender utilizar a máquina durante um período alargado (mais de 1 mês), a bateria deve ser carregada, desligada e depois guardada num local fresco e seguro. Carregue completamente a bateria antes de reinstalá-la.

A bateria pode ser carregada de duas formas:

1. Através de um carregador de bateria (recomendado). Deve ser um carregador de bateria com tensão constante. A bateria pode ficar danificada se se utilizar um carregador de bateria de tipo standard (para baterias com ácido).
   A Stiga recomenda o carregador de bateria com o n.º de peça 1136-0602-01 que pode ser encomendado junto de um revendedor autorizado.
2. A bateria pode igualmente ser carregada pelo motor. Neste caso, é muito importante, especialmente quando se liga a máquina pela primeira vez e quando não tiver sido utilizada durante muito tempo, que o motor funcione continuamente durante pelo menos 45 minutos.

Não coloque os terminais da bateria em curto-circuito. Ocorrem faíscas que podem resultar em incêndio. Não utilize acessórios de metal que possam tocar nos terminais da bateria.

No caso de danos na caixa, na tampa e nos terminais da bateria ou de interferência na tira que cobre as válvulas, a bateria deve ser substituída.

Se os terminais da bateria estiverem oxidados, terão que ser limpos. Limpe os terminais da bateria com uma escova de arame e aplique-lhes massa.

LUBRIFICAÇÃO – CHASSIS

A máquina tem três bocais de lubrificação no eixo traseiro onde se deve aplicar massa universal a cada 25 horas de operação
(fig. 16).

Aplique massa universal no cabo da direcção um par de vezes em cada estação.

Aplique massa universal em todos os mancais de plástico um par de vezes em cada estação.

Aplique uma camada de óleo de motor nas uniões do braço tensor um par de vezes em cada estação.

Aplique algumas gotas de óleo de motor em ambas as extremidades dos cabos do controlo do acelerador um par de vezes em cada estação.

Master - Senator:
A transmissão vem de fábrica cheia com óleo (SAE 80W-90). Se não for aberta (o que só deve ser feito por um perito), não necessita normalmente de mais óleo.

President - Royal:
A transmissão hidrostática vem de fábrica cheia com óleo (10W-30). A menos que esteja aberta (o que só deve ser feito por um perito) e desde que não haja fugas, normalmente não necessita de mais óleo. Normalmente, o óleo da transmissão não precisa de ser mudado.

cabo da direcção

Ajuste o cabo da direcção pela primeira vez após 2 a 3 horas de operação e, a seguir, a cada 25 horas de operação.

Estique o cabo da direcção apertando a porca (fig. 17). Importante! Os parafusos nas extremidades do cabo têm que ser mantidos com firmeza enquanto se efectua o ajuste para que o cabo não fique torc-

ido. Utilize uma chave inglesa ajustável ou outra ferramenta semelhante, introduzindo-a nas extremidades dos parafusos.

Ajuste a tensão até a folga desaparecer totalmente.

Não estique demasiado o cabo da direcção. Isto pode causar desgaste desnecessário ao cabo da direcção, à roda da linha, etc.

REGISTOS DE PATENTES E DE CONCEPÇÃO

Esta máquina ou as peças da mesma estão abrangidas pelos seguintes registos de patentes e de concepção:

9901091-0 (SE), 9901730-3 (SE), SE00/00577 (PCT), SE00/00895 (PCT), 4.537.581 (US).

00 1080 (SE).

A STIGA reserva-se o direito de fazer alterações ao produto sem aviso prévio.

INFORMACJE OGÓLNE

Ten symbol oznacza OSTRZEŻENIE. W razie niedokładnego zastosowania się do instrukcji może dojść do obrażeń ciała i/lub uszkodzenia mienia.

Przed uruchomieniem maszyny należy dokładnie zapoznać się z niniejszą instrukcją obsługi oraz załączoną broszurą "INSTRUKCJA BEZPIECZEŃSTWA".

SYMBOLE

Na maszynie znajdują się następujące symbole. Ich zadaniem jest przypominanie o zachowaniu ostrożności i uwagi podczas jej używania.

Znaczenie symboli:

Ostrzeżenie!
Przed przystąpieniem do korzystania z maszyny należy zapoznać się z instrukcją obsługi i instrukcją bezpieczeństwa.

Ostrzeżenie!
Uważać na odpryski. Przy maszynie powinien znajdować się tylko operator.

Ostrzeżenie!
Zawsze należy nosić ochraniacze słuchu.

Ostrzeżenie!
Maszyna ta nie jest przeznaczona do poruszania się po drogach publicznych.

Nie wolno prowadzić maszyny z oryginalnym wyposażeniem dodatkowym w żadnym kierunku po pochyłościach o stopniu nachylenia przekraczającym 10o.

Ostrzeżenie!
Istnieje ryzyko oparzeń. Nie dotykać tłumika.

URZĄDZENIA STERUJĄCE

Pozycje 1 -13, patrz rysunki 1 -3.

1. PODNOŚNIK

Pedał do ponoszenia podnośnika przedniego do pozycji transportowej.

W celu podniesienia podnośnika należy wcisnąć pedał do oporu. Następnie należy zwolnić pedał, co spowoduje zablokowanie podnośnika w pozycji uniesionej.

W celu opuszczenia podnośnika, należy wcisnąć pedał, żeby zwolnić blokadę. Opuścić podnośnik do pozycji roboczej powoli zwalniając pedał.

2A. HAMULEC GŁÓWNY/ SPRZĘGŁO (Master - Senator)

Pedał łączący funkcję hamulca głównego i sprzęgła. Możliwe są 3 pozycje:

1. Pedał zwolniony – ruch do przodu włączony. Maszyna będzie się poruszać, jeśli zostanie załączony bieg. Hamulec główny jest wyłączony.

2. Pedał wciśnięty do połowy – ruch do przodu wyłączony, można zmieniać biegi. Hamulec główny jest wyłączony.

3. Pedał wciśnięty do oporu – ruch do przodu wyłączony. Hamulec główny jest włączony.

UWAGA! Nigdy nie należy regulować prędkości pracy sprzęgłem. W celu osiągnięcia prawidłowej prędkości należy używać odpowiedniego biegu.

2B. HAMULEC GŁÓWNY (President - Royal)

Pedał hamulca. Możliwe są 3 pozycje:

1. Pedał zwolniony – hamulec główny jest wyłączony.

2. Pedał wciśnięty do połowy – ruch do przodu wyłączony. Hamulec główny jest wyłączony.

3. Pedał wciśnięty do oporu – ruch do przodu wyłączony. Hamulec główny jest włączony.

3. HAMULEC POSTOJOWY

Blokada, która może zablokować pedał hamulca w pozycji wciśniętej.

Wcisnąć pedał hamulca do oporu. Przesunąć blokadę w prawo i zwolnić pedał hamulca.

Hamulec postojowy zostaje zwolniony przez naciśnięcie pedału hamulca. Blokada sprężynowa przesunie się na bok.

Przed uruchomieniem maszyny należy sprawdzić, czy hamulec postojowy został zwolniony.

4. PEDAŁ GAZU (President - Royal)

Pedał uruchamiający kolejne biegi.

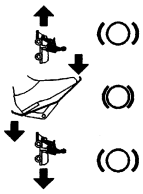

1. Wcisnąć pedał podbiciem stopy – maszyna ruszy do przodu.

2. Brak nacisku na pedał – maszyna stoi w miejscu.

3. Wcisnąć pedał piętą – maszyna cofa się.

Pedał gazu służy do sterowania prędkością maszyny. Zwiększanie nacisku spowoduje wzrost prędkości maszyny.

5. REGULACJA CIĘGŁA GAZU/ SSANIA

Sterowanie prędkością silnika oraz ssaniem przy zimnym rozruchu. Sterowanie ssaniem nie dotyczy modelu Royal.

1. Ssanie – do uruchamiania zimnego silnika. Ssanie znajduje się z przodu wyżłobienia (nie dotyczy modelu Royal). Należy unikać pracy maszyny w tej pozycji, pamiętając o całkowitym wyciągnięciu cięgła gazu (patrz poniżej), kiedy silnik jest ciepły.

2. Cięgło całkowicie wyciągnięte – podczas pracy maszyny cięgło powinno być zawsze całkowicie wyciągnięte.

3. Bieg jałowy.

6. SSANIE (Royal)

Regulacja wyciągana ssania silnika przy zimnym rozruchu.

1. Regulacja wyciągnięta maksymalnie – przepustnica w gaźniku zamknięta. Przy uruchamianiu zimnego silnika.

2. Regulacja wciśnięta – przepustnica otwarta. Przy uruchamianiu ciepłego silnika oraz podczas pracy maszyny.

Nigdy nie należy pracować na maszynie przy przepustnicy zamkniętej, kiedy silnik jest ciepły.

7. STACYJKA

Stacyjka używana jest do uruchamiania/ zatrzymywania silnika. Występują cztery pozycje:

1. Pozycja stop – silnik jest wyłączony. Można wyjąć kluczyk.

2/3. Pozycja robocza.

4. Pozycja start – elektryczne uruchamianie silnika jest włączone, kiedy kluczyk zostanie przekręcony do pozycji startowej. Po uruchomieniu silnika kluczyk powinien powrócić do pozycji roboczej 2/3.

8. DŹWIGNIA ZMIANY BIEGÓW (Master - Senator)

Dźwignia służąca do wybierania jednego z pięciu biegów ruchu naprzód w skrzyni biegów (1 -2 -3 - 4 -5), biegu jałowego (N) lub wstecznego (R).

Przy zmianie biegu należy wcisnąć pedał sprzęgła.

UWAGA! Przed zmianą biegu wstecznego na bieg do przodu i odwrotnie należy się upewnić, że maszyna całkowicie się zatrzymała. Jeśli bieg nie załączy się od razu, należy zwolnić pedał sprzęgła i wcisnąć go ponownie. Ponownie załączyć bieg. Nigdy nie należy załączać biegu na siłę.

9. POBÓR MOCY (Master – President)

Dźwignia do włączania lub wyłączania poboru mocy do obsługi platform koszących i elementów wyposażenia montowanego z przodu maszyny. Możliwe są dwie pozycje:

1.Pozycja wysunięta – pobór mocy jest wyłączony.

2. Pozycja cofnięta – pobór mocy jest włączony.

10. POBÓR MOCY (Senator - Royal)

Elektromagnetyczny przełącznik do włączania/

wyłączania poboru mocy do obsługi platform koszących i elementów wyposażenia montowanych z przodu maszyny. Wyróżniamy dwie pozycje:

1. Nacisnąć prawą część przełącznika – pobór mocy zostanie włączony. Symbol zaświeci się.

2. Nacisnąć lewą część przełącznika – pobór mocy zostanie wyłączony.

11. REGULACJA WYSOKOŚCI KOSZENIA (Royal)

Maszyna wyposażona jest w elektryczną regulację wysokości koszenia platformy koszącej (dostępnej jako wyposażenie dodatkowe).

Przełącznik używany jest do płynnej regulacji wysokości koszenia.

Złącze używane do podłączenia platformy koszącej znajduje się po prawej stronie, naprzeciw przedniego koła (rys. 18).

12. DŹWIGNIA ROZŁĄCZNA (President - Royal)

Dźwignia służąca do wyłączania kolejnych biegów. Umożliwia ręczne przesuwanie maszyny bez pomocy silnika. Wyróżniamy dwie pozycje:

1. Dźwignia wciśnięta – przekładnia włączona do normalnej pracy.

2. Dźwignia wyciągnięta – przekładnia wyłączona. Maszynę można przesuwać ręcznie.

Nie wolno holować maszyny na dużych odległościach lub z dużą prędkością. Może dojść do uszkodzenia przekładni.

13. REGULOWANA KIEROWNICA (Tylko wybrane modele)

Kierownica posiada możliwość regulacji w pionie w 5 pozycjach. Nacisnąć blokadę na kolumnie kierownicy i unieść lub opuścić kierownicę do żądanej pozycji.

Nie wolno regulować pozycji kierownicy podczas jazdy.

OBSZAR ZASTOSOWANIA

Maszynę można używać wyłącznie do następujących zadań, używając określonych, oryginalnych akcesoriów firmy STIGA.

1. **Koszenie**

   Z platformą koszącą 13-2940 (85M), 13-2929 (92M) lub 13-2930 (107M), 13-2934 (107M El).

2. **Koszenie trawy i zbieranie liści**

   Zbieracz holowany 13-1978 (30”) lub 13-1950 (42”).

3. **Transport trawy i liści**

   Używając przyczepki-wywrotki 13-1979 (Standard) lub 13-1992 (Combi).

4. **Zamiatanie**

   Używając szczotki 13-0920, która służy również do łatwiejszego odśnieżania.

5. **Odśnieżanie**

   Używając pługu śnieżnego 13-0930.Zaleca się łańcuchy śnieżne 13-0929 (16“) i obciążniki ramy 13-0921.

Maksymalne obciążenie pionowe zaczepu holowniczego nie może przekraczać 100 N.

Maksymalne obciążenie zaczepu holowniczego ze strony wyposażenia dodatkowego nie może przekraczać 500 N.

UWAGA! Przed użyciem przyczepy należy skontaktować się z firmą ubezpieczeniową.

UWAGA! Maszyna ta nie jest przeznaczona do poruszania się po drogach publicznych.

URUCHAMIANIE I PRACA

OSŁONA SILNIKA

W celu przeprowadzenia kontroli oraz konserwacji silnika i akumulatora należy zdjąć osłonę silnika. **Nie wolno uruchamiać silnika przy zdjętej osłonie.**
Demontaż:

1. Unieść obie blokady osłony w tylnej części maszyny (rys. 4).

2. Cofnąć delikatnie osłonę silnika. Następnie

unieść ją do góry.

Montaż:

1. Przechylić siedzenie do przodu.

2. Dopasować górne, przednie bolce osłony do otworów w przedniej części osłony silnika (rys. 5). Zostawić ok. 2 cm luzu.

3. Wsunąć obydwa bolce boczne w otwory w przedniej części osłony silnika. Następnie przesunąć całą osłonę do przodu.

5. Na koniec zamknąć obie blokady osłony (rys. 4).

Nie wolno uruchamiać maszyny przed założeniem osłony silnika. Istnieje ryzyko oparzeń i zgniecenia.

UZUPEŁNIANIE PALIWA

Zawsze należy używać benzyny bezołowiowej. Nigdy nie należy używać benzyny do silników dwusuwowych zmieszanej z olejem (rys. 6).

UWAGA! Należy pamiętać, że zwykła benzyna bezołowiowa jest nietrwała; nie należy kupować więcej paliwa, niż można zużyć w ciągu trzydziestu dni.

Można stosować benzynę ekologiczną, tj. alkilat. Ten rodzaj benzyny charakteryzuje się składem, który jest mniej niebezpieczny dla ludzi i przyrody.

Benzyna jest wysoce łatwopalna. Zawsze należy przechowywać paliwo w zbiornikach, które zostały specjalnie do tego wyprodukowane.

Paliwo należy uzupełniać wyłącznie na zewnątrz, a podczas uzupełniania nigdy nie należy palić. Paliwo należy uzupełniać przed uruchomieniem silnika. Nigdy nie należy wyjmować korka wlewu lub uzupełniać paliwa podczas pracy silnika lub kiedy silnik jest jeszcze ciepły.

Nigdy nie należy maksymalnie napełniać zbiornika. Należy pozostawić pustą przestrzeń (= przynajmniej całą rurę wlewu plus 1 - 2 cm od góry zbiornika), żeby benzyna mogła rozszerzać się bez przelewania się, gdy się ogrzeje.

SPRAWDZANIE POZIOMU OLEJU W SILNIKU (Master – Senator – President)

Oryginalnie skrzynia korbowa wypełniona jest olejem SAE 30.

Przed każdym użyciem maszyny należy sprawdzić poziom oleju i upewnić się, że jest odpowiedni. Maszyna powinna stać na równym podłożu.

Wytrzeć do czysta miejsce wokół wskaźnika poziomu oleju. Odkręcić i wyciągnąć. Wytrzeć wskaźnik poziomu oleju. Wsunąć go do końca *i dokręcić.*

Następnie odkręcić wskaźnik i wyjąć go ponownie. Odczytać poziom oleju. Uzupełnić olej do znaku “FULL” (pełno), jeśli poziom oleju spadnie poniżej tego znaku (rys. 7).

SPRAWDZANIE POZIOMU OLEJU W SILNIKU (Royal)

Oryginalnie skrzynia korbowa wypełniona jest olejem SAE
10W-40.

Przed każdym użyciem maszyny należy sprawdzić poziom oleju i upewnić się, że jest odpowiedni. Maszyna powinna stać na równym podłożu.

Wytrzeć do czysta miejsce wokół wskaźnika poziomu oleju. Odkręcić i wyciągnąć. Wytrzeć wskaźnik poziomu oleju. Wsunąć go do końca *bez dokręcania.*

Wyciągnąć i odczytać poziom oleju. Uzupełnić olej do znaku “UPPER” (poziom maksymalny), jeśli poziom oleju spadnie poniżej (rys. 8).

SYSTEM BEZPIECZEŃSTWA

Maszyna ta wyposażona jest w system bezpieczeństwa, składający się z:
- wyłącznika na dźwigni zmiany biegów (tylko modele Master, Senator).
- wyłącznika na pedale hamulca (tylko modele President, Royal).
- wyłącznika na wsporniku siedzenia (wszystkie modele).

W celu uruchomienia maszyny, należy sprawdzić czy:
- dźwignia biegów powinna być w pozycji

neutralnej (dotyczy tylko modeli Master, Senator).
- pedał hamulca jest wciśnięty.
- kierowca zajął miejsce na fotelu.

Zawsze należy sprawdzać działanie systemu bezpieczeństwa przed użyciem maszyny!

Przy *uruchomionym silniku* i *kierowcy*na siedzeniu, należy sprawdzić następujące rzeczy:
- wybrać bieg, wstać z siedzenia – silnik powinien się zatrzymać (dotyczy modeli Master, Senator).
- wcisnąć pedał gazu tak, żeby maszyna ruszyła, po czym zwolnić pedał gazu – maszyna powinna się zatrzymać (dotyczy modeli President, Royal).
- włączyć pobór mocy i wstać z fotela – pobór mocy powinien się wyłączyć.

Nie wolno używać maszyny, jeśli system bezpieczeństwa nie działa! Należy zawieźć maszynę do serwisu!

URUCHAMIANIE SILNIKA

1. Otworzyć zawór paliwowy (rys. 6).

2. Sprawdzić, czy kabel świecy zapłonowej jest na miejscu.

3. Sprawdzić, czy pobór mocy jest wyłączony.

4a. Master – Senator:
Ustawić dźwignię zmiany biegów w pozycji neutralnej.

4b. President - Royal:
Nie trzymać stopy na pedale gazu.

5a. Master - Senator – President:
Uruchamianie zimnego silnika – ustawić cięgło gazu w pozycji ssania. Uruchamianie ciepłego silnika – całkowicie wyciągnąć cięgło gazu (ok. 1 cm za pozycją ssania).

5b. Royal:
Całkowicie wyciągnąć cięgło gazu. Uruchamianie zimnego silnika – maksymalnie wyciągnąć ssanie. Uruchamianie ciepłego silnika – nie zmieniać pozycji ssania.

6. Wcisnąć pedał hamulca do oporu.

7. Przekręcić kluczyk zapłonu i uruchomić silnik.

8a. Master - Senator – President:
Po uruchomieniu silnika należy stopniowo wyciągać cięgło gazu, aż do jego całkowitego wyciągnięcia, jeśli wcześniej włączone było ssanie.

8b. Royal:
Po uruchomieniu silnika należy stopniowo wciskać ssanie, jeśli zostało włączone.

9. Po uruchomieniu zimnego silnika nie należy nadmiernie obciążać maszyny, lecz pozwolić, żeby silnik popracował przez kilka minut. Umożliwi to rozgrzanie się oleju.

Zawsze należy pracować przy silniku z cięgłem gazu całkowicie wyciągniętym.

ZATRZYMYWANIE

Wyłączyć pobór mocy. Zaciągnąć hamulec postojowy.

Umożliwić pracę silnika na wolnych obrotach przez 1 – 2 minuty. Zatrzymać silnik przekręcając kluczyk rozrusznika.

Zakręcić zawór paliwowy. Jest to szczególnie ważne, jeśli maszyna ma być transportowana (na przykład na przyczepie).

Zostawiając maszynę bez nadzoru należy wyjąć kluczyk zapłonu. Należy również zdjąć kabel świecy zapłonowej ze świecy.

Krótko po wyłączeniu silnika, może on być bardzo gorący. Nie należy dotykać tłumika, cylindra ani żeber chłodzących. Może to spowodować oparzenia.

WSKAZÓWKI DOTYCZĄCE JAZDY

Sprawdzić, czy w silniku jest prawidłowa ilość oleju, na wypadek poruszania się po pochyłościach (poziom oleju na “FULL/ UPPER”).

Zachować ostrożność podczas jazdy po pochyłościach. Podczas jazdy w dół lub w górę pochyłości należy unikać nagłego zatrzymywania się lub ruszania. Nigdy nie należy jeździć w poprzek pochyłości. Zawsze należy poruszać się z góry na dół i z dołu na górę.

Podczas jazdy po pochyłościach przekraczających 20o tylne koła mogą oderwać się od podłoża. Jakkolwiek, platforma kosząca chroni przed przewróceniem się maszyny do przodu.

Nie wolno prowadzić maszyny z oryginalnym wyposażeniem dodatkowym w żadnym kierunku po pochyłościach o stopniu nachylenia przekraczającym 10o.

Podczas jazdy po pochyłościach i na ostrych zakrętach należy zmniejszyć prędkość, aby uniknąć przewrócenia się maszyny lub utraty panowania nad nią.

Nie należy maksymalnie skręcać kierownicy podczas jazdy na najwyższym biegu przy cięgle gazu całkowicie wyciągniętym. Istnieje niebezpieczeństwo przewrócenia się maszyny.

Należy trzymać dłonie i palce z dala od wspornika siedzenia. Istnieje ryzyko zgniecenia. Nigdy nie należy uruchamiać maszyny bez osłony silnika.

Nigdy nie należy jeździć z uniesioną platformą koszącą. Spowoduje to uszkodzenie paska napędowego platformy.

SERWIS I KONSERWACJA

PROGRAM SERWISOWY

W celu utrzymania maszyny w dobrym stanie, gwarantującym niezawodność i bezpieczeństwo pracy oraz zachowanie parametrów dotyczących ochrony środowiska, należy postępować zgodnie z programem serwisowym firmy STIGA.

Zawartość tego programu można znaleźć w załączonej książce serwisowej.

Zalecamy, żeby każdy serwis przeprowadzany był przez autoryzowany warsztat. Gwarantuje to wykonanie prac przez wyszkolony personel oraz użycie oryginalnych części zamiennych.

Przy każdym serwisie należy podstemplować książkę serwisową. Całkowicie podstemplowana książka serwisowa jest cennym dokumentem, który zwiększa wartość maszyny przy ewentualnej odsprzedaży.

PRZYGOTOWANIA

Wszystkie czynności związane z serwisem i konserwacją powinny być przeprowadzane na nieruchomej maszynie przy wyłączonym silniku, chyba, że instrukcja zaleca inaczej.

Zablokować koła maszyny, zawsze zaciągając hamulec postojowy.

W celu uniknięcia przypadkowego uruchomienia silnika należy go wyłączyć, odłączając kabel świecy zapłonowej od świecy zapłonowej i uziemiając go. Odłączyć kabel ujemny od akumulatora.

CZYSZCZENIE

W celu zmniejszenia ryzyka pożaru, silnik, tłumik, katalizator, akumulator i zbiornik paliwa należy oczyścić z trawy, liści i nadmiaru oleju.

Żeby zmniejszyć zagrożenie pożarowe, należy regularnie sprawdzać maszynę pod kątem wycieku oleju i/lub paliwa.

Podczas mycia maszyny wodą pod wysokim ciśnieniem, nie należy kierować strumienia wody bezpośrednio na przekładnię.

Nie należy kierować strumienia wody bezpośrednio na silnik. Do jego czyszczenia należy stosować szczotkę lub sprężone powietrze.

OLEJ SILNIKOWY (Master - Senator - President)

Pierwszą wymianę oleju należy przeprowadzić po 5 godzinach pracy, a następne co 50 godzin lub raz na sezon.

Olej należy wymieniać częściej (po 25 godzinach pracy lub przynajmniej raz na sezon), jeśli silnik pracuje w trudnych warunkach lub jeśli temperatura otoczenia jest wysoka.

Olej należy wymieniać, kiedy silnik jest ciepły. Zawsze należy stosować olej dobrej jakości (typu SF, SG lub SH).

Olej silnikowy może być bardzo gorący, jeśli jest spuszczany bezpośrednio po wyłączeniu silnika. Dlatego przed

spuszczeniem oleju należy pozostawić silnik na kilka minut, żeby ostygł.

Odkręcić korek króćca spustowego oleju (rys. 9). Znajduje się on po lewej stronie silnika (patrząc na maszynę z tyłu).

Olej należy spuścić do przygotowanego wcześniej naczynia. Zabrać olej do punktu utylizacji odpadów. Nie dopuścić, żeby olej zabrudził paski klinowe.

Wkręcić korek króćca spustowego oleju.

Wyjąć wskaźnik poziomu oleju i nalać nowy olej do znaku “FULL” (pełno).

Pojemność oleju: 1,4 litra

Typ oleju, lato (> 4ęC): SAE-30
(można również stosować SAE 10W-30. Jakkolwiek, używając oleju 10W-30 należy się liczyć z jego zwiększonym zużyciem. Dlatego też, używając tego typu oleju należy częściej sprawdzać jego poziom).

Typ oleju, zima (< 4ęC): SAE 5W-30
(jeśli nie jest dostępny, należy stosować SAE 10W-30).

Należy stosować czysty olej bez żadnych domieszek.

Nie należy nalewać zbyt dużo oleju. Może to doprowadzić do przegrzania się silnika.

OLEJ SILNIKOWY (Royal)

Pierwszą wymianę oleju należy przeprowadzić po 20 godzinach pracy (lub w ciągu pierwszego miesiąca), a następnie co 100 godzin pracy lub raz na 6 miesięcy.

Olej należy wymieniać, kiedy silnik jest ciepły. Zawsze należy stosować olej dobrej jakości (typu SF, SG lub SH).

Olej silnikowy może być bardzo gorący, jeśli jest spuszczany bezpośrednio po wyłączeniu silnika. Dlatego przed spuszczeniem oleju należy pozostawić silnik na kilka minut, żeby ostygł.

Odkręcić korek króćca spustowego oleju na jej końcu (rys. 10).

Olej należy spuścić do przygotowanego wcześniej naczynia. Zabrać olej do punktu utylizacji odpadów. Nie dopuścić, żeby olej zabrudził paski klinowe.

Wkręcić korek króćca spustowego oleju. Upewnić się, że uszczelnia z włókna oraz O-ring wewnątrz korka nie zostały uszkodzone i że są na odpowiednim miejscu.

Wyjąć wskaźnik poziomu oleju i nalać nowy olej do znaku “UPPER” (poziom maksymalny).

Ilość oleju: 0,9 l (= ilość oleju przy wymianie. W sumie silnik mieści 1,15 l).

Typ oleju na wszystkie pory roku: SAE 10W-40. W skrajnie niskich temperaturach (< -20° C), należy stosować olej SAE 5W-30.

Należy stosować czysty olej bez żadnych domieszek.

Nie należy nalewać zbyt dużo oleju. Może to doprowadzić do przegrzania się silnika.

FILTR POWIETRZA - SILNIK

Master - Senator – President:
Filtr wstępny należy czyścić raz w roku lub po każdych 25 godzinach pracy, zależnie od tego, co nastąpi wcześniej.

Wkładkę papierową filtra należy czyścić raz w roku lub po każdych 100 godzinach pracy, zależnie od tego, co nastąpi wcześniej.

Royal
Filtr powietrza (filtr wstępny i papierowy) należy czyścić co 3 miesiące lub po każdych 50 godzinach pracy, zależnie od tego, co nastąpi wcześniej. Wkładkę filtra papierowego należy wymieniać raz w roku lub co 200 godzin pracy.

Wszystkie modele:
Uwaga! Oba filtry należy czyścić częściej, jeśli maszyna pracuje na pylistym podłożu.

1. Zdjąć pokrywę ochronną filtra powietrza (rys. 11-12).

2. Rozebrać wkładkę papierową filtra i filtr wstępny piankowy. Upewnić się, że żaden brud nie dostanie się do gaźnika. Wyczyścić obudowę filtra powietrza.

3. Wyprać filtr wstępny w wodzie z płynem piorącym. Wycisnąć do sucha. Polać filtr odrobiną oleju i wycisnąć.

4. Wyczyścić wkładkę papierową filtra w następujący sposób: postukać nią delikatnie o płaską powierzchnię. Jeśli filtr jest bardzo brudny, należy go wymienić.

5. Złożyć całość powtarzając czynności w

odwrotnej kolejności.

Do czyszczenia wkładki filtra papierowego nie wolno używać rozpuszczalników benzynopochodnych. Rozpuszczalniki te mogą zniszczyć filtr.

Do czyszczenia wkładki papierowej filtra nie należy używać sprężonego powietrza. Wkładki papierowej filtra nie należy smarować olejem.

ŚWIECA ZAPŁONOWA

Świecę zapłonową należy czyścić po każdych 100 godzinach pracy lub raz na sezon. Do wymiany świecy zapłonowej należy używać klucza (fajki) do świecy A i dźwigni B, które znajdują się w worku z wyposażeniem dodatkowym.

Producent silnika zaleca:

Master - Senator – President: Champion J19LM.
Royal: NGK BPR5ES lub DENSO W16EPR-U.

Prawidłowa przerwa iskrowa: 0,75 mm (rys. 13).

WLOT POWIETRZA CHŁODZĄCEGO - SILNIK (Master - Senator - President)

Silnik jest chłodzony powietrzem. Zablokowany system chłodzenia może go uszkodzić. Silnik należy czyścić przynajmniej raz w roku lub co 100 godzin pracy.

Zdjąć obudowę wentylatora. Wyczyścić łopatki chłodzące cylindra, wentylator i obrotową kratę ochronną (rys. 14). Przy koszeniu suchej trawy należy częściej przeprowadzać czyszczenie.

AKUMULATOR

Jest to akumulator z możliwością regulacji zaworów o napięciu nominalnym 12 V. Nie wymaga on żadnej obsługi. Nie trzeba sprawdzać lub uzupełniać poziomu elektrolitu (rys. 15).

W chwili dostawy akumulator znajduje się w skrzynce z wyposażeniem dodatkowym.

Przed pierwszym użyciem akumulator należy maksymalnie naładować. Zawsze należy go przechowywać maksymalnie naładowany. Przechowywanie rozładowanego akumulatora może doprowadzić do jego trwałego uszkodzenia.

Jeśli maszyna nie będzie używana przez dłuższy czas (więcej niż 1 miesiąc), akumulator należy naładować, odłączyć i przechować w chłodnym, bezpiecznym miejscu. Przed ponowną instalacją akumulatora należy go maksymalnie naładować.

Akumulator można ładować na dwa sposoby:

1. Za pomocą ładowarki (zalecane). Musi to być ładowarka o napięciu stałym. W przypadku używania ładowarki standardowej (do akumulatorów kwasowych), akumulator może ulec uszkodzeniu.
   Firma Stiga zaleca ładowarkę do akumulatorów o numerze pozycji1136-0602-01, którą można zamówić u autoryzowanego przedstawiciela.
2. Akumulator można również ładować silnikiem. W takim przypadku jest bardzo ważne, przede wszystkim przy pierwszym uruchamianiu maszyny oraz jeśli nie była używana przez dłuższy czas, żeby silnik pracował nieprzerwanie co najmniej przez 45 minut.

Nie należy zwarcia zacisków akumulatora. Powstałe iskry mogą spowodować pożar. Nie należy nosić metalowej biżuterii, która może zetknąć się z zaciskami akumulatora.

W razie uszkodzenia obudowy, osłony, zacisków lub paska osłaniającego zawory akumulatora, należy go wymienić.

Jeśli końcówki akumulatora są pokryte tlenkiem, należy je oczyścić. Końcówki należy czyścić szczotką drucianą, a następnie należy je nasmarować.

SMAROWANIE - PODWOZIE

Maszyna wyposażona jest w trzy smarowniczki na tylnej osi, które należy smarować smarem uniwersalnym co 25 godzin pracy (rys. 16).

Kabel kierownicy należy smarować smarem uniwersalnym kilka razy w ciągu sezonu.

Łożyska plastikowe należy smarować smarem uniwersalnym kilka razy na sezon.

Złącza dźwigni napinającej należy pokrywać warstwą oleju silnikowego kilka razy na sezon.

Należy nanieść kilka kropel oleju silnikowego na obydwa końce przewodu cięgła gazu kilka razy na sezon.

Master – Senator:
Oryginalnie przekładnia jest wypełniona olejem

(SAE 80W-90). Jeśli nie zostanie otwarta (co może zrobić tylko specjalista), nie należy uzupełniać oleju.

President - Royal:
Oryginalnie przekładnia hydrostatyczna jest wypełniona olejem (10W-30). Jeśli nie zostanie otwarta (co może zrobić tylko specjalista) oraz jeśli nie doszło do wycieku, nie należy uzupełniać oleju. Olej przekładniowy zazwyczaj nie wymaga wymiany.

KABEL KIEROWNICY

Pierwszą regulację kabla kierownicy należy przeprowadzić po 2-3 godzinach pracy maszyny, a następnie po każdych 25 godzinach pracy.

Napinać kabel kierownicy, dokręcając nakrętkę (rys. 17). Ważne! Podczas regulacji należy mocno trzymać śruby na obu końcach kabla, unikając w ten sposób jego poskręcania. Należy użyć klucza nastawnego lub podobnego narzędzia, przytrzymując końcówki śrub kluczem.

Napinać, aż zostanie zlikwidowany cały luz.

Nie należy napinać kabla kierownicy zbyt mocno. Może to spowodować jego nadmierne zużycie, zużycie koła liniowego, itp.

REJESTRACJA PATENTU - PROJEKTU

Niniejsza maszyna lub części są objęte następującą rejestracją patentu i projektu:

9901091-0 (SE), 9901730-3 (SE), SE00/00577 (PCT), SE00/00895 (PCT), 4.537.581 (US).

00 1080 (SE).

Firma STIGA zastrzega sobie prawo do wprowadzania zmian w produkcie bez powiadomienia.

ОБЩИЕ СВЕДЕНИЯ

Этот символ соответствует предупреждению ОСТОРОЖНО! Во избежание травм и повреждения оборудования необходимо строго соблюдать правила техники безопасности.

Прежде чем включить двигатель, обязательно изучите данное руководство по эксплуатации и инструкцию по технике безопасности.

ПРЕДУПРЕЖДАЮЩИЕ ЗНАКИ

Указанные ниже знаки нанесены на машину. Эти знаки указывают, на что следует обратить внимание при эксплуатации машины.

Ниже пояснено, что означают знаки:

Острожно!
До начала эксплуатации внимательно изучите руководство по эксплуатации и инструкцию по технике безопасности.

Острожно!
Внимательно следите за тем, чтобы под работающей машиной не оказались посторонние предметы. На участке выполнения работы не должно быть посторонних лиц.

Осторожно!
Обязательно наденьте средства защиты слуха.

Данная машина не предназначена для передвижения по дорогам общественного назначения.

Не допускается движение машины, оснащенной навесными орудиями, в любом направлении по склонам с уклоном свыше 10°.

Острожно!
Можно получить ожоги. Не прикасайтесь к глушителю.

ОРГАНЫ УПРАВЛЕНИЯ И ПРИБОРЫ

Детали 1 -13, см. рис. 1 -3.

1. ПОДЪЕМ ОРУДИЙ

Педаль для подъема установленного спереди орудия в транспортное положение.

Для подъема орудия нажмите на педаль, утопив ее до упора. После подъема орудия отпустите педаль, подъемное устройство будет заблокировано в поднятом положении.

Чтобы опустить орудие, нажмите на педаль, чтобы снять блокировку. Плавно отпуская педаль, опускайте орудие в рабочее положение.

2A. РАБОЧИЙ ТОРМОЗ/МУФТА СЦЕПЛЕНИЯ (Master - Senator)

Педаль служит для управления и рабочим тормозом, и муфтой сцепления. Имеет 3 положения:

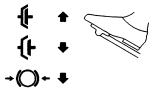

1. Педаль отпущена – передача движения вперед включена. Машина будет двигаться вперед, если включено сцепление. Рабочий тормоз не включен.

2. Педаль наполовину нажата - передача движения вперед выключена, можно переключать скорость. Рабочий тормоз не включен.

3. Педаль нажата полностью – передача движения вперед выключена. Рабочий тормоз полностью включен.

ВНИМАНИЕ! Никогда не регулируйте скорость движения, отпуская муфту сцепления. Регулируйте скорость движения включением нужной передачи.

2B. РАБОЧИЙ ТОРМОЗ (President - Royal)

Педаль для управления тормозной системой машины. Имеет 3 положения:

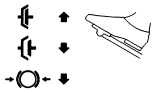

1. Педаль отпущена – рабочий тормоз не работает.

2. Педаль наполовину нажата – передача движения вперед выключена. Рабочий тормоз не включен.

3. Педаль нажата полностью – передача движения вперед выключена. Рабочий тормоз полностью включен.

3. СТОЯНОЧНЫЙ ТОРМОЗ

Блокировка, которая позволяет фиксировать педаль тормоза в нажатом положении.

Полностью утопите педаль тормоза. Переместите блокировку вправо и затем отпустите педаль тормоза.

Машина снимается со стояночного тормоза нажатием на педаль тормоза. Подпружиненная блокировка перемещается в сторону.

До начала работы с машиной убедитесь в том, что она снята со стояночного тормоза.

4. ПЕДАЛЬ УПРАВЛЕНИЯ ДВИЖЕНИЕМ (President - Royal)

Эта педаль предназначена для управления движением.

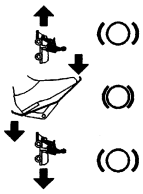

1. При нажатии на педаль ногой машина начнет двигаться вперед.

2. Отпустите педаль машины – движение прекращается.

3. Нажмите на педаль пяткой - машина начнет двигаться назад.

Педаль управления движением служит для регулирования скорости. Чем сильнее она нажата, тем быстрее будет двигаться машина.

5. РЕГУЛЯТОР ПОЛОЖЕНИЯ ДРОССЕЛЬНОЙ ЗАСЛОНКИ

Регулятор служит для регулирования оборотов двигателя и для обогащения топливной смеси при запуске холодного двигателя. Это не относится к марке Royal.

1. Рукоятка дроссельной заслонки - для запуска холодного двигателя. Дроссельная заслонка находится в пазу в крайнем переднем положении (это не относится к модели Royal). Не работайте на газонокосилке, если рукоятка находится в этом положении. После того как двигатель прогреется, установите ручку дроссельной заслонки в положение, когда она полностью открыта (см. ниже).

2. Дроссельная заслонка полностью открыта – при работе с машиной рукоятка дроссельной заслонки должна всегда быть в этом положении.

3. Холостой ход.

6. УПРАВЛЕНИЕ ДРОССЕЛЬНОЙ ЗАСЛОНКОЙ (Royal)

Вытяжная рукоятка для обогащения топливной смеси при запуске холодного двигателя.

1. Рукоятка полностью вытянута - клапан дроссельной заслонки в карбюраторе закрыт. Для запуска холодного двигателя.

2. Рукоятка полностью нажата - клапан дроссельной заслонки в карбюраторе открыт. Для запуска теплого двигателя и при работе газонокосилки.

Никогда не работайте на газонокосилке при выдвинутой ручке управления дроссельной заслонкой, когда двигатель прогрет.

7. ЗАМОК ЗАЖИГАНИЯ

Замок зажигания служит для запуска/остановки двигателя. Четыре положения ключа зажигания:

1. Положение “Стоп” - двигатель заглушен. Ключ можно извлечь из замка зажигания.

2/3. Рабочее положение

4. Положение “Запуск” – при повороте ключа в подпружиненное положение “Запуск” включается стартер. Как только двигатель запустится, отпустите ключ, он возвратится в рабочее положение 2/3.

8. РЫЧАГ ПЕРЕКЛЮЧЕНИЯ СКОРОСТЕЙ (Master - Senator)

Рычаг для выбора одной из пяти скоростей коробки передач (1-2-3-4-5), нейтрального положения (N) или заднего хода (R).

При переключении скоростей нужно удерживать педаль сцепления в нажатом положении.

ВНИМАНИЕ! Направление движения машины разрешается изменять только после полной остановки. Если передача не переключается сразу, отпустите педаль муфты сцепления, затем нажмите снова и попытайтесь переключить передачу еще раз. Никогда не прикладывайте чрезмерных усилий при переключении передач.

9. ПРИВОД ОТБОРА МОЩНОСТИ (Master - President)

Рычаг для включения и отключения привода установленных спереди орудий. Имеет два положения:

1.Переднее положение – привод отбора мощности отключен.

2. Заднее положении рычага - привод включен.

10. ПРИВОД ОТБОРА МОЩНОСТИ (Senator – Royal)

Переключатель для включения и отключения привода режущих блоков и установленных спереди навесных орудий. Два положения:

1. Нажмите на правую часть переключателя - привод отключится. Включится подсветка переключателя.

2. Нажмите на левую часть переключателя - привод отключится.

11. РЕГУЛИРОВАНИЕ ВЫСОТЫ СКАШИВАНИЯ (Royal)

Газонокосилка может быть оборудована устройством для электрического регулирования высоты обрезки режущего блока (продается отдельно).

Нажимая переключатель, можно плавно регулировать высоту обрезки.

Разъем для подключения режущего блока установлен с правой стороны, перед передним колесом (рис. 18).

12. РЫЧАГ ОТКЛЮЧЕНИЯ ТРАНСМИССИИ (President - Royal)

Рычаг для отключения трансмиссии. Позволяет перемещать машину вручную, не включая двигатель. Два положения:

1. Рычаг нажат - трансмиссия включена для нормальной работы.

2. Рычаг отпущен – трансмиссия отключена. Машину можно перемещать вручную.

Машина не должна буксироваться на большие расстояния или на высокой скорости. Это может привести к повреждению трансмиссии.

13. РЕГУЛИРУЕМОЕ РУЛЕВОЕ КОЛЕСО (Только на определенных моделях)

Положение руля по высоте можно регулировать, выбрав одно из 5 положений. Нажмите блокировку на рулевой колонке и поднимите или опустите рулевое колесо в нужное положение.

Не допускается регулировать высоту руля во время работы.

ОБЛАСТИ ИСПОЛЬЗОВАНИЯ

Машина может использоваться только в следующих целях и при использовании указанных принадлежностей компании STIGA.

1. **Стрижка газонов**

   Используйте режущие блоки 13-2940 (85M), 13-2929 (92M) или 13-2930 (107M), 13-2934 (107M El).

2. **Подбор травы и сбор листьев**

Используйте буксируемый сборщик 13-1978 (30“) или 13-1950 (42“).

3. **Транспортировка травы и листьев**

   Используйте тележку 13-1979 (стандартное исполнение) или тележку 13-1992 (типа «комби»).

4. **Уборка мусора**

   Используйте щеточный блок 13-0920, который также можно использовать для облегчения уборки снега.

5. **Уборка снега**

   Используйте снегоуборочные ножи 13-0930. Рекомендуется использовать цепи противоскольжения 13-0929 (16") и противовес 13-0921.

Максимальная вертикальная нагрузка на буксировочную муфту не должна превышать 100 Н.

Максимальная продольная нагрузка на буксировочную муфту от буксируемых принадлежностей не должна превышать 500 Н.

ВНИМАНИЕ! Перед использованием трейлера обратитесь в страховую компанию.

ВНИМАНИЕ! Настоящая машина не предназначена для передвижения по дорогам общественного назначения.

ЗАПУСК И РАБОТА

КРЫШКА КОЖУХА ДВИГАТЕЛЯ

Для осмотра и технического обслуживания двигателя и аккумуляторной батареи необходимо снять капот. **Запрещается запускать двигатель при снятом капоте.** Разборка:

1. Поднимите обе защелки в задней части капота (рис. 4).

2. Слегка потяните капот назад. Затем поднимите его.

Сборка:

1. Сложите сиденье, наклонив его вперед.

2. Выровняйте верхнюю часть капота так, чтобы передние выступы совпали с пазами в передней части капота двигателя (рис. 5). Оставьте зазор около 2 см.

3. Вставьте оба боковых конических выступа в отверстия в передней части капота двигателя. Затем с нажимом толкните весь капот вперед.

5. Закройте обе защелки капота (рис. 4).

Запрещается эксплуатировать газонокосилку со снятой крышкой корпуса. Остерегайтесь ожогов и механических повреждений.

ЗАПРАВКА ТОПЛИВНОГО БАКА

Используйте только неэтилированный бензин. Не используйте масляно-бензиновую смесь для 2-тактных двигателей (рис. 6).

ВНИМАНИЕ! Помните, что неэтилированный бензин – скоропортящийся продукт; не покупайте бензина больше, чем вы сможете использовать в течение тридцати дней.

Также может использоваться экологически чистый бензин, например, алкилатный. Бензин этого типа имеет состав, менее опасный для людей и окружающей среды.

Бензин легко воспламеняется. Храните топливо только в емкостях, специально предназначенных для этой цели.

Заправлять или дозаправлять машину бензином следует только на открытом воздухе, и ни в коем случае при заправке или дозаправке нельзя курить. Перед запуском двигателя залейте топливо в топливный бак. Запрещается снимать крышку заливной горловины или заливать бензин, пока двигатель работает или не остыл.

Запрещается заполнять бензобак полностью. Оставьте немного места (не менее высоты заливной горловины плюс 1 - 2 см от верхнего края топливного бака), чтобы при расширении вследствие нагревания бензин не выливался через крышку заливной горловины.

ПРОВЕРКА УРОВНЯ МАСЛА ДВИГАТЕЛЯ (Master – Senator – President)

Картер двигателя новых газонокосилок заполнен маслом SAE 30.

Перед запуском двигателя каждый раз

проверяйте уровень масла, чтобы убедиться, что он в норме. Машина должна стоять на ровной площадке.

Протрите вокруг указателя уровня масла. Вывинтите и извлеките его. Протрите указатель уровня масла. Опустите его до упора*и завинтите.*

Затем вывинтите и извлеките его снова. Определите уровень масла. Долейте масло до отметки “FULL”, если уровень масла ниже (рис. 7).

ПРОВЕРКА УРОВНЯ МАСЛА ДВИГАТЕЛЯ (Royal)

Картер двигателя поставляемых машин заполнен маслом SAE 10W-40.

Перед запуском двигателя каждый раз проверяйте уровень масла, чтобы убедиться, что он в норме. Машина должна стоять на ровной площадке.

Протрите вокруг указателя уровня масла. Вывинтите и извлеките его. Протрите указатель уровня масла. Опустите его до упора,*но не завинчивайте.*

Извлеките его снова и определите уровень масла. Долейте масло до отметки “UPPER”, если уровень масла ниже (рис. 8).

СИСТЕМА БЕЗОПАСНОСТИ

Эта машина оборудована системой безопасности, которая состоит из:
- переключателя на коробке передач (только в моделях Master, Senator).
- переключателя в педали тормоза (только в моделях President, Royal).
- переключателя в скобе сиденья (все модели).

Для запуска двигателя машины необходимо, чтобы:
- рычаг переключения скоростей был установлен в нейтральное положение (только в модели Master, Senator).
- была нажата педаль тормоза.
- на сиденье сидел водитель.

Перед эксплуатацией машины всегда проверяйте работу системы безопасности!

При *работающем двигателе,*сидя*на сиденье,*проведите проверку следующим образом:
- переключите передачу, поднимитесь с сиденья – двигатель должен остановиться (в моделях Master, Senator).
- нажмите педаль управления движением, чтобы машина начала двигаться, и отпустите педаль управления движением – машина должна остановится (в моделях President, Royal).
- включите привод орудия, поднимитесь с сиденья – привод орудия должен остановиться.

Пользоваться машиной с неисправной системой безопасности запрещено! Сдайте машину в мастерскую для ремонта!

ЗАПУСК ДВИГАТЕЛЯ

1. Откройте топливный кран (рис. 6).

2. Убедитесь, что кабель свечи зажигания установлен на надлежащем месте.

3. Проверьте и убедитесь, что привод орудия расцеплен.

4a.
Master - Senator:
Переведите рычаг переключения скоростей в нейтральное положение.

4b.
President - Royal:
Уберите ногу с педали управления движением.

5a.
Master - Senator - President:
При запуске холодного двигателя – переведите рукоятку дроссельной заслонки в положение обогащенной смеси. При запуске прогретого двигателя – переведите рукоятку дроссельной заслонки в полностью открытое положение (приблизительно на 1 см ниже положения обогащенной смеси).

5b. Royal:
Переведите рукоятку дроссельной заслонки в полностью открытое положение. При запуске холодного двигателя – полностью вытяните рукоятку дроссельной заслонки. При запуске прогретого двигателя – не трогайте рукоятку управления дроссельной заслонкой.

6. Полностью утопите педаль тормоза.

7. Поверните ключ зажигания и запустите двигатель.

8a. Master - Senator - President:
Сразу после запуска двигателя постепенно переводите рукоятку управления дроссельной заслонкой в полностью открытое положение, если вы пользовались ей.

8b. Royal:
Сразу после запуска двигателя постепенно утапливайте рукоятку управления дроссельной заслонкой, если вы пользовались ей.

9. При запуске непрогретого двигателя не включайте машину в работу с полной нагрузкой немедленно, а дайте двигателю прогреться несколько минут. Это необходимо для прогрева масла.

Во время работы машины дроссельная заслонка должна быть полностью открыта.

ОСТАНОВ

Отключите привод орудия. Поставьте машину на стояночный тормоз.

Дайте двигателю поработать 1 - 2 минуты на холостом ходу. Остановите двигатель поворотом ключа зажигания.

Перекройте кран подачи топлива. Это особенно важно сделать, если газонокосилка будет транспортироваться, например, на трейлере.

Если машина будет оставлена без присмотра, выньте ключ зажигания. Отсоедините также от свечи зажигания ее провод.

Двигатель может быть очень горячим сразу после выключения. Не прикасайтесь к глушителю, блоку цилиндров или ребрам охлаждения. Это может привести к ожогам.

СОВЕТЫ ПО ВОЖДЕНИЮ

Убедитесь, что в двигателе находится нужное количество масла при движении по склонам (уровень масла на отметке “FULL/UPPER“).

Будьте осторожны при движении на склонах. При движении вверх или под уклон не допускается резкое трогание с места или остановка.

Запрещается перемещать машину поперек склона. Двигайтесь сверху вниз и снизу вверх.

При движении вниз по склонам с уклоном более 20o задние колеса могут отрываться от поверхности земли. Но при этом режущий блок предохраняет машину от опрокидывания вперед.

Не допускается движение машины, оснащенной навесными орудиями, в любом направлении по склонам с уклоном свыше 10°.

Снижайте скорость на уклонах и при выполнении резких поворотов, чтобы не допустить опрокидывания машины или потери управления.

При движении на высшей передаче или на полных оборотах не поворачивайте рулевое колесо слишком резко. Машина может опрокинуться.

Держите руки и пальцы дальше от шарнирного сочленения рулевой колонки и скобки сиденья. Опасность получения травм и переломов. Никогда не работайте на машине со снятой крышкой кожуха.

Никогда не двигайтесь с поднятым режущим блоком. Это ведет к повреждению приводного ремня блока.

ТЕХНИЧЕСКОЕ ОБСЛУЖИВАНИЕ И РЕМОНТ

ПРОГРАММА ТЕХНИЧЕСКОГО ОБСЛУЖИВАНИЯ

Чтобы поддерживать машину в хорошем состоянии в плане обеспечения надежной и безопасной работы и защиты окружающей среды, следует соблюдать программу технического обслуживания компании STIGA.

Содержание этой программы приводится в прилагаемом журнале технического обслуживания.

Мы рекомендуем, чтобы все работы по

ремонту и обслуживанию выполнялись в авторизованной мастерской. Это гарантирует, что работа будет выполнена обученным персоналом и с использованием оригинальных запасных частей.

Любые выполненные работы должны быть отмечены в журнале технического обслуживания. Журнал технического обслуживания с отметками обслуживания в мастерской - это документ, который повышает стоимость подержанной машины.

ПОДГОТОВКА

Если не указано иное, все работы по техническому обслуживанию и ремонту должны выполняться на неподвижной газонокосилке с остановленным двигателем.

Для предотвращения отката машины всегда ставьте ее на стояночный тормоз.

Во избежание случайного пуска двигателя после останова отсоедините провод от свечи зажигания и заземлите его. Отсоедините провод от отрицательного полюса аккумуляторной батареи.

ОЧИСТКА

Для снижения опасности пожара очищайте двигатель, глушитель, аккумулятор и бензобак от травы, листьев и излишков масла.

Чтобы уменьшить опасность пожара, регулярно проверяйте машину на предмет отсутствия утечки масла и/или топлива.

При мойке машины водой под высоким давлением не направляйте струю непосредственно на трансмиссию.

Не направляйте струю воды непосредственно на двигатель. Для их очистки используйте щетку или сжатый воздух.

МОТОРНОЕ МАСЛО (Master - Senator - President)

Замените масло после первых 5 часов работы и затем после каждых 50 часов работы или один раз в сезон.

Чаще меняйте масло (после 25 часов работы или не реже раза в сезон), если двигатель работает в тяжелых условиях или если окружающая температура высокая.

Смену масла выполняйте при прогретом двигателе. Всегда используйте высококачественные масла (сортов SF, SG или SH).

Сливаемое сразу после останова двигателя моторное масло может быть горячим. Поэтому перед сливом масла дайте двигателю охладиться в течение нескольких минут.

Отвинтите пробку слива масла (рис. 9). Она расположена с левой стороны двигателя (если смотреть сзади от машины).

Слейте отработанное масло в специальную емкость. Сдайте отработанное масло на пункт утилизации. Не допускайте попадания масла на ремни клиноременной передачи.

Заверните пробку слива масла.

Извлеките измеритель уровня масла и залейте новое масло до отметки “FULL“.

Объем масла: 1,4 л

Тип масла, летнее (>4o C): SAE-30 (также может использоваться масло SAE 10W-30. Однако, если используется масло 10W-30, его расход может несколько возрасти. Поэтому, если Вы используете этот тип масла, регулярно проверяйте уровень масла).

Тип масла, зимнее (<4o C): SAE 5W-30 (если это масло отсутствует, используйте SAE 10W-30).

Используйте масло без примесей.

Не заливайте слишком много масла. Это может привести к перегреву двигателя.

МАШИННОЕ МАСЛО (Royal)

Замените масло после первых 20 часов работы (или в конце первого месяца работы) и затем после каждых 100 часов работы или один раз в 6 месяцев.

Смену масла выполняйте при прогретом двигателе. Всегда используйте

высококачественные масла (сортов SF, SG или SH).

Сливаемое сразу после останова двигателя моторное масло может быть горячим. Поэтому перед сливом масла дайте двигателю охладиться в течение нескольких минут.

Отвинтите пробку на конце трубопровода для слива масла (рис. 10).

Слейте отработанное масло в специальную емкость. Сдайте отработанное масло на пункт утилизации. Не допускайте попадания масла на ремни клиноременной передачи.

Заверните пробку слива масла. Убедитесь в том, что волоконная прокладка и уплотнительное кольцо внутри пробки не повреждены и находятся на месте.

Извлеките измеритель уровня масла и залейте новое масло до отметки “UPPER“.

Количество масла: 0,9 л (Количество масла при замене. Всего в двигателе находится 1,15 л).

Тип всесезонного масла: SAE 10W-40.
При чрезвычайно низких температурах (< -20° C) используйте масло SAE 5W-30.

Используйте масло без примесей.

Не заливайте слишком много масла. Это может привести к перегреву двигателя.

ВОЗДУШНЫЙ ФИЛЬТР - ДВИГАТЕЛЬ

Master - Senator - President:
Один раз в год или после каждых 25 часов работы (в зависимости от того, что наступит быстрее) выполняйте чистку фильтра предварительной очистки.

Один раз в год или после каждых 100 часов работы (в зависимости от того, что наступит быстрее) выполняйте чистку бумажной вставки фильтра.

Royal
Каждые 3 месяца или после каждых 50 часов работы (в зависимости от того, что наступит быстрее) производите чистку воздушного фильтра (фильтра предварительной очистки и бумажного фильтра). Один раз в год или после каждых 200 часов работы производите замену бумажного фильтра.

Все модели:
Внимание! Если газонокосилка работает на пыльной почве, чистку обоих фильтров следует выполнять чаще.

1. Снимите защитную крышку воздушного фильтра (рис. 11 -12).

2. Извлеките бумажную вставку фильтра и пенный фильтр предварительной очистки. Примите соответствующие меры, чтобы в карбюратор не попала грязь. Очистите корпус воздушного фильтра.

3. Вымойте фильтр предварительной очистки в растворе жидкого моющего средства и воде. Отожмите насухо. Налейте немного масла на фильтр и отожмите масло.

4. Очистите бумажную вставку фильтра следующим образом: Слегка постучите им по ровной поверхности. Если фильтр сильно загрязнен, замените его.

5. Выполните сборку в обратном порядке.

Не используйте для чистки бумажной вставки фильтра растворители на нефтяной основе типа керосина. Такие растворители могут повредить фильтр.

Не используйте сжатый воздух для чистки бумажной вставки фильтра. Не допускайте попадания масла на бумажную вставку фильтра.

СВЕЧА ЗАЖИГАНИЯ

Чистите свечу зажигания после каждых 100 часов работы или раз в сезон. Для замены свеч зажигания в комплект принадлежностей включены ключ для свеч зажигания A и рукоятка B.

Изготовитель двигателя рекомендует использовать следующие свечи:

Master - Senator - President: Champion J19LM.
Royal: NGK BPR5ES или DENSO W16EPR-U

Правильный искровой промежуток: 0,75 мм (рис. 13).

ВОЗДУХОЗАБОР - ДВИГАТЕЛЬ (Master - Senator - President)

Двигатель охлаждается воздухом. Закупорка в

системе охлаждения может привести к поломке двигателя . Двигатель следует чистить не реже одного раза в год или через каждые 100 часов работы.

Снимите кожух вентилятора. Очистите ребра охлаждения цилиндра, вентилятор и вращающуюся защитную решетку (рис. 14). При стрижке газонов с сухой травой чистку необходимо выполнять чаще.

АККУМУЛЯТОРНАЯ БАТАРЕЯ

В машине используется аккумуляторная батарея, рассчитанная на номинальное напряжение 12 В, с клапанным регулирующим механизмом. Батарея не требует технического обслуживания. Не требуется проверять уровень электролита или пополнять его (рис. 15).

Аккумуляторная батарея поставляется в коробке с другими принадлежностями.

Перед первым применением батарея должна быть полностью заряжена. Хранить батарею следует в полностью заряженном состоянии. При хранении батареи в полностью разряженном состоянии она может получить необратимые повреждения.

Если предполагается не использовать машину в течение продолжительного времени (более 1 месяца), аккумуляторную батарею следует зарядить, а затем отсоединить и убрать на хранение в безопасное прохладное место. Перед последующей установкой батарею следует полностью зарядить.

Батарею можно заряжать двумя способами:

1. От зарядного устройства (рекомендуемый). Это должно быть зарядное устройство с постоянным напряжением. При зарядке от стандартного зарядного устройства (для кислотных аккумуляторов) аккумуляторная батарея может выйти из строя.
   Компания Stiga рекомендует использовать зарядное устройство № 1136-0602-01, которое можно заказать у официального дилера компании.
2. Вы можете также заряжать батарею при работе двигателя. В данном случае очень важно, если машина запускается впервые или если она в течение долгого времени не использовалось, дать двигателю проработать непрерывно не менее 45 минут.

Замыкать накоротко клеммы аккумуляторной батареи запрещается. Образующиеся при этом искры могут стать причиной пожара. Металлические украшения рекомендуется снимать во избежание их контакта с клеммами аккумуляторной батареи.

В случае повреждения корпуса, крышки корпуса или зажимов батареи или нарушения целостности планки, закрывающей клапаны, батарею следует заменить.

Если выводы батареи окислились, их следует зачистить. Зачистите клеммы батареи проволочной щеткой и смажьте их.

СМАЗКА - ШАССИ

В машине на задней оси имеется три ниппеля для смазки универсальной смазкой через каждые 25 часов работы (рис. 16).

Смазывайте универсальной смазкой рулевые цепи два раза в сезон.

Смазывайте универсальной смазкой все пластмассовые подшипники два раза в сезон.

Смазывайте машинным маслом соединения тягового кронштейна два раза в сезон.

Смазывайте оба конца тросика управления дроссельной заслонкой (по несколько капель машинного масла) два раза в сезон.

Master - Senator:
При поставке с завода трансмиссия заправлена маслом (SAE 80W-90). Если она не открывалась (что должно выполняться только специалистом), дополнительной заправки маслом не требуется.

President - Royal:
При поставке с завода гидростатическая трансмиссия заправлена маслом (10W-30). Если она не открывалась (что должно выполняться только специалистом), а также в случае отсутствия утечек дополнительной заправки маслом, как правило, не требуется. В нормальных условиях менять трансмиссионное масло не требуется.

РУЛЕВЫЕ ТРОСИКИ

Рулевые тросики нужно отрегулировать после первых 2 - 3 часов работы машины, и затем через каждые 25 часов работы.

Производите подтягивание рулевых тросиков подвинчиванием гаек (рис. 17). Внимание! Винты на концах тросиков во время регулирования нужно твердо удерживать, так чтобы тросики не перекручивались. Используйте для этого разводной ключ или подобный инструмент, зажимая губками ключа концы винтов.

Затягивайте до устранения люфта.

Не перетягивайте рулевые тросики. Это может привести к излишнему износу рулевых тросиков, шкивов и т.п.

ПАТЕНТ И РЕГИСТРАЦИЯ КОНСТРУКЦИИ

Эта газонокосилка и ее части защищены следующими патентом и регистрацией конструкции:

9901091-0 (SE), 9901730-3 (SE), SE00/00577 (PCT), SE00/00895 (PCT), 4.537.581 (US).

00 1080 (SE).

Компания STIGA оставляет за собой право вносить изменения в конструкцию изделия без предварительного уведомления.

OBECNĚ

Tento symbol znamená VÝSTRAHU. Nedodržení pokynů může vést ke zranění osob nebo k poškození majetku.

Než spustíte stroj, přečtěte si pozorně tento návod k použití a přiložený leták "BEZPEČNOSTNÍ POKYNY".

SYMBOLY

Na stroji jsou umístěny následující symboly. Informují vás, kdy je při jeho používání třeba dbát zvýšené opatrnosti.

Symboly mají následující význam:

Výstraha!
Před použitím zařízení si přečtěte návod k obsluze a bezpečnostní pokyny.

Výstraha!
Dávejte pozor na odhozené předměty. Pracujte v dostatečné vzdálenosti od přihlížejících lidí.

Výstraha!
Vždy používejte ochranná sluchátka.

Výstraha!
Tento stroj není určen k jízdě po veřejných komunikacích.

Stroj vybavený originálním příslušenstvím nesmí v žádném směru pojíždět po svahu se sklonem větším než 10°.

Výstraha!
Nebezpečí popálení. Nedotýkejte se tlumiče

OVLÁDACÍ PRVKY A NÁSTROJE

Položky 1 -13, viz obrázky 1 -3.

1. NÁSTROJOVÝ ZVEDÁK

Pedál ke zvedání předního nástroje do přepravní polohy.

Chcete-li nástroj zvednout, co nejvíce sešlápněte pedál. Uvolněním pedálu se nástroj aretuje ve zdvižené poloze.

Chcete-li nástroj spustit dolů, uvolněte aretaci sešlápnutím pedálu. Nástroj spouštějte do pracovní polohy pomalým uvolňováním pedálu.

2A. NOŽNÍ BRZDA/SPOJKA (Master - Senator)

Pedál kombinující funkci brzdy a spojky. Má 3 polohy:

1. Pedál je volný – pohon dopředného pohybu je zapojen. Je-li zařazena rychlost, stroj se bude pohybovat. Nožní brzda není aktivována.

2. Poloviční sešlápnutí pedálu – pohon dopředného pohybu je odpojen, lze přeřadit rychlost. Nožní brzda není aktivována.

3. Úplné sešlápnutí pedálu – pohon dopředného pohybu je odpojen. Nožní brzda je plně aktivována.

UPOZORNĚNÍ! Nikdy nesmíte přeřazovat provozní rychlost pouhým pohybem řadicí páky. K nastavení správné rychlosti raději používejte vhodný převodový stupeň.

2B. NOŽNÍ BRZDA (President - Royal)

Pedál působící na brzdný mechanismus stroje. Má 3 polohy:

1. Pedál je volný - nožní brzda není aktivována.

2. Poloviční sešlápnutí pedálu – pohon dopředného pohybu je odpojen. Nožní brzda není aktivována.

3. Úplné sešlápnutí pedálu – pohon dopředného pohybu je odpojen. Nožní brzda je plně aktivována.

3. PARKOVACÍ BRZDA

Zařízení, které blokuje pedál brzdy ve stisknuté poloze.

Úplně sešlápněte brzdový pedál. Blokovací zařízení pedálu posuňte doprava a potom brzdový pedál uvolněte.

Parkovací brzda se uvolňuje stisknutím brzdového

pedálu. Pružinové blokovací zařízení sklouzne na jednu stranu.

Když uvádíte stroj do chodu, přesvědčte se, zda je parkovací brzda uvolněna.

4. PEDÁL POHONU (President - Royal)

Tento pedál aktivuje převodovku.

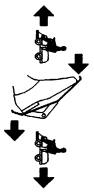

1. Sešlápněte pedál bříškem nohy – stroj se bude pohybovat dopředu.

2. Pokud pedál není sešlápnutý – stroj stojí.

3. Sešlápněte pedál patou – stroj bude couvat.

Pedál pohonu reguluje rychlost. Čím více sešlápnete tento pedál, tím rychleji se bude stroj pohybovat.

5. PLYN A SYTIČ

Ovladač nastavování rychlosti a sytiče pro studený start motoru. Poslední položka se nevztahuje na model Royal.

1. Sytič – ke spouštění studeného motoru. Sytič je umístěn v přední části ovládacího panelu (neplatí pro model Royal). Vyvarujte se používání stroje ve vysunuté poloze sytiče a dbejte, abyste jej plně uvolnili (viz níže), když je motor teplý.

2. Plný plyn – při provozu stroje by měl být vždy nastaven plný plyn.

3. Chod naprázdno

6. OVLÁDÁNÍ SYTIČE (Royal)

Vytahovací sytič pro studený start motoru.

1. Sytič je plně vytažen – škrticí klapka v karburátoru je zavřená. Ke spouštění studeného motoru.

2. Sytič je zatlačen dovnitř – škrticí klapka v karburátoru je otevřená. Ke spouštění teplého motoru a při provozu stroje.

Nikdy nepoužívejte stroj s vytaženým sytičem, když je motor teplý.

7. ZÁMEK ZAPALOVÁNÍ

Zámek zapalování se používá ke spouštění a zastavování motoru. Čtyři polohy:

1. Poloha stop – motor je zkratován. Klíček lze vyjmout.

2/3. Provozní poloha

4. Strtovací poloha – elektrické spuštění motoru se aktivuje po otočení klíčkem do startovací polohy opatřené pružinou. Jakmile se motor spustí, umožněte návrat klíče do polohy 2/3.

8. ŘADICÍ PÁKA (Master - Senator)

Řadicí páka umožňuje volbu jedné z pěti rychlostí (1 -2 -3 -4 -5), neutrálu (N) nebo couvání (R).

Při řazení rychlostí musí být pedál spojky sešlápnutý.

UPOZORNĚNÍ! Při přeřazování z couvání na pohyb vpřed a naopak musíte zajistit, aby byl stroj zcela nehybný. Jestliže se převody okamžitě nepřepnou, uvolněte pedál spojky a znovu jej sešlápněte. Zopakujte řazení. Nikdy se nepokoušejte řadit silou.

9. VEDLEJŠÍ POHON (Master - President)

Páka připojování a odpojování vedlejšího pohonu pro ovládání sekací plošiny a jiných přídavných zařízení instalovaných v přední části stroje. Páka má tyto dvě polohy:

1.Přední poloha – vedlejší pohon je odpojen..

2. Zadní poloha – vedlejší pohon je připojen.

10. VEDLEJŠÍ POHON (Senator – Royal)

Páka připojování a odpojování elektromagnetického vedlejšího pohonu pro ovládání sekací plošiny a jiných přídavných zařízení instalovaných v přední části stroje. Dvě polohy:

1. Stiskněte pravou část vypínače – vedlejší pohon je připojen. Rozsvítí se symbol.

2. Stiskněte levou část vypínače – vedlejší pohon je odpojen.

11. NASTAVENÍ VÝŠKY SEKÁNÍ (Royal)

Stroj je vybaven ovladačem sekací plošiny s elektrickým nastavováním výšky sekání (přídavné zařízení).

Vypínač slouží k plynulému nastavování různých výšek sekání.

Kontakt používaný k připojení sekací plošiny je nainstalován na pravé straně před předním kolem (obr. 18).

12. PÁKA ODPOJENÍ PŘEVODOVKY (President - Royal)

Páka k vypínání převodovky. Umožňuje pohybovat strojem ručně, bez pomoci motoru. Dvě polohy:

1. Páka zasunuta - převodovka je zapojena pro normální provoz.

2. Páka vytažena – převodovka odpojena. Strojem lze pohybovat ručně.

Stroj se nesmí vléci na velké vzdálenosti nebo vysokou rychlostí. Mohlo by dojít k poškození převodovky.

13. NASTAVITELNÝ VOLANT (Pouze vybrané modely)

Volant lze svisle nastavovat do 5 poloh. Stiskněte blokovací zařízení na sloupku volantu a volant vysuňte nebo zasuňte do požadované polohy.

Volant nenastavujte během jízdy.

OBLASTI POUŽITÍ

Stroj lze používat k následujícím činnostem, a to pouze s originálními přídavnými zařízeními STIGA:

1. **Sekání trávy**

   S řezací plošinou 13-2940 (85M), 13-2929 (92M) or 13-2930 (107M), 13-2934 (107M El).

2. **Zastřihování trávy a sbírání listí**

   Použití vlečného sběrače 13-1978 (30”) nebo 13-1950 (42”).

3. **Přeprava trávy a listí**

   Použití vyklápěcího vozíku 13-1979 (Standard) nebo 13-1992 (Combi).

4. **Zametání**

   Použití smetacího zařízení 13-0920, které lze také použít pro snadnější odklízení sněhu.

5. **Odklízení sněhu**

   Použití sněhové radlice 13-0930. Doporučujeme používat sněhové řetězy 13-0929 (16“) a zátěže rámu 13-0921.

Maximální svislá zátěž vlečného závěsu nesmí překročit 100 N.

Celková maximální zátěž vlečného závěsu vlečenými přídavnými zařízeními nesmí překročit 500 N.

UPOZORNĚNÍ! Před použitím přívěsu kontaktujte příslušnou pojišťovací společnost.

UPOZORNĚNÍ! Tento stroj není určen k jízdě po veřejných komunikacích.

SPOUŠTĚNÍ A PROVOZ

MOTOROVÁ SKŘÍŇ

Za účelem provedení kontroly motoru a akumulátoru odstraňte motorovou skříň **Při odstraňování motorové skříně nesmí motor běžet.**
Demontáž:

1. Odklopte uzávěry skříně nacházející se v její zadní části (viz obr. 4).

2. Nejdříve motorovou skříň posuňte trochu dozadu. Potom ji zvedněte.

Montáž:

1. Vyklopte sedadlo dopředu.

2. Vyrovnejte kolíky v přední části víka motorové skříně s otvory v motorové skříni (viz obr. 5). Ponechte přibližně 2 cm vůli.

3. Oba kuželovité kolíky zaveďte do otvorů v přední části motorové skříně. Potom přitiskněte skříň dopředu.

5. Nakonec sklopte oba uzávěry skříně (viz. obr. 4).

Stroj se nesmí používat bez namontované skříně. Nebezpečí popálení a poranění.

PLNĚNÍ PALIVOVÉ NÁDRŽE

Používejte výhradně bezolovnatý benzín. Nesmí se používat směs benzínu a oleje pro dvoutaktní motory (obr. 6).

UPOZORNĚNÍ! Vezměte na vědomí, že bezolovnatý benzín podléhá zkáze. Proto nekupujte více benzínu, než můžete spotřebovat během 30 dní.

Lze používat benzín šetrný k prostředí, tj. alkylátový benzín. Složení benzínu tohoto typu je méně škodlivé pro lidi a přírodu.

Benzín je vysoce hořlavý. Palivo vždy skladujte v kanystrech, které jsou k tomuto účelu speciálně vyrobeny.

Nádrž naplňujte nebo doplňujte benzínem výhradně venku a nikdy při tom nekuřte. Palivo doplňujte před spuštěním motoru. Nikdy neodstraňujte víčko nádrže a nedoplňujte benzín, pokud je motor v chodu nebo je dosud horký.

Palivovou nádrž nikdy úplně nenaplňujte. Ponechte v nádrži volný prostor (minimálně na délku nátrubku plnicího zařízení plus 1 - 2 cm), aby benzín nepřetekl, když se při zvýšení teploty zvětší jeho objem.

KONTROLA HLADINY OLEJE V MOTOROVÉ SKŘÍNI (Master – Senator – President)

Stroj se dodává s motorovou skříní naplněnou olejem SAE 30.

Před každým použitím stroje zkontrolujte, zda je hladina oleje správná. Při kontrole musí stroj stát na vodorovném povrchu.

Čistým hadříkem otřete povrch kolem olejové měrky. Odšroubujte měrku a vytáhněte ji. Olejovou měrku otřete. Zasuňte ji až dolů *a zašroubujte.*

Potom uzávěr odšroubujte a znovu vyjměte měrku. Určete hladinu oleje. Pokud je hladina oleje nedostatečná, doplňte ji až po značku “FULL“ (viz obr. 7).

KONTROLA HLADINY OLEJE V MOTOROVÉ SKŘÍNI (Royal)

Stroj se dodává s motorovou skříní naplněnou olejem SAE
10W-40.

Před každým použitím stroje zkontrolujte, zda je hladina oleje správná. Při kontrole musí stroj stát na vodorovném povrchu.

Čistým hadříkem otřete povrch kolem olejové měrky. Odšroubujte měrku a vytáhněte ji. Olejovou měrku otřete. Zasuňte ji až dolů *a neutahujte.*

Znovu ji vytáhněte a odečtěte hladinu oleje v nádrži. Pokud je hladina oleje nedostatečná, doplňte ji až po značku “UPPER“ (viz obr. 8).

BEZPEČNOSTNÍ SYSTÉM

Tento stroj je vybaven bezpečnostním systémem, který se skládá z:
- vypínače na řadicí páce (pouze modely Master a Senator).
- vypínače na brzdovém pedálu (pouze modely President a Royal).
- vypínače na sedadle (všechny modely).

Při startování stroje je nutno:
- řadicí páku nastavit na neutrál (pouze u modelů Master a Senator),
- sešlápnout brzdu,
- řidič musí sedět na sedadle.

Před použitím stroje vždy zkontrolujte funkci bezpečnostního systému!

Při *spuštěném motoru* musí *řidič sedící na sedadle* provést tyto operace:
- zařadit rychlost a zvednout se ze sedadla – motor se musí zastavit (platí pro modely Master a Senator);
- sešlápnout pedál pohonu, aby se stroj začal pohybovat, a potom jej uvolnit – stroj se musí zastavit (platí pro modely President, Royal);
- zapnout vedlejší pohon a zvednout se ze sedadla – vedlejší pohon se musí vypnout.

Nepoužívejte stroj, když bezpečnostní systém nefunguje! Předejte jej servisní dílně ke kontrole!

STARTOVÁNÍ MOTORU

1. Otevřete palivový kohout (viz obr. 6).

2. Přesvědčte se, zda je řádně připojen kabel zapalování.

3. Přesvědčte se, že je vedlejší pohon odpojen.

4a. Master - Senator:
Řadicí páku nastavte na neutrál.

4b. President - Royal:
Nenechávejte chodidlo na pedálu pohonu.

5a. Master - Senator - President:
Spouštění studeného motoru – páčku plynu nastavte do polohy sytiče. Při startování teplého motoru – ovládací páčku plynu a sytiče nastavte do polohy plného plynu (přibližně 1 cm za polohu sytiče).

5b. Royal:
Páčku plynu nastavte na plný plyn. Při startování studeného motoru – úplně vytáhněte páčku sytiče. Při startování teplého motoru – páčky sytiče se vůbec nedotýkejte.

6. Zcela uvolněte brzdový pedál.

7. Otočte klíčkem zapalování a nastartujte motor.

8a. Master - Senator - President:
Jakmile se motor nastartuje a pokud jste použili sytič, přesuňte páčku plynu postupně do polohy plného plynu.

8b. Royal:
Pokud jste použili sytič, jakmile se motor spustí, postupně jej zatlačte dovnitř.

9. Po spuštění studeného motoru neuplatňujte okamžitě pracovní zátěž, ale nechejte motor několik minut běžet bez zátěže. To umožní, aby se zahřál olej.

Když stroj používáte, nechejte motor pracovat na plný plyn.

VYPÍNÁNÍ MOTORU

Vypněte vedlejší pohon. Použijte parkovací brzdu.

Přibližně 1 až 2 minuty nechte motor běžet naprázdno. Vypněte motor otočením klíčku zapalování.

Zavřete palivový kohout. Toto je velmi důležité, pokud hodláte stroj převážet například na vlečném voze.

Chcete-li ponechat stroj bez dozoru, vyjměte klíček zapalování. Také odpojte kabel zapalování od svíčky.

Motor může být bezprostředně po vypnutí velmi horký. Nedotýkejte se tlumiče, válce ani chladicích žeber. Mohli byste se spálit.

RADY PRO POUŽITÍ STROJE

Před jízdou po svahu se přesvědčte, zda je v motoru náležité množství oleje (hladina oleje by měla být na značce “FULL/UPPER“).

Při jízdě po svazích buďte opatrní. Při pohybu do svahu nebo ze svahu se prudce nerozjíždějte ani nezastavujte. Nikdy nejezděte napříč svahem. Po svahu se pohybujte shora dolů a zdola nahoru.

Při jízdě dolů na svazích se sklonem větším než 20° se mohou zadní kola zvedat ze země. Řezací plošina však brání převrácení stroje přes přední kola.

Stroj vybavený originálním příslušenstvím nesmí v žádném směru pojíždět po svahu se sklonem větším než 10°.

Při jízdě po svahu a v ostrých zatáčkách snižte rychlost, aby nedošlo k převrácení stroje nebo abyste neztratili kontrolu nad jeho řízením.

Máte-li zařazen nejvyšší rychlostní stupeň a jedete na plný plyn, neotáčejte volantem až nadoraz. Stroj by se mohl snadno převrátit.

Ruce a nohy mějte v dostatečné vzdálenosti od konzoly sedadla.. Hrozí nebezpečí vážných poranění. Nikdy neprovozujte stroj bez motorové skříně.

Se strojem nepojíždějte, pokud je řezací plošina ve zdvižené poloze. Došlo by k poškození hnacího řemene.

SERVIS A ÚDRŽBA

SERVISNÍ PROGRAM

Aby byl stroj udržován v dobrém stavu, je z hlediska jeho spolehlivosti a provozní bezpečnosti,

jakož i s ohledem na ochranu životního prostředí, nutno dodržovat servisní program ‚STIGA‘.

Obsah tohoto programu lze nalézt v přiloženém servisním deníku.

Doporučujeme provádět servis v autorizovaných servisních dílnách. Získáte tak záruku, že příslušné práce provede kvalifikovaný personál s použitím originálních náhradních dílů.

Každé provedení servisu bude potvrzeno v servisním deníku razítkem. Servisní deník „plný razítek“ je cenným dokumentem zvyšujícím hodnotu stroje při jeho následném prodeji.

PŘÍPRAVA

Není-li uvedeno jinak, veškerý servis a údržbu provádějte na stojícím stroji a s vypnutým motorem.

Proti pohybu stroj vždy zajistěte parkovací brzdou.

Abyste předešli náhodnému spuštění motoru, pokaždé vypněte motor, kabel zapalování odpojte od zapalovací svíčky a uzemněte jej. Odpojte kabel od záporného pólu akumulátoru.

ČIŠTĚNÍ

V zájmu snížení nebezpečí vzniku požáru odstraňte z motoru, tlumiče výfuku, akumulátoru a palivové nádrže trávu, listí a přebytečný olej.

Nebezpečí vzniku ohně omezujte pravidelným kontrolováním, zda ze stroje neuniká olej nebo palivo.

Při omývání stroje vodou pod tlakem nesměrujte proud vody přímo na převodovku.

Proud vody nesměrujte přímo do motoru. K čištění motoru používejte kartáč nebo tlakový vzduch.

MOTOROVÝ OLEJ (Master – Senator - President)

První výměnu motorového oleje proveďte po 5 hodinách provozu a potom jej vyměňujte vždy po 50 hodinách provozu nebo jednou za sezónu.

Pokud stroj pracuje ve ztížených podmínkách nebo při vysokých teplotách prostředí, měňte olej častěji (po 25 hodinách provozu nebo jednou za sezónu).

Olej vyměňujte, když je motor teplý. Vždy používejte jen kvalitní olej (druh SF, SG nebo SH).

Pokud se olej vypouští bezprostředně po vypnutí motoru, může být velmi horký. Proto několik minut počkejte, aby motor zchladl, a teprve potom začněte olej vypouštět.

Odšroubujte zátku vypouštěcí trubky (viz obr. 9). Naleznete ji na levé straně motoru (při pohledu na stroj zezadu).

Dbejte, aby olej vytékal do sběrné nádoby. Vyjetý olej potom odevzdejte v recyklační sběrně. Nedovolte, aby se olej dostal do klínových řemenů.

Zašroubujte zátku vypouštěcí trubky.

Odstraňte olejovou měrku a dolijte čerstvý olej do značky “FULL“.

Objem oleje: 1,4 l

Typ oleje - letní (> 4 °C): SAE-30
(lze použít také SAE 10W-30. Při použití oleje 10W-30 však může stoupnout jeho spotřeba. V takovém případě kontrolujte hladinu oleje častěji.)

Typ oleje - zimní (< 4 C°): SAE 5W-30
(pokud tento olej není k dispozici, použijte olej SAE 10W-30).

Používejte olej bez aditiv.

Olej nepřeplňujte. Mohlo by dojít k přehřátí motoru.

MOTOROVÝ OLEJ (Royal)

První výměnu oleje proveďte po 20 hodinách provozu (nebo během prvního měsíce) a potom olej vyměňujte vždy po 100 hodinách provozu nebo jednou za 6 měsíců.

Olej vyměňujte, když je motor teplý. Vždy používejte jen kvalitní olej (druh SF, SG nebo SH).

Pokud se olej vypouští bezprostředně po vypnutí motoru, může být velmi horký. Proto několik minut počkejte, aby motor zchladl, a teprve potom začněte olej vypouštět.

Odšroubujte zátku na konci trubky pro vypouštění oleje (viz obr. 10)

Dbejte, aby olej vytékal do sběrné nádoby. Vyjetý olej potom odevzdejte v recyklační sběrně. Nedovolte, aby se olej dostal do

klínových řemenů.

Zašroubujte zátku vypouštěcí trubky. Přesvědčte se, zda není poškozeno vláknové těsnění kroužku na kolíku zátky a zda je správně umístěno.

Odstraňte olejovou měrku a dolijte čerstvý olej do značky “UPPER“.

Množství oleje: 0,9 l (= množství oleje při výměně. Do celého motoru se vejde 1,15 l oleje.)

Typ oleje – pro všechna roční období: SAE 10W-40.
Pro mimořádně nízké teploty (< -20 °C) používejte olej SAE 5W-30.

Používejte olej bez aditiv.

Olej nepřeplňujte. Mohlo by dojít k přehřátí motoru.

VZDUCHOVÝ FILTR - MOTOR

Master - Senator - President:
Předfiltr čistěte jednou za rok nebo po každých 25 hodinách provozu, podle toho, co nastane dříve.

Papírovou vložku filtru čistěte jednou za rok nebo po každých 100 hodinách provozu, podle toho, co nastane dříve.

Royal
Vzduchový filtr (předfiltr a papírový filtr) čistěte každé 3 měsíce nebo po každých 50 hodinách provozu, podle toho, co nastane dříve. Papírovou vložku filtru vyměňujte jednou za rok nebo po každých 200 hodinách provozu.

Všechny modely:
Upozornění! Pokud stroj pracuje v prašném prostředí, čistěte oba filtry častěji.

1. Odstraňte ochranný kryt vzduchového filtru (viz obr. 11-12).

2. Odmontujte papírovou vložku filtru a pěnový předfiltr. Dbejte, aby se do karburátoru nedostaly žádné nečistoty. Očistěte kryt filtru.

3. Předfiltr omyjte kapalným detergentem nebo vodou. Dobře jej vyždímejte. Nakapejte na filtr trochu oleje a vmačkejte ho dovnitř.

4. Papírovou vložku filtru vyčistěte takto: Jemně jí poklepejte o plochý povrch. Pokud je filtr velmi znečištěn, vyměňte jej.

5. Montáž proveďte v opačném pořadí.

K čištění papírové vložky filtru nepoužívejte benzínové čisticí prostředky, například petrolej. Tato ředidla by mohla filtr poškodit.

K čištění papírové vložky filtru nepoužívejte ani tlakový vzduch. Na papírovou vložku filtru se nesmí nakapat olej.

ZAPALOVACÍ SVÍČKA

Zapalovací svíčku čistěte po každých 100 hodinách provozu nebo jednou za sezónu. K výměně zapalovacích svíček se dodává nástrčkový klíč A a torzní čep B jako součást soupravy příslušenství.

Výrobce motoru doporučuje:

Master - Senator - President: Champion J19LM.
Royal: NGK BPR5ES nebo DENSO W16EPR-U

Správná mezera mezi kontakty svíčky: 0,75 mm (viz obr. 13).

SÁNÍ STUDENÉHO VZDUCHU - MOTOR (Master – Senator - President)

Motor je chlazen vzduchem. Zablokovaný systém chlazení může motor poškodit. Motor by se měl čistit minimálně jednou za rok nebo po každých 100 hodinách provozu.

Odstraňte kryt ventilátoru. Očistěte chladicí žebrování na válci, ventilátor a ochrannou mřížku (viz obr. 14). Při sekání suché trávy čistěte motor častěji.

AKUMULÁTOR

Akumulátor regulovaný ventilem o jmenovitém napětí 12 V. Akumulátor nevyžaduje žádnou údržbu. Není nutné, abyste kontrolovali nebo doplňovali hladinu elektrolytu (viz obr. 15).

Akumulátor se dodává jako součást soupravy příslušenství.

Před prvním použitím musí být akumulátor plně nabitý. Uchovávejte jej ve stavu plného nabití. Pokud se baterie uskladní zcela vybitá, může dojít k jejímu trvalému poškození.

Jestliže nehodláte stroj po dlouhou dobu používat (déle než 1 měsíc), je nutno akumulátor dobít, odpojit a uchovávat na chladném a bezpečném místě. Před opětovnou instalací akumulátor znovu nabijte.

Akumulátor lze nabíjet dvěma způsoby:

1. Pomocí nabíječky (toto doporučujeme). Za tímto účelem musíte použít nabíječku s konstantním napětím. Při použití standardní nabíječky (pro elektrolytové akumulátory) může dojít k poškození akumulátoru. Stiga doporučuje nabíječku – položka číslo 1136-0602-01, kterou si můžete objednat u autorizovaného prodejce.
2. Akumulátor můžete také nabíjet pomocí motoru. V takovém případě je velmi důležité, pokud spouštíte motor poprvé nebo po dlouhé době, abyste jej nechali běžet nepřetržitě nejméně 45 minut.

Nezkratujte vývody akumulátoru. Při zkratu dochází k jiskření, které by mohlo způsobit vznícení. Nenoste kovové ozdoby, které by se mohly dotknout vývodů akumulátoru.

Pokud dojde k poškození krytu akumulátoru, jeho víka či vývodů nebo k interferenci s páskem pokrývajícím ventily, je nutno akumulátor vyměnit.

Zoxidované vývody akumulátoru je nutno očistit. Vývody akumulátoru očistěte kovovým kartáčkem a namažte je mazacím tukem.

MAZÁNÍ - PODVOZEK

Na zadní nápravě stroje jsou tři mazací otvory, které je nutno mazat univerzálním mazivem vždy po 25 hodinách provozu

Několikrát za sezónu promažte lanka řízení univerzálním mazivem.

Několikrát za sezónu namažte všechna plastová ložiska univerzálním mazivem.

Několikrát za sezónu nanášejte olejový film na kloubové spoje napínacích ramen.

Několikrát za sezónu naneste několik kapek oleje na oba konce bovdenu akcelerátoru.

Master - Senator
Při dodávce stroje z výrobního závodu je převodovka naplněna olejem SAE 80W-90. Pokud není otevřená (což smí provádět pouze odborník), nedoplňujte olej, jelikož by převodovka za běžných okolností měla být plná.

President - Royal:
Při dodávce stroje z výrobního závodu je převodovka naplněna olejem (SAE 10W-30). Pokud převodovka není otevřena (smí provádět pouze způsobilý servisní technik) a pokud olej neuniká, není jej třeba za běžného provozu doplňovat. Převodový olej se za běžných okolností nemusí měnit.

LANKA ŘÍZENÍ

První seřízení lanek řízení je nutno provést po 2 – 3 hodinách provozu a potom vždy po 25 hodinách provozu.

Utažením matice napněte lanka řízení (viz obr. 17). Důležité! Šrouby na konci lanka je nutno během nastavování držet pevně, aby se lanko nekroutilo. K uchopení a držení šroubů použijte nastavovací klíč nebo podobný nástroj.

Utahujte lanka do plného odstranění vůle.

Nepřepínejte lanko řízení. Mohlo by dojít k jeho nežádoucímu opotřebení a opotřebení dalších součástí, např. řemenice apod.

PATENT – REGISTRACE KONSTRUKCE

Tento stroj a jeho díly jsou chráněny následujícím patentem a registrací konstrukce:

9901091-0 (SE), 9901730-3 (SE), SE00/00577 (PCT), SE00/00895 (PCT), 4.537.581 (US).

00 1080 (SE).

Společnost STIGA si vyhrazuje právo provádět změny produktu bez předchozího upozornění.

ÁLTALÁNOS

FIGYELMEZTETŐ jelzés Ha nem tartják be pontosan az utasításokat, személyi sérülés és/vagy vagyoni kár keletkezhet.

Mielőtt beindítaná a gépet, figyelmesen tanulmányozza a használati utasítást és a mellékelt „BIZTONSÁGI ÚTMUTATÓ” című füzetet.

SZIMBÓLUMOK

A gépen a következő szimbólumok láthatók. Arra szolgálnak, hogy emlékeztessék a használat közben szükséges karbantartásra és figyelemre.

A szimbólumok jelentése:

Figyelem!
A gép használata előtt olvassa el a használati utasítást és a biztonsági kézikönyvet.

Figyelem!
Ügyeljen az eldobott tárgyakra. Tartsa távol a bámészkodókat.

Figyelem!
Mindig viseljen fülvédőt!

Figyelem!
A gép közúti közlekedésre nem alkalmas.

Az eredeti tartozékokkal ellátott géppel 10%-nál nagyobb dőlésű lejtőn semmilyen irányban sem szabad haladni.

Figyelem!
Égési sérüléseket szenvedhet! Ne érintse meg a kipufogót.

VEZÉRLŐSZERVEK ÉS MŰSZEREK

1 — 13. tétel, lásd az 1 — 3. ábrát!

1. ESZKÖZEMELŐ

Pedál a gép elülső részére szerelt eszköz szállítási helyzetbe való emeléséhez

Az eszköz felemeléséhez addig nyomja a pedált, ameddig csak tudja. Majd engedje fel a pedált. Az eszközemelő a felemelt helyzetben rögzül.

Az eszköz leengedéséhez nyomja le a pedált, hogy a zár kioldjon. Lassan engedje fel a pedált — ezzel lassan munkahelyzetbe került az eszközemelő.

2A. ÜZEMI FÉK/ TENGELYKAPCSOLÓ (Master – Senator)

Az üzemi fék és a tengelykapcsoló funkcióját egyszerre betöltő pedál Három állása van:

1. A pedál felengedve — gép előremenetben A gép mozgásba lendül, ha sebességbe kapcsol. Az üzemi fék nem aktív.

2. A pedál félig lenyomva — gép előremenetben, a sebességváltás végrehajtható. Az üzemi fék nem aktív.

3. A pedál teljesen lenyomva — előremenet szétkapcsolva. Az üzemi fék teljesen aktív.

Megjegyzés Az üzemi sebességet soha ne csúsztatott kuplunggal szabályozza! A szükséges sebesség eléréséhez inkább kapcsoljon a megfelelő sebességfokozatba!

2B. ÜZEMI FÉK (President — Royal)

A gép fékrendszerére ható pedál Három állása van:

1. A pedál felengedve — az üzemi fék nem aktív

2. A pedál félig lenyomva — előremenet szétkapcsolva. Az üzemi fék nem aktív.

3. A pedál teljesen lenyomva — előremenet szétkapcsolva. Az üzemi fék teljesen aktív.

3. KÉZIFÉK

A fékpedált lenyomott pozícióban rögzítő retesz.

Teljesen nyomja le a fékpedált. Mozdítsa el jobbra a reteszt, majd engedje fel a fékpedált.

A kéziféket a fékpedál lenyomásával kapcsolhatja ki. A rugós retesz elmozdul oldalra.

Ellenőrizze, hogy a gép üzemeltetése közben a kézifék ki legyen oldva.

4. GÁZPEDÁL (President — Royal)

A változtatható meghajtást működtető pedál

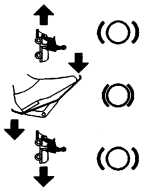

1. Talpa elülső részével nyomja meg a pedált – a gép előremenetben halad.

2. Ha nem nyomja a gázpedált, a gép megáll.

3. Ha a sarkával nyomja a gázpedált, a gép hátramenetben halad.

A gázpedállal szabályozza a gép sebességét. Minél nagyobb nyomást fejt ki a pedálra, annál gyorsabban halad a gép.

5. FOJTÓSZELEP/SZIVATÓ

A motor sebességének szabályozása és szivató a hideg motor indításához Az utóbbi nem vonatkozik a Royalra.

1. Szivató — a motor hidegben történő indításához. A szivató a bemélyedés legelején található (nem vonatkozik a Royalra). Lehetőleg ebben a pozícióban ne üzemeltesse a gépet és ügyeljen arra, hogy a fojtószelepet teljesen kinyissa (lásd lejjebb), amikor a motor már bemelegedett.

2. A fojtószelep teljesen nyitva — amikor a gép üzemel, a fojtószelep mindig legyen teljesen nyitva.

3. Üresjárat

6. SZIVATÓ (Royal)

Kihúzható szivató, ha a gépet hideg időben kívánja beindítani.

1. A szivató teljesen ki van húzva — a karburátor hidegindító csappantyúja el van zárva. Hideg motor indításához

2. A szivató benyomva — a hidegindító csappantyúja nyitva van. Meleg motor indításakor és a gép üzemeltetése közben

Soha ne üzemeltesse a gépet kihúzott szivatóval, amikor a motor már bemelegedett.

7. GYÚJTÁSKAPCSOLÓ

A gyújtáskapcsoló szolgál a motor indítására/leállítására. Négy állása lehetséges:

1. Leállítás — a motor rövidre zárt. Az indítókulcs kivehető.

2/3. Üzemi állás

4. Indítás — az elektromos indítómotor akkor kapcsol be, amikor a kulcsot indító helyzetbe állítják. Amikor a motor beindul, az indítókulcsot állítsa vissza a 2/3. üzemi állásba.

8. SEBESSÉGVÁLTÓKAR (Master — Senator)

Egy kar, amellyel az 5 előremeneti sebesség valamelyikét választhatja (1-2-3-4-5), üresbe (N), vagy hátramenetbe (R) kapcsolhat.

Sebességváltáskor a kuplungpedált le kell nyomni.

Megjegyzés Győződjön meg róla, hogy a gép csaknem álló helyzetben legyen, amikor hátramenetből előremenetbe, illetve előremenetből hátramenetbe kapcsol. Ha a gépet nem tudja azonnal a választott sebességbe kapcsolni, engedje fel a kuplungpedált, majd nyomja le újból. Kapcsoljon újból a kívánt sebességbe. Soha ne „erőszakolja” a sebességváltást.

9. KÖZLŐMŰ (Master - President)

A vágószerkezet és a gép elejére szerelt eszközök közlőművének a ki- és bekapcsolására szolgáló kar Két állása van:

1.Előremenetben – a közlőmű szétkapcsolva.

2. Hátramenetben – a közlőmű szétkapcsolva.

10. KÖZLŐMŰ (Senator – Royal)

A vágószerkezet és a gép elejére szerelt eszközök elektromágneses közlőművének a ki- és bekapcsolására szolgáló kapcsoló Két állása van:

1. Nyomja meg a kapcsoló jobb szélét — a közlőmű bekapcsolva. A szimbólum világítani kezd.

2. Nyomja meg a kapcsoló bal szélét — a közlőmű kikapcsolva.

11. A VÁGÁSI MAGASSÁG BEÁLLÍTÁSA (Royal)

A gép olyan (tartozékként beszerezhető) vezérlőszervvel rendelkezik, ami lehetővé teszi a vágószerkezet vágási magasságának elektronikus beállítást.

A kapcsolóval a vágási magasság folyamatosan állítható.

A vágószerkezet csatlakoztatására szolgáló eszköz jobb oldalt, az elülső kerék előtt található (18. ábra).

12. KIOLDÓKAR (President — Royal)

A változtatható erőátvitel kioldó karja Lehetővé teszi, hogy a gépet kézzel, a motor bekapcsolása nélkül mozgassák. Két állása van:

1. Kar lenyomva — az erőátvitel normál üzemmódra állítva.

2. Kar kiemelve — az erőátvitel kikapcsolva. A gép kézzel mozgatható.

A gép nagy távolságra vagy nagy sebességgel nem vontatható. Az erőátvitel megsérülhet.

13. ÁLLÍTHATÓ KORMÁNYKERÉK (Csak egyes modellek esetében)

A kormány függőlegesen 5 pozícióban állítható. Nyomja meg a kormányoszlopon lévő rögzítő kapcsolót, és emelje vagy süllyessze a kormányt a kívánt pozícióba.

Ne a gép üzemelése közben állítsa be a kormányt.

FELHASZNÁLÁSI TERÜLETEK

A gép a felsorolt eredeti STIGA tartozékokkal kizárólag az alábbi feladatok ellátására használható.

1. Fűnyírás

a 13-2940 (85M), 13-2929 (92M) vagy 13-2930 (107M), 13-2934 (107M El) vágószerkezettel.

2. Fűnyírás és falevelek összegyűjtése

a 13-1978 (30”) vagy 13-1950 (42”) jelű vontatott gyűjtőeszközzel

3. a fű és a falevelek elszállítása

a 13-1979 (Standard) vagy a 13-1992 (Combi) billenőkocsival

4. Seprés

13-0920 jelű kefeszerkezettel, ami használható a könnyebb hóeltakarításhoz is.

5. Hóeltakarítás

a 13-0930 jelű hóekével; a 13-0929 (16”) jelű hólánc és a 13-0921 nehezék ajánlott.

A vonóhorogra nehezedő maximális függőleges terhelés nem lehet több 100 N-nél.

A vonóhorogra nehezedő maximális túlnyúló terhelés nem lehet több 500 N-nél.

MEGJEGYZÉS! Utánfutó használata előtt kérjen információt biztosítójától.

MEGJEGYZÉS! A gép közúti közlekedésre nem alkalmas.

BEINDÍTÁS ÉS ÜZEMELTETÉS

MOTORHÁZ

A motor és az akkumulátor karbantartásához távolítsa el a motorházat. **A motor nem járhat, amikor a motorházat leemeli.**
Leszerelés:

1. Hajtsa fel a motorháztető mindkét zárját a két szélen (4. ábra).

2. Először csak egy kicsit húzza vissza a motorháztetőt. Majd emelje le.

Összeszerelés

1. Hajtsa előre az ülést.

2. Igazítsa hozzá a motorháztető felső, elülső csapszegeit a motorháztető elején lévő nyílásokhoz (5. ábra). Hagyjon kb. 2 cm-es hézagot.

3. Illessze be a két kónuszos csapszeget a motorháztető elején lévő lyukba. Majd nyomja előre a motorháztetőt.

5. Végül zárja le a motorháztető két zárját (4. ábra).

A gép csak akkor üzemeltethető, ha a motorház a helyén van. Égési sérüléseket és zúzódásokat szenvedhet!

AZ ÜZEMANYAGTARTÁLY FELTÖLTÉSE

Mindig ólommentes üzemanyagot használjon. Soha ne használjon olajjal kevert, kétütemű motorhoz használatos üzemanyagot (6. ábra).

MEGJEGYZÉS! Ne feledje, hogy az ólommentes üzemanyag minősége is károsodhat, ne vásároljon több üzemanyagot, mint amennyit 30 nap alatt fel tud használni.

Lehetőleg környezetbarát benzint, például alkilezett benzint használjon. Ez a fajta üzemanyag olyan összetételű, ami kevésbé ártalmas az ember és a környezet számára.

A benzin erősen gyúlékony! Az üzemanyagot mindig kifejezetten az ilyen célra kialakított edényben tartsa.

A benzintartályt mindig a szabadban töltse fel, és soha ne dohányozzon a művelet közben. Az üzemanyagtartályt mindig a motor beindítása előtt töltse tele. Soha ne távolítsa el a tanksapkát vagy töltsön a tankba benzint, ha a motor még jár vagy meleg.

Soha ne töltse teljesen tele az üzemanyagtartályt. Mindig maradjon valamennyi hely (legalább 1 töltőcsőnyi + 1-2 cm) az üzemanyagtartály tetején, hogy az üzemanyag túlcsordulás nélkül tágulhasson, amit felmelegszik.

A MOTOROLAJ SZINTJÉNEK ELLENŐRZÉSE (Master — Senator — President)

A gép szállításakor a karter SAE 30 olajjal van feltöltve.

A gép használata előtt minden alkalommal ellenőrizze, hogy megfelelő-e az olajszint. A gépet állítsa sík területre.

Törölje tisztára a gépet az olajszintjelző pálca körül. Csavarozza le és húzza ki az olajszintjelző pálcát. Törölje le olajszintjelző pálca végét. Teljesen tolja vissza *és rögzítse.*

Majd csavarozza le ismét és húzza ki újra. Olvassa le az olajszintet. Töltse fel olajjal a „TELE" jelzésig, ha az olajszint ennél kevesebb (7. ábra).

A MOTOR OLAJSZINTJÉNEK ELLENŐRZÉSE (Royal)

A gép szállításakor a karter SAE 10W-40 olajjal van feltöltve.

A gép használata előtt minden alkalommal ellenőrizze, hogy megfelelő-e az olajszint. A gépet állítsa sík területre.

Törölje tisztára a gépet az olajszintjelző pálca körül. Csavarozza le és húzza ki az olajszintjelző pálcát. Törölje le olajszintjelző pálca végét. Teljesen tolja vissza *, de ne rögzítse* .

Húzza ki újból és olvassa le az olajszintet. Töltse fel olajjal a „FELSŐ" jelzésig, ha az olajszint ennél kevesebb (8. ábra).

BIZTONSÁGI RENDSZER

Ez a gép az alábbi elemekből álló biztonsági rendszerrel van felszerelve:
- egy kapcsoló a sebességváltón (csak a Master és a Senator esetében),
- egy kapcsoló a fékpedálon (csak a President és a Royal esetében).
- egy kapcsoló az ülés tartókeretén (valamennyi modell esetében).

A gép beindításához a következők szükségesek:
- a sebességváltókar üresben (a Master és a Senator esetében).
- a fékpedált lenyomni,
- a vezető a vezetőülésben,

A gép használata előtt mindig ellenőrizze a biztonsági rendszer működését.

Járó *motor mellett* és *a vezetővel a vezetőülésben* , ellenőrizze az alábbiakat:
- tegye sebességbe a gépet és emelkedjen fel az ülésből — a gépnek le kell állnia (a Master és a Senator esetében).
- nyomja meg gázpedált, hogy a gép elinduljon, majd engedje fel a pedált — a gépnek meg kell állnia (a President és a Royal típusokra vonatkozik).
- kapcsolja be a közlőművet, emelkedjen fel az ülésből, a közlőműnek szét kell kapcsolódnia.

Ne használja a gépet, ha a biztonsági rendszer nem működik! Vigye a gépet egy szakszervizbe, és ellenőriztesse!

INDÍTÓMOTOR

1. Nyissa ki az üzemanyagcsapot (6. ábra).

2. Ellenőrizze, hogy a gyújtógyertya kábele biztosan a helyén legyen.

3. Ellenőrizze, hogy a közlőmű ki legyen kapcsolva.

4a. Master – Senator
Tegye üresbe a sebességváltót.

4b. President – Royal
Ne hagyja a lábát a gázpedálon.

5a. Master – Senator – Pesident
A hideg motor indítása — a fojtószelepet állítsa szivató állásba. A meleg motor indítása — a fojtószelepet állítsa teljes gázra (kb. 1 cm-re a szivató állás után).

5b. Royal
Állítsa a fojtószelepet teljes gázra. Hideg motor indítása — teljesen húzza ki a szivatót. Meleg motor indítása — ne nyúljon a szivatóhoz.

6. Teljesen nyomja le a fékpedált.

7. Fordítsa el az indítókulcsot és indítsa be a motort.

8a. Master – Senator – President
Miután a motor beindult, fokozatosan teljesen nyissa ki a fojtószelepet, ha használta a szivatót.

8b. Royal
Miután a motor beindult, fokozatosan tolja vissza a szivatót, ha használta.

9. Miután a hideg motort beindította, ne üzemeltesse azonnal a gépet, hagyja a motort pár percig üresben járni. Ez lehetővé teszi az olaj felmelegedését.

Használat közben mindig teljesen nyitott fojtószeleppel üzemeltesse a gépet.

LEÁLLÍTÁS

Kapcsolja ki a közlőművet. Használja a kéziféket.

Engedje a motort 1-2 percig üresben járni. Fordítsa el az indítókulcsot és állítsa le a motort.

Zárja el az üzemanyagcsapot. Ez különösen fontos például olyankor, ha a gépet tréleren szállítják.

Ha a gép őrizet nélkül marad, vegye ki az indítókulcsot. Távolítsa el az indítókábelt is az indítógyertyáról.

A motor közvetlenül a leállítás után nagyon meleg lehet. Ne érjen a kipufogóhoz, a hengerhez vagy a hűtőbordákhoz. Égési sérüléseket szenvedhet.

VEZETÉSI TIPPEK

Ha lejtőn halad, ellenőrizze, hogy megfelelő mennyiségű olaj legyen a motorban (olajszint a „TELE/FELSŐ” jelzésnél).

Legyen óvatos, ha lejtőn vezeti a gépet. Lejtőn fel- vagy lefelé haladva kerülje a hirtelen indítást vagy megállást. Lejtőn soha ne haladjon keresztben. Fentről lefelé és lentről felfelé haladjon.

Amikor 20°-osnál meredekebb lejtőn halad lefelé, a hátsó kerekek felemelkedhetnek a földről. A vágószerkezet azonban megakadályozza, hogy a gép felboruljon.

Az eredeti tartozékokkal ellátott géppel 10°-osnál nagyobb dőlésű lejtőn semmilyen irányban sem szabad haladni.

Lejtőn vagy éles fordulásoknál csökkentse a sebességet, hogy megakadályozza a gép felborulását vagy azt, hogy elveszítse felette az irányítást.

Ha a legmagasabb sebességfokozatban, teljes gázzal halad, ne tekerje el a kormányt ütközésig egyik irányba se. A gép könnyen felborulhat.

A kezét és az ujjait tartsa távol az ülés tartószerkezetétől. Zúzott sérüléseket szenvedhet! Soha ne üzemeltesse a gépet a gépháztető nélkül.

Soha ne haladjon úgy a géppel, hogy a vágószerkezet felemelt helyzetben legyen.. Emiatt megrongálódhat a vágószerkezet ékszíja.

SZERVIZELÉS ÉS KARBANTARTÁS

SZERVIZPROGRAM

Ahhoz, hogy a gép megbízhatóan, biztonságosan és környezetbarát módon üzemeljen, be kell tartani a STIGA szervizprogramját.

A program tartalmát megismerheti a mellékelt szerviznaplóból.

Javasoljuk, hogy minden szervizmunkát egy engedéllyel rendelkező műhelyben végeztessen el. Ezzel biztosítja, hogy a munkát szakképzett szerelő végezze el, és eredeti alkatrészeket használjon.

A szerviznaplót minden szervizeléskor le kell bélyegezni. A rendesen vezetett szerviznapló értékes dokumentum, ami növeli a gép értékét, ha használtan értékesíteni kívánja.

ELŐKÉSZÜLETEK

Ezzel ellentétes utasítás hiányában minden szervizmunkát és karbantartást álló gépen kell elvégezni, amikor a motor nem jár.

A kézifék használatával előzze meg, hogy a gép elgurulhasson.

A motor leállításával, az indítókábelnek az indítógyertyáról való eltávolításával és földelésével előzze meg a motor véletlen beindítását. Disconnect the negative cable from the battery.

TISZTÍTÁS

A tűzveszély csökkentése érdekében a motort, a kipufogót/katalizátort, az akkumulátort és a benzintartályt tisztítsa meg a fűtől, levelektől és az olajtól.

A tűzveszély csökkentése érdekében rendszeresen ellenőrizze, hogy a gépből nem szivárog-e az olaj vagy az üzemanyag.

Ha nagynyomású vízzel tisztítja a gépet, a vízsugarat soha ne irányítsa közvetlenül az erőátviteli berendezésre.

A vízsugarat ne irányítsa közvetlenül a motorra. Tisztításához használjon kefét vagy sűrített levegőt.

MOTOROLAJ (Master — Senator — President)

A motorolajat először 5 órányi üzemelés után, majd minden 50 üzemóra után, vagy évszakonként egyszer cserélje le.

Gyakrabban cseréljen olajat (25 üzemóra után vagy évszakonként legalább egyszer), ha a motor nagyobb igénybevételnek van kitéve, vagy ha magas a környezeti hőmérséklet.

Akkor végezze el az olajcserét, amikor a motor még meleg. Mindig jó minőségű olajat használjon (SF, SG vagy SH).

A motorolaj igen meleg lehet, ha közvetlenül a motor kikapcsolása után üríti le. Hagyja tehát pár percig hűlni a motort, mielőtt leengedi az olajat.

Csavarozza ki az olajleeresztő zárókupakját (9. ábra). A motor baloldalán található (ha hátulról nézi a gépet).

Gyűjtse össze az olajat egy tartályban. Vigye el az olajat az újrahasznosítóba. Ne hagyja, hogy az olaj ráfolyjon az ékszíjakra.

Csavarja a helyére az olajleeresztő cső zárókupakját.

Emelje ki a helyéről az olajszintjelző pálcát, és töltse be a friss olajat a „TELE” jelzésig.

Szükséges olajmennyiség: 1,4 liter

Olaj típusa nyáron (> 4°C): SAE 30
(SAE 10W-30 szintén használható. Valamelyest megnőhet azonban az olajfogyasztás, ha SAE 10W-30-at használ. Ha tehát ilyen típusú olajat használ, gyakrabban ellenőrizze az olajszintet.)

Olaj típusa télen (< 4°C): SAE 5W-30
(ha ez a fajta olaj nem áll rendelkezésre, használjon SAE 10W-30-at).

Ne adjon semmilyen adalékot az olajhoz.

Ne töltsön be túl sok olajat. Ez a motor túlmelegedését okozhatja.

MOTOROLAJ (Royal)

Az első olajcserét 20 üzemóra után végezze el (vagy az első hónap során), majd minden 100 üzemóra után, illetve hathavonta.

Akkor végezze el az olajcserét, amikor a motor

még meleg. Mindig jó minőségű olajat használjon (SF, SG vagy SH).

A motorolaj igen meleg lehet, ha közvetlenül a motor kikapcsolása után üríti le. Hagyja tehát pár percig hűlni a motort, mielőtt leengedi az olajat.

Csavarozza ki az olajleeresztő cső végén lévő zárókupakot (10. ábra).

Gyűjtse össze az olajat egy tartályban. Vigye el az olajat az újrahasznosítóba. Ne hagyja, hogy az olaj ráfolyjon az ékszíjakra.

Csavarja a helyére az olajleeresztő cső zárókupakját. Ellenőrizze, hogy a kupakban lévő szűrő és a tömítőgyűrű nem sérült-e, és pontosan illeszkednek-e a helyükre.

Emelje ki a helyéről az olajszintjelző pálcát, és töltse be a friss olajat a „FELSŐ” jelzésig.

Az olaj mennyisége: 0,9 l (= olajmennyiség az olajcserekor. A motorba összesen 1,15 liter olaj fér).

Olajtípus minden évszakra: SAE 10W-40. Nagyon alacsony hőmérséklet esetén (< -20° C), használjon SAE 5W-30-at.

Ne adjon semmilyen adalékot az olajhoz.

Ne töltsön be túl sok olajat. Ez a motor túlmelegedését okozhatja.

LÉGSZŰRŐ — MOTOR

Master – Senator – President
Évente egyszer, vagy minden 25 üzemóra után — attól függően, hogy melyik következik be előbb — tisztítsa meg az előszűrőt.

Évente egyszer, vagy minden 100 üzemóra után — attól függően, hogy melyik következik be előbb — tisztítsa meg a papír szűrőbetétet.

Háromhavonta, vagy minden 50 üzemóra után — attól függően, hogy melyik következik be előbb — tisztítsa meg a légszűrőt (az előszűrőt és a papír szűrőbetétet). Évente egyszer, vagy minden 200 üzemóra után cserélje ki a papír szűrőbetétet.

Valamennyi modell:
Megjegyzés! A szűrőket gyakrabban kell tisztítani, ha a gép poros területen üzemel.

1. Távolítsa el a légszűrő védőburkolatát (11 — 12. ábra).

2. Távolítsa el papír szűrőbetétet és a hab előszűrőt. Ügyeljen rá, hogy ne kerüljön szennyeződés a karburátorba. Tisztítsa meg a légszűrő házát.

3. Mossa ki az előszűrőt folyékony tisztítószeres vízben. Nyomja ki belőle a folyadékot. Öntsön kevés olajat a szűrőre és nyomkodja bele.

4. Az alábbiak szerint tisztítsa meg a papír szűrőbetétet: Enyhén ütögesse hozzá valamilyen lapos felülethez. Ha a szűrő erősen szennyezett, cserélje ki.

5. Fordított sorrendben végezze el az összeszerelést.

A papír szűrőbetét tisztításához nem lehet petróleum-alapú oldószert, például kerozint, használni. Ezek az oldószerek megrongálhatják a szűrőt.

Ne használjon sűrített levegőt a papír szűrőbetét tisztításához. A papír szűrőbetétet tilos beolajozni.

GYERTYA

A gyújtógyertyát minden 100 üzemóra után, vagy évszakonként egyszer tisztítsa meg. A gyújtógyertyák cseréjéhez a tartozékok között található egy „A” gyertyakarmantyú és egy „B” torziós csapszeg.

A motor gyártója a következőket ajánlja:

(Master — Senator — President) Champion J19LM.
Royal: NGK BPR5ES vagy DENSO W16EPR-U.

Helyes szikraköz: 0,75 mm (13. ábra)

MOTOR HŰTŐLEVEGŐ-IGÉNYE (Master — Senator — President)

A motor léghűtéses. A léghűtőrendszer elzáródása károsíthatja a motort. A motort évente legalább egyszer, vagy minden 100 üzemóra után meg kell tisztítani.

Távolítsa el a ventillátor házat. Tisztítsa meg a henger hűtőbordáit, a ventilátort és a forgó védőrácsot (14. ábra). Végezzen gyakrabban tisztítást, amennyiben száraz füvet vág.

AKKUMULÁTOR

Az akkumulátor szelepszabályozós, 12 V névleges feszültséggel. Az akkumulátor semmilyen karbantartást sem igényel. Nem kell ellenőriznie az elektrolit szintet és nem kell utántöltenie

(15. ábra).

Szállításkor az akkumulátor a tartozékok dobozában található.

Az első használatot megelőzően az akkumulátort teljesen fel kell tölteni. Az akkumulátort mindig teljesen feltöltve kell tárolni. Az akkumulátor visszafordíthatatlan károsodást szenvedhet, ha teljesen lemerült állapotban tárolja.

Ha a gépet hosszabb ideig (egy hónapnál tovább) nem használja, az akkumulátort fel kell tölteni, ki kell venni, és hűvös, biztonságos helyen kell tárolni. Tárolás előtt teljesen töltse fel az akkumulátort.

Az akkumulátort kétféleképpen lehet feltölteni:

1. Akkumulátortöltővel (ajánlott). Az eszköznek állandó feszültséggel működő akkumulátortöltőnek kell lennie. Az akkumulátor károsodhat, amennyiben (savas akkumulátorokhoz használatos) akkutöltőt használ.
   A STIGA a 1136-0602-01 tételszámú, az engedéllyel rendelkező forgalmazóktól megrendelhető akkutöltőt javasolja.
2. A motor is feltöltheti az akkumulátort. Ebben az esetben nagyon fontos, legfőképpen akkor, amikor a gépet először indítják be, és amikor hosszú ideig nem használták, hogy legalább 45 percig folyamatosan járassák a motort.

Ne zárja rövidre az akkumulátor végződéseit. Szikrák keletkezhetnek, ami tüzet okozhat. Ne viseljen fém ékszereket, amelyek hozzáérhetnek az akkumulátor saruihoz.

Amennyiben megsérül az akkumulátor burkolata, háza vagy a saruk, vagy interferencia észlelhető a szelephez vezető érintkezőkben, az akkumulátort ki kell cserélni.

Amennyiben az akkumulátor sarui oxidálódtak, meg kell azokat tisztítani. Egy drótkefével tisztítsa meg az akkumulátor saruit és zsírozza meg.

ZSÍROZÁS — ALVÁZ

A gép hátsó tengelyén három zsírzógomb található, amelyeket minden 25 üzemóra után általános gépzsírral kell megkenni.

Évszakonként néhány alkalommal alkalmazzon általános gépzsírt a vezérműláncok kenésére.

Évszakonként néhány alkalommal alkalmazzon általános gépzsírt az összes műanyag csapágy kenésére.

Évszakonként néhány alkalommal vigyen fel motorolajat a merevítőkarok csuklóira.

Évszakonként néhány alkalommal vigyen fel néhány csepp motorolajat a fojtószelep-vezérlőkábelek két végére.

Master — Senator
A gyárból kiszállított gépben az erőátviteli berendezés olajjal van feltöltve (SAE 80W-90). Ha nem nyitják fel (amit csak szakember végezhet), rendszerint nem kell az olajat utántölteni.

President - Royal:
A gyárból kiszállított gépben a hidrosztatikus erőátviteli berendezés olajjal van feltöltve (SAE 10W-30). Ha nem nyitják fel (amit csak szakember végezhet), és nem fordul elő szivárgás, rendszerint nem kell az olajat utántölteni. Az erőátviteli berendezésben rendszerint nem kell olajat cserélni.

VEZÉRLŐMŰKÁBEL

A vezérlőműkábelt először a gép 2-3 órás üzemelését követően kell beállítani, majd minden 25 üzemóra után.

Feszítse meg a vezérlőműkábelt az anyák meghúzásával (17. ábra). Fontos! A kábelek végén lévő csavarokat az utánállítás alatt szilárdan kell tartani, hogy a kábelek ne deformálódjanak. Használjon állítható csavarkulcsot vagy hasonló eszközt, amit a csavarok végén lévő vájatokba illeszthet.

Addig feszítse a kábeleket, ameddig minden „játék” megszűnik.

Túlságosan ne feszítse meg a vezérlőműkábeleket. Ez a vezérlőműkábelek, a tárcsa, stb. szükségtelen kopását eredményezheti.

IPARI MINTAOLTALOM

A gépre és alkatrészeire az alábbi szabadalom és ipari mintaoltalom vonatkozik:

9901091-0 (SE), 9901730-3 (SE), SE00/00577 (PCT), SE00/00895 (PCT), 4.537.581 (US).

00 1080 (SE).

A STIGA fenntartja magának a jogot arra, hogy előzetes bejelentés nélkül módosítsa a terméket.

SPLOŠNO

Z tem znakom je označeno OPOZORILO. Navodila dosledno upoštevajte, sicer lahko pride do osebnih poškodb ali poškodb opreme.

Pred zagonom stroja obvezno preberite ta navodila za uporabo in priložena "VARNOSTNA NAVODILA".

SIMBOLI

Na stroju so naslednji opozorilni simboli. Njihov namen je, da vas opozarjajo na skrb in pozornost, ki sta potrebni pri uporabi.

Simboli pomenijo naslednje:

Opozorilo!
Pred uporabo stroja preberite navodila za uporabo in varnostna navodila.

Opozorilo!
Pazite se predmetov, ki jih stroj izvrže. Opazovalci naj bodo v varni razdalji od stroja.

Opozorilo!
Vedno uporabljajte ščitnike za zaščito pred hrupom.

Opozorilo!
Ta stroj ni predviden za vožnjo po javnih cestah.

Stroja, opremljenega z originalnimi priključki, ne smete voziti v nobeni smeri na vzpetinah, z naklonom, večjim od 10°.

Opozorilo!
Nevarnost opeklin. Ne dotikajte se glušnika.

ROČICE ZA UPRAVLJANJE IN INSTRUMENTI

Označeni s številkami od 1 do 13 na slikah od 1 do 3.

1. DVIGALO PRIKLJUČKOV

Stopalka za dvig spredaj pritrjenega priključka v lego za prevoz.

Če želite dvigniti priključek, pritisnite stopalko do konca. Nato jo spustite; dvigalo za priključke je sedaj blokirano v dvignjenem položaju.

Če želite priključek spustiti, spet pritisnite stopalko, tako da se dvigalo sprosti. Dvigalo spustite v delovni položaj tako, da počasi dvignete nogo s stopalke.

2A. DELOVNA ZAVORA/SKLOPKA (Master - Senator)

Stopalka, ki združuje delovno zavoro in sklopko. Ima 3 položaje:

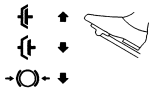

1. Sproščena stopalka – prestava za vožnjo naprej. Stroj se bo premikal, če je prestava vklopljena. Delovna zavora ni aktivirana.

2. Do polovice pritisnjena stopalka – prestava za vožnjo naprej izklopljena, omogočena je menjava prestave. Delovna zavora ni aktivirana.

3. Do konca pritisnjena stopalka – prestava za vožnjo naprej izklopljena. Delovna zavora aktivirana.

POZOR! Nikoli ne uravnavajte delovne hitrosti s sklopko. Namesto tega uporabite ustrezno prestavo, da dosežete želeno hitrost.

2B. DELOVNA ZAVORA (President - Royal)

Stopalka, ki deluje na zavorni sistem stroja. Ima 3 položaje:

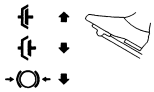

1. Sproščena stopalka – delovna zavora ni aktivirana.

2. Do polovice pritisnjena stopalka – prestava za vožnjo naprej izklopljena. Delovna zavora ni aktivirana.

3. Do konca pritisnjena stopalka – prestava za vožnjo naprej izklopljena. Delovna zavora aktivirana.

3. PARKIRNA ZAVORA

Zapora za zavoro, ko je zavorna stopalka stisnjena do konca.

Do konca pritisnite zavorno stopalko. Premaknite ročico na desno in nato spustite zavorno stopalko.

Parkirno zavoro sprostite s pritiskom na zavorno stopalko. Vzmetna ročica pri tem zdrsne na eno stran.

Pri delu s strojem se prepričajte, ali je parkirna zavora izklopljena.

4. STOPALKA ZA VOŽNJO (President - Royal)

Stopalka, ki aktivira stopenjski menjalnik.

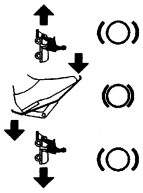

1. Pritisnite stopalko s sprednjim delom stopala – stroj se premakne naprej.

2. Če na stopalki ni obremenitve, se stroj ne premika.

3. Pritisnite stopalko s peto – stroj se premika nazaj.

S stopalko za vožnjo uravnavate hitrost. Bolj, ko jo pritiskate, hitreje se bo stroj premikal.

5. ROČICA ZA HLADNI ZAGON MOTORJA

Ročica za nastavitev hitrosti motorja in za hladni zagon motorja. Slednje ne velja za Royal:

1. Naprava za hladni zagon motorja. Naprava za hladni zagon motorja je povsem spredaj na utoru (ne velja za Royal). Izogibajte se delovanju stroja z ročico v tem položaju in pazite, da prestavite ročico v položaj za normalno delovanje (glej spodaj), ko je motor ogret.

2. Normalno delovanje – vedno ga uporabljajte med delovanjem stroja.

3. Prosti tek.

6. ROČICA ZA HLADNI ZAGON MOTORJA (Royal)

Potezna ročica za hladni zagon motorja.

1. Povsem izvlečena ročica – dušilna loputa v uplinjaču zaprta. Za zagon hladnega motorja.

2. Noter potisnjena ročica – dušilna loputa odprta. Za zagon toplega motorja in pri upravljanju stroja.

Pri ogretem motorju nikoli ne upravljajte stroja z izvlečeno ročico za hladni zagon.

7. STIKALO ZA VŽIG

Stikalo za vžig, ki se uporablja za zagon/ustavitev motorja. Štirje položaji:

1. Položaj stop – tokokrog je v kratkem stiku. Ključ lahko odstranite.

2/3. Delovni položaj.

4. Položaj za zagon – motor z električnim vžigom se aktivira, ko obrnete ključ na vzmetni položaj za zagon. Po zagonu motorja pustite, da se ključ vrne v delovni položaj 2/3.

8. PRESTAVNA ROČICA (Master - Senator)

Prestavna ročica za izbiro ene od petih prestav za vožnjo naprej (1-2-3-4-5-), prostega teka (N) ali vzvratne vožnje (R).

Prestave morate menjavati s pritisnjeno stopalko za sklopko.

POZOR! Preden menjate prestavo za vožnjo naprej v vzvratno prestavo ali obratno, se obvezno prepričajte, ali stroj miruje. Če se prestava ne vklopi takoj, spustite sklopko in jo spet pritisnite. Znova prestavite ročico v prestavo. Nikoli ne prestavljajte na silo.

9. ODJEM MOČI (Master - President)

Ročica za vklop in izklop odjema moči za upravljanje kosilnih glav in spredaj priključenih orodij. Ima dva položaja:

1.Naprej potisnjena ročica – izklopljen odjem moči.

2. Nazaj potisnjena ročica – vklopljen odjem moči.

10. ODJEM MOČI (Senator - Royal)

Ročica za vklop/izklop elektromagnetnega odjema

moči za upravljanje kosilnih glav in spredaj priključenih orodij. Dva položaja:

1. Pritisnjen desni del stikala – vklopljen odjem moči. Prižge se simbol.

2. Pritisnjen levi del stikala – izklopljen odjem moči.

11. NASTAVITEV VIŠINE KOŠNJE (Royal)

Stroj je opremljen z mehanizmom za upravljanje kosilnice z električno nastavljivo višino košnje (ki je na voljo kot priključek).

Stikalo se uporablja za nastavitev višine košnje v stalno spremenljivih položajih.

Nastavek za priklop kosilnice je pritrjen pred sprednjim kolesom na desni strani (sl. 18).

12. ROČICA ZA IZKLOP MENJALNIKA (President - Royal)

Ročica za izklop stopenjskega menjalnika. Omogoča ročno premikanje stroja brez pomoči motorja. Dva položaja:

1. Ročica, potisnjena noter – menjalnik vklopljen za normalno delovanje.

2. Ročica potegnjena ven – menjalnik izklopljen. Stroj lahko premikate ročno.

Stroja ne smete vleči na dolge razdalje ali pri velikih hitrostih. S tem lahko poškodujete menjalnik.

13. NASTAVLJIVO KRMILO (Samo izbrani modeli)

Krmilo je po višini mogoče nastaviti v 5 položajev. Pritisnite varnostni gumb na krmilnem drogu in dvignite ali spustite krmilo v želeni položaj.

Ne nastavljajte krmila med delovanjem.

OBMOČJA UPORABE

Stroj smete uporabljati samo za spodaj navedena dela in le z navedenimi originalnimi priključki STIGA.

1. **Košnja**

   S kosilno glavoi 13-2940 (85M), 13-2929 (92M) ali 13-2930 (107M), 13-2934 (107M El).

2. **Striženje trave in zbiranje listja**

   Z vlečnim zbiralnikom 13-1978 (30") ali 13-1950 (42").

3. **Prevoz trave in listja**

   S prekucnikom 13-1979 (Standard) ali 13-1992 (Combi).

4. **Pometanje**

   S priključkom za pometanje 13-0920, ki ga lahko uporabljate tudi za lažje čiščenje snega.

5. **Čiščenje snega**

   S plužno desko 13-0930. Priporočamo snežne verige 13-0929 (16") in uteži za kolesa 13-0921.

Največja navpična obremenitev na vlečno kljuko ne sme presegati 100 N.

Največja naletna obremenitev na vlečno kljuko zaradi vlečenih priključkov ne sme presegati 500 N.

POZOR! Pred uporabo prikolice se posvetujte s svojo zavarovalnico.

POZOR! Ta stroj ni predviden za vožnjo po javnih cestah.

ZAGON IN DELOVANJE

POKROV MOTORJA

Če želite pregledati motor in akumulator ali na njima opravljati vzdrževalna dela, odstranite pokrov motorja. **Pokrov morate odstraniti pri ugasnjenem motorju.**
Odstranitev:

1. Obrnite navzgor oba zaklepa na zadnjem delu pokrova (sl. 4).

2. Pokrov motorja potegnite najprej rahlo nazaj. Nato ga dvignite in snemite.

Sestavljanje:

1. Sedež nagnite naprej.

2. Nastavite zatiča na sprednjem zgornjem delu pokrova nad zarezi v sprednjem delu pokrova (sl. 5). Pustite približno 2 cm prostora.

3. Nastavite oba stožčasta stranska zatiča v luknji na sprednjem delu pokrova. Nato potisnite celoten

pokrov naprej.

5. Nazadnje obrnite navzdol oba zaklepa pokrova (sl. 4).

Stroja ne smete uporabljati brez pokrova motorja. Nevarnost opeklin in poškodb zaradi prevrnitve.

POLNJENJE GORIVA

Vedno uporabljajte neosvinčeni bencin. Nikoli ne smete uporabljati bencinske mešanice za dvotaktne motorje (sl. 6)

POZOR! Upoštevajte, da je navaden neosvinčen bencin hlapljiva snov; vedno kupite samo toliko bencina, kot ga lahko porabite v tridesetih dneh.

Uporabljate lahko tudi okolju prijazen, alkilatni bencin. Zaradi svoje sestave je ta bencin manj škodljiv za ljudi in naravo.

Bencin je izredno vnetljiv. Vedno ga hranite v posebej za to izdelanih posodah.

Bencin vedno nalivajte ali dolivajte na prostem in pri tem nikoli ne kadite. Gorivo nalijte pred zagonom motorja. Ko motor deluje ali je še vroč, nikoli ne odstranite pokrovčka za gorivo, niti ne nalivajte bencina.

Bencinskega tanka nikoli ne napolnite do vrha. Pustite nekaj praznega prostora (= najmanj cevasti zgornji del posode in 1 – 2 cm v posodi), tako da bencin ne izteka, ko se segreje in razširi.

PREVERJANJE KOLIČINE MOTORNEGA OLJA (Master – Senator – President)

Ob dostavi je blok motorja napolnjen z oljem SAE 30.

Pred vsako uporabo stroja preverite količino olja. Stroj mora stati na vodoravni podlagi.

S krpo očistite okoli merilne palice za olje. Odvijte jo in izvlecite. Nato jo obrišite. Vstavite jo do konca nazaj *in privijte.*

Nato jo spet odvijte in izvlecite. Odčitajte količino olja. Dolijte olje do oznake “FULL“, če je količina olja pod njo (sl. 7).

PREVERJANJE KOLIČINE MOTORNEGA OLJA (Royal)

Ob dostavi je blok motorja napolnjen z oljem SAE 10W-40 .

Pred vsako uporabo stroja preverite količino olja. Stroj mora stati na vodoravni podlagi.

S krpo očistite okoli merilne palice za olje. Odvijte jo in izvlecite. Nato jo obrišite. Vstavite jo nazaj do konca*vendar je ne privijte.*

Spet jo izvlecite in odčitajte količino olja. Dolijte olje do oznake “UPPER“, če je količina olja pod njo (sl. 8).

VARNOSTNI SISTEM

Stroj je opremljen z varnostnim sistemom, sestavljenim iz:
- stikala na prestavni ročici (samo Master, Senator).
- stikala na zavorni stopalki (samo President, Royal).
- stikala v nosilcu sedeža (vsi).

Za zagon stroja je nujno potrebno naslednje:
- menjalnik mora biti v prostem teku (velja za Master, Senator).
- zavorna stopalka mora biti pritisnjena.
- na sedežu mora sedeti voznik.

Pred uporabo stroja vedno preverite delovanje varnostnega sistema!

Ko *motor deluje* in *je voznik*na sedežu, preverite delovanje varnostnega sistema tako:
- izberite prestavo in se dvignite s sedeža – motor se mora ustaviti (velja za Master, Senator).
- pritisnite stopalko za vožnjo, tako da se začne stroj premikati, in jo spustite – stroj se mora ustaviti (velja za President, Royal).
- vklopite odjem moči, dvignite se s sedeža - odjem moči mora biti izklopljen.

Ne uporabljajte stroja, če varnostni sistem ne deluje! Odpeljite ga v servisno delavnico, kjer ga bodo pregledali!

ZAGON MOTORJA

1. Odprite dovod goriva (slika 6).

2. Prepričajte se, ali je kabel pravilno nameščen na vžigalno svečko.

3. Prepričajte se, ali je odjem moči izklopljen.

4a. Master – Senator:
Prestavno ročico premaknite v prosti tek.

4b. President - Royal:
Ne držite noge na stopalki za vožnjo.

5a.
Zagon hladnega motorja – ročico prestavite v položaj za hladni zagon motorja. Zagon toplega motorja – ročico prestavite v položaj za normalno delovanje (približno 1 cm za položajem za hladni zagon).

5b. Royal:
Ročico premaknite v položaj za normalno delovanje. Zagon hladnega motorja – do konca izvlecite ročico za hladni zagon motorja. Zagon toplega motorja - ne dotikajte se ročice za hladni zagon motorja.

6. Do konca pritisnite zavorno stopalko.

7. Obrnite ključ in zaženite motor.

8a. Master - Senator - President:
Po zagonu motorja postopno premaknite ročico do položaja za normalno delovanje, če ste jo prej premaknili v položaj za hladni zagon.

8b. Royal:
Če ste pri zagonu motorja izvlekli ročico za hladni zagon, jo po zagonu postopno potisnite noter.

9. Pri hladnem zagonu motorja stroja ne obremenite takoj, ampak pustite, da motor najprej nekaj minut dela brez obremenitve. To bo omogočilo segretje olja.

Med uporabo motorja naj bo ročica za hladni zagon vedno v položaju za normalno uporabo.

USTAVITEV

Izklopite odjem moči. Vklopite parkirno zavoro.

Pustite delovati motor v prostem teku 1 do –2 minuti. Obrnite ključ in s tem ugasnite motor.

Zaprite dovod bencina. To je še zlasti pomembno, če boste stroj na primer prevažali na prikolici.

Če ni nikogar ob stroju, odstranite ključ za zagon. Odstranite tudi priključni kabel s svečke.

Motor je lahko takoj po ustavitvi zelo vroč. Ne dotikajte se glušnika, cilindra ali hladilnih reber. To lahko povzroči opekline.

NASVETI ZA VOŽNJO

Pri vožnji po vzpetinah se prepričajte, ali je v motorju pravilna količina olja (raven olja na “FULL/UPPER“).

Bodite previdni pri vožnji po vzpetinah. Izogibajte se sunkovitemu speljevanju ali ustavljanju pri vožnji gor ali dol po vzpetini. Nikoli ne vozite povprek po vzpetinah. Premikajte se od zgoraj navzdol in od spodaj navzgor.

Pri vožnji navzdol po vzpetinah z naklonom, večjim od 20°, se lahko zadnja kolesa dvignejo s tal. Vendar pa kosilna glava preprečuje, da bi se stroj prekucnil naprej.

Stroja, opremljenega z originalnimi priključki, ne smete voziti v nobeni smeri na vzpetinah, z naklonom, večjim od 10°.

Na vzpetinah in v ostrih ovinkih zmanjšajte hitrost, da preprečite, da bi se stroj prevrnil čez vas ali bi nad njim izgubili nadzor.

Ne obračajte krmila do konca, kadar vozite v najvišji prestavi in s polnim plinom. Stroj se lahko hitro prevrne.

Roke in prste imejte vedno dovolj daleč od nosilca sedeža. Nevarnost poškodb zaradi prevrnitve. Nikoli ne uporabljajte stroja brez pokrova motorja.

Nikoli ne vozite s kosilno glavo v dvignjenem položaju. To poškoduje pogonski jermen kosilne glave.

SERVIS IN VZDRŽEVANJE

SERVISNI PROGRAM

Zato, da bo stroj vedno zanesljiv in varen ter okolju prijazen, priporočamo, da se ravnate po servisnem programu, ki ga priporoča STIGA

Vsebino tega programa lahko najdete v priloženi servisni knjižici.

Priporočamo, da vsak servis opravi pooblaščena delavnica. S tem je zagotovljeno, da bo delo opravilo usposobljeno osebje in da bodo uporabljeni originalni rezervni deli.

Pri vsakem servisu je treba žigosati servisno knjižico. Redno žigosana servisna knjižica je dragocen dokument, ki viša vrednost rabljenega stroja.

PRIPRAVE

Če v navodilih ni navedeno drugače, je potrebno vsa servisna in vzdrževalna dela opraviti na mirujočem stroju z ugasnjenim motorjem.

Vedno vklopite parkirno zavoro, da preprečite samodejno premikanje stroja.

Preprečite samodejni vžig motorja tako, da vedno ustavite motor, odstranite kabel s svečke in ga ozemljite. Odstranite tudi negativni pol z akumulatorja.

ČIŠČENJE

Za zmanjšanje požarne nevarnosti poskrbite, da v bližini motorja, glušnika/katalizatorja, akumulatorja in bencinskega tanka nikoli ni trave, listja in odvečnega olja.

Da zmanjšate nevarnost požara, redno preverjajte, ali kje izteka olje in/ali gorivo.

Pri pranju stroja z vodo pod visokim tlakom, nikoli ne usmerjajte curka neposredno v menjalnik.

Ne usmerjajte curkov vode neposredno v motor. Za čiščenje uporabite krtačo ali stisnjen zrak.

MOTORNO OLJE (Master - Senator - President)

Olje prvič menjajte po 5 urah delovanja, nato pa po vsakih 50 urah, ali enkrat v vsaki sezoni.

Olje menjajte pogosteje (po 25 urah delovanja ali najmanj enkrat na sezono), če motor deluje v zahtevnih pogojih ali pri visokih temperaturah okolice.

Olje menjajte pri toplem motorju. Vedno uporabite olje z ustrezno viskoznostjo (servisna viskoznost SF, SG ali SH).

Motorno olje je lahko zelo vroče, če ga izpustite takoj po ustavitvi motorja. Zaradi tega pred izpuščanjem olja pustite, da se motor nekaj minut hladi.

Odvijte čep za izpust olja (sl. 9). Je na levi strani motorja (če gledate stroj od zadaj).

Olje zberite v zbirno posodo. Nato ga oddajte v reciklažno postajo. Olje ne sme priti na klinaste jermene.

Privijte nazaj čep za izpust olja.

Odstranite merilno palico za olje in nalijte novo olje do oznake "FULL".

Količina olja: 1,4 litra

Tip olja, poleti (> 4°C): SAE-30
(Uporabite lahko tudi SAE 10W-30. Vendar pa se lahko pri 10W-30 poraba olja nekoliko poveča. Zaradi tega pogosteje preverjajte količino olja, če uporabljate to vrsto olja).

Tip olja, pozimi (< 4°C): SAE 5W-30
(če tega olja ni, uporabite SAE 10W-30).

Uporabljajte olje brez dodatkov.

Ne nalijte preveč olja. To lahko povzroči pregrevanje motorja.

MOTORNO OLJE (Royal)

Olje prvič menjajte po 20 urah delovanja (ali v prvem mesecu) in nato po vsakih 100 urah delovanja ali enkrat na vsakih 6 mesecev.

Olje menjajte pri toplem motorju. Vedno uporabite olje z ustrezno viskoznostjo (servisna viskoznost SF, SG ali SH).

Motorno olje je lahko zelo vroče, če ga izpustite takoj po ustavitvi motorja. Zaradi tega pred izpuščanjem olja pustite, da se motor nekaj minut hladi.

Odvijte čep za izpust olja na koncu cevi (slika 10).

Olje zberite v zbirno posodo. Nato ga oddajte v reciklažno postajo. Olje ne sme priti na klinaste jermene.

Privijte nazaj čep za izpust olja. Prepričajte se, ali tesnilo in O-obroček znotraj čepa nista poškodovana in ali sta pravilno nameščena.

Odstranite merilno palico za olje in nalijte novo olje do oznake "UPPER".

Količina olja: 0,9 l (= količina olja pri menjavi. Skupno drži motor 1,15 l).

Tip olja za vse letne čase: SAE 10W-40.
Za izredno nizke temperature (< -20° C), uporabite SAE 5W-30.

Uporabljajte olje brez dodatkov.

Ne nalijte preveč olja. To lahko povzroči pregrevanje motorja.

ZRAČNI FILTER - MOTOR

Master - Senator - President:
Očistite predfilter enkrat na leto ali po vsakih 25 urah delovanja, kar koli je prej.

Očistite papirnati filter enkrat na leto ali po vsakih 100 urah delovanja, kar koli je prej.

Royal
Očistite zračni filter (predfilter in papirnati filter) vsake 3 mesece ali po vsakih 50 urah delovanja, kar koli je prej. Zamenjajte papirnati filter enkrat na leto ali po vsakih 200 urah delovanja.

Vsi modeli:
Pozor! Oba filtra morate očistiti pogosteje, če stroj deluje na prašnih tleh.

1. Odstranite zaščitni pokrov na zračnem filtru (slika 11 -12).

2. Odstranite papirnati filter in penasti predfilter. Poskrbite, da v uplinjač ne pridejo nobene smeti. Očistite ohišje zračnega filtra.

3. Umijte predfilter s tekočim detergentom in vodo. Stisnite do suhega. Nalijte malo olja na filter in ga zgnetite v olju.

4. Očistite papirni filter po tem postopku: Rahlo potolcite z njim ob ravno površino. Če je filter zelo umazan, ga zamenjajte.

5. Sestavite nazaj v obrnjenem vrstnem redu.

Za čiščenje papirnatega filtra ne smete uporabljati topil na podlagi nafte, kot je na primer kerozin. Ta topila lahko uničijo filter.

Ne uporabljajte stisnjenega zraka za čiščenje papirnega filtra. Papirnega filtra ne smete naoljiti.

SVEČKA

Vžigalno svečko očistite po vsakih 100 urah delovanja ali enkrat v vsakem letnem času. Za menjavo svečke sta v torbi z dodatki nastavek za menjavanje svečk A in torzijski zatič B.

Proizvajalec motorja priporoča:

Master - Senator - President: Champion J19LM.
Royal: NGK BPR5ES ali DENSO W16EPR-U.

Pravilna razdalja med elektrodama svečke: 0,75 mm (sl. 13).

HLAJENJE MOTORJA - MOTOR (Master - Senator - President)

Motor ima zračno hlajenje. Zamašen hladilni sistem lahko poškoduje motor. Motor je treba očistiti vsaj enkrat na leto ali po vsakih 100 ur delovanja..

Odstranite ohišje ventilatorja. Očistite hladilna rebra na cilindru, ventilator in vrtljivo zaščitno mrežo (sl. 14). Če kosite suho travo, ga očistite pogosteje.

AKUMULATOR

Akumulator je zaprt akumulator z nominalno napetostjo 12 V. Akumulatorja ni potrebno vzdrževati. Ni treba preverjati elektrolita ali dolivati vode (sl. 15).

Ob dostavi je akumulator v torbi z dodatki.

Akumulator je pred prvo uporabo treba povsem napolniti. Vedno ga shranjujte povsem napolnjenega. Če boste akumulator hranili povsem prazen, ga lahko trajno poškodujete.

Če stroja dalj časa (več kot 1 mesec) ne boste uporabljali, je treba akumulator napolniti, odklopiti, nato pa ga shraniti na hladnem, varnem mestu. Pred vnovično namestitvijo ga nato povsem napolnite.

Akumulator lahko polnite na dva načina:

1. S polnilcem za akumulatorje (priporočeno). Uporabiti morate polnilec s konstantno napetostjo. Če uporabljate standardni tip polnilca (za kislinske akumulatorje), lahko poškodujete akumulator.
   Stiga priporoča polnilec za akumulatorje s št. izdelka 1136-0602-01, ki ga lahko naročite pri pooblaščenem prodajalcu.
2. Lahko pa pustite, da se akumulator polni prek motorja. V tem primeru je zelo pomembno, da predvsem pri prvem zagonu motorja in potem, ko stroj dalj časa ni bil uporabljan, pustite, da motor neprekinjeno deluje najmanj 45 minut.

Ne povzročite kratkega stika na polih akumulatorja. Nastale iskre lahko zanetijo požar. Ne nosite kovinskega nakita, ki lahko pride v stik z akumulatorskimi poli.

Če se poškoduje ohišje akumulatorja, njegov pokrov ali njegova pola, ali če

pride do prepletanja s trakom, ki prekriva celice, je treba akumulator zamenjati.

Oksidirana pola akumulatorja je treba očistiti. Očistite ju z žično krtačo in ju namažite z oljem.

MAZANJE - ŠASIJA

Stroj ima tri mazalke na zadnji osi, ki se mažejo z univerzalno mastjo po vsakih 25 urah delovanja (sl. 16).

Nanesite univerzalno mast na jekleno pletenico nekajkrat v vsaki sezoni.

Nanesite univerzalno mast na vse plastične ležaje nekajkrat v vsaki sezoni.

Premažite spoje natezne ročice z motornim oljem nekajkrat v vsaki sezoni.

Nanesite nekaj kapljic motornega olja na oba konca kablov ročice za hladni zagon motorja nekajkrat v vsaki sezoni.

Master – Senator:
Ob dostavi iz tovarne je menjalnik napolnjen z oljem (SAE 80W-90) . Če se ne odpira (kar sme storiti samo strokovnjak), se olje običajno ne doliva.

President - Royal:
Ob dostavi iz tovarne je hidrostatični menjalnik napolnjen z oljem (10W-30) . Če se ne odpira (kar sme storiti samo strokovnjak) in če olje nikjer ne izteka, se olje običajno ne doliva. Olja v menjalniku ponavadi ni treba menjati.

JEKLENA PLETENICA ZA UPRAVLJANJE

Jekleno pletenico je treba prvič uravnati po 2 –3 urah delovanja stroja, in nato po vsakih 25 urah delovanja.

Jekleno pletenico napnite z zategovanjem matice (sl. 17). Pomembno! Vijake na koncu jeklene pletenice je treba med uravnavanjem trdno držati, tako da se pletenica ne zvija. Uporabite nastavljiv ključ ali podobno orodje, in sicer tako, da ga vstavite v nastavke za ključ na koncu vijakov.

Napenjajte, dokler ohlapnost ne izgine.

Pletenice ne smete preveč napeti. To lahko povzroči nepotrebno obrabo jeklene pletenice, kolesa žice itd.

PATENTNA ZAŠČITA IZDELKA

Ta stroj ali njegovi sestavni deli so zaščiteni s temi patenti in registracijo izdelka:

9901091-0 (SE), 9901730-3 (SE), SE00/00577 (PCT), SE00/00895 (PCT), 4.537.581 (US).

00 1080 (SE).

STIGA si pridržuje pravico do spremembe izdelka brez prejšnjega opozorila.

EG-försäkran om överensstämmelse
EY-vaatimustenmukaisuusvakuutus
EU-overensstemmelseserklæring
EU-forsikring om overensstemmelse
EG-Konformitätsbescheinigung

EC conformity declaration
Déclaration de conformité CE
EU-gelijkvormigheidsverklaring
Dichiarazione di conformità CE
Declaración de conformidad CE

Declaração de conformidade da CE
Deklaracja zgodności EC
Декларация ЕС о соответствии
Deklarace shody s EU
EK megfelelőségi nyilatkozat

Izjava ES o skladnosti

1.Kategori Luokka Kategori Kategori Kategorie Category Catégorie Categorie Categoria Categoría Categoria Kategoria Категория Kategorie Kategória Kategorija	Gräsklippare med bensinmotor Bensiinimoottorikäyttöinen ruohonleikkuri Plæneklipper med benzinmotor Gressklipper med bensinmotor Rasenmäher mit Benzinmotor Lawnmowers with petrol engines Tondeuses à moteur à explosion Grasmaaiers met benzinemotor Tosaerba con motori a benzina Cortacéspedes con motor de gasolina Máquinas de cortar relva com motores a gasolina Kosiarki do trawy z silnikiem benzynowym Газонокосилки с бензиновым двигателем Sekačky trávy s benzinovým motorem Benzinmotoros fűnyíró Kosilnice z bencinskimi motorji	8.Fabrikat Valmiste Fabrikat Fabrikat Fabrikat Make	Marque Fabricage Marca Marca Marca Marka	Торговая марка Značka Gyártmány Znamka	**STIGA**
		9.Klippbredd Leikkuuleveys Klippebredde Klippebredde Schnittbreite Cutting width Largeur de coupe Snijwijdte Larghezza di taglio	Ancho de corte Largura de corte Szerokość koszenia Рабочий захват Šířka sekání Vágási szélesség Širina košnje	**1: 85 cm** **2,4,6: 92 cm** **3,5,7,8: 107 cm**
2.Typ Tyyppi Type Type Typ Type	Type Type Tipo Tipo Tipo Typ	Тип Typ Típus Tip	**V001**	
3.Art.nr. Tuotenumero Art.nr. Art.nr. Art.-Nr. Item no N° d'article Itemnr.	Articolo n. Nº de referencia Item nº Pozycja nr Поз. Číslo položky	Tételszám Izdelek, št.	**1. 13-2721 + 13-2940** **2. 13-2722 + 13-2929** **3. 13-2722 + 13-2930** **4. 13-2723 + 13-2929** **5. 13-2723 + 13-2930** **6. 13-2724 + 13-2929** **7. 13-2724 + 13-2930** **8. 13-2724 + 13-2934**	
4.Tillverkare Valmistaja Producent Produsent Hersteller Manufacturer	Fabricant Fabrikant Produttore Fabricante Fabricante Producent	Изготовитель Výrobce Gyártó Proizvajalec	**STIGA Produktion AB** **P.O. Box 1006** **SE-573 28 Tranås** **Sweden**	
10.Serienr Valmistenumero Serienr. Serienr. Seriennummer Serial number Numéro de série Serienummer Numero di serie Número de serie Número de série Numer seryjny Заводской номер Číslo série Sorozatszám Serijska številka	**Se dekal på chassit** **Katso tarra rungossa** **Se mærkat på chassis** **Se etikett på chassiset** **Siehe Schild am Chassis** **See label on chassis** **Voir la plaque sur le châssis** **Zie label op chassis** **Vedi etichetta sul telaio** **Véase la etiqueta en el chasis** **Ver etiqueta no chassis** **Patrz etykieta na podwoziu** **См. табличку на шасси** **Viz štítek na podvozku** **Lásd az alvázon lévő adattáblát**! **Glej nalepko na šasiji**			
5.Vibration Tärinä Vibration Vibrasjon Vibration Vibration Vibration Vibratie Vibrazioni Vibración (ISO 5349)	Vibração Wibracje Вибрация Vibrace Vibráció Tresljaji	 	**< 0.5 m/s²** **< 2.5 m/s²**	
11.Motor / Moottori / Motor / Motor / Motor / Engine / Moteur / Motor / Motore / Motor / Motor / Silnik / Двигатель / Motor / Motor / Motor				
Fabrikat Valmiste Fabrikat Fabrikat Fabrikat Make	Marque Fabricage Marca Marca Marca Marka	Марка Značka Gyártmány Znamka	**1-5. Briggs & Stratton** **6-8. Honda**	
Modell Malli Model Modell Modell Model	Modèle Model Modello Modelo Modelo Model	Модель Model Modell Model	**1. 196707** **2-5. 286707** **6-8. GCV 530**	
6A.Garanterad ljudeffektnivå Taattu äänitehotaso Garanteret lydeffektniveau Garantert lydeffektnivå Garantierter Geräuschpegel Guaranteed sound power level Niveau de puissance acoustique garanti Gegarandeerd geluidsniveau Livello di potenza sonora garantito Nivel de potencia de sonido garantizado Nível de ruído garantido Nieprzekraczalny poziom hałasu Гарантированный предельный уровень шума Zaručená úroveň hluku Garantált hangteljesítményszint Zajamčena raven zvočne jakosti (LWA)	**1-5. 100 dB(A)** **6-8. 98 dB(A)**	12.Rotationshastighet Pyörimisnopeus Rotationshastighed Rotasjonshastighet Umdrehungsgeschwindigkeit Rotation speed Vitesse de rotation Rotatiesnelheid Velocità di rotazione Régimen Velocidade de rotação Predkośc obrotów Частота вращения Rychlost otáčeni Rotációs sebesség Hitrost vrtenja	**3200 rpm**	
6B.Uppmätt ljudeffektnivå Mitattu äänitehotaso Målt lydeffektniveau Målt lydeffektnivå Gemessener geräuschpegel Measured sound power level Niveau de puissance acoustique mesuré Gemeten geluidsniveau Livello di potenza sonora misurato Nivel de potencia de sonido medido Nível de potência sonora medido Nieprzekraczalny poziom hałasu Замеренный уровень шума Naměřená úroveň hluku Mért hangteljesítményszint Izmerjena raven zvočne jakosti	**1-5. 100 dB(A)** **6-8. 98 dB(A)**	7.Anmält organ Ilmoitettu laitos Bemyndiget organ Underrettet organ Anmeldeorganisation Notified body Organisme notifié Keuringsinstantie Organismo notificato Organismo notificado Organismo notificado Urzad zatwierdzajacy Уполномоченная организация Oprávnený orgán Az értesítés címzettje Obveščeni organ	ITS Testing & Certification Ltd Notified Body representative 0359	

EG-försäkran om överensstämmelse
EY-vaatimustenmukaisuusvakuutus
EU-overensstemmelseserklæring
EU-forsikring om overensstemmelse
EG-Konformitätsbescheinigung
EC conformity declaration
Déclaration de conformité CE
Holländska
Dichiarazione di conformità
Declaración de conformidad CE
Declaração de conformidade da CE
Deklaracja zgodności EC
Декларация ЕС о соответствии
Deklarace shody s EU
EK megfelelőségi nyilatkozat
Izjava ES o skladnosti

Denna produkt är i överensstämmelse med
- direktiv 89/336/EEG om elektromagnetisk kompatibilitet
- maskindirektiv 98/37/EEG med särskilda hänvisningar till direktivets bilaga 1 om väsentliga hälso- och säkerhetskrav i samband med tillverkning
- ljuddirektiv 2000/14/EG

Tämä tuote täyttää seuraavien direktiivien vaatimukset
- sähkömagneettista yhteensopivuutta koskeva direktiivi 89/336/ETY
- konedirektiivi 98/37/ETY viitaten erityisesti direktiivin liitteeseen 1, joka käsittelee olennaisia terveys- ja turvallisuusvaatimuksia valmistuksen yhteydessä
- meludirektiivi 2000/14/EG

Dette produkt er i overensstemmelse med
- direktiv 89/336/EØF om elektromagnetisk kompatibilitet
- direktiv 98/37/EØF om indbyrdes tilnærmelse af medlemsstaternes lovgivning om maskiner med særlig henvisning til direktivets bilag 1 om væsentlige sikkerheds- og sundhedskrav i forbindelse med konstruktion og fremstilling
- direktiv 2000/14/EF om støjemission

Dette produktet er i overensstemmelse med
- direktiv 89/336/EØF om elektromagnetisk kompatibilitet
- maskindirektiv 98/37/EØF med særskilte henvisninger til direktivets bilag 1 om vesentlige helse- og sikkerhetskrav i forbindelse med produksjon
- lyddirektiv 2000/14/EF

Dieses Produkt ist in Übereinstimmung mit
- Direktive 89/336/EEG zur elektromagnetischen Kompatibilität
- Maschinendirektive 98/37/EEG mit besonderem Hinweis auf Anlage 1 der Direktive über wichtige Gesundheits- und Sicherheitsanforderungen im Zusammenhang mit der Herstellung
- Schallschutzdirektive 2000/14/EG

This product conforms to
- Electromagnetic Compatibility Directive 89/336/EEC
- Machinery Directive 98/37/EEC with special reference to appendix 1 of the directive regarding essential health and safety requirements in conjunction with manufacturing
- Noise Emission Directive 2000/14/EC

Ce produit est conforme à
- La Directive compatibilité électromagnétique 89/336/EEC
- La Directive machines 98/37/EEC, avec une référence particulière à l'annexe 1 de la directive concernant les exigences essentielles en matière de santé et de sécurité dans le cadre de la fabrication
- La Directive émissions de bruit 2000/14/EC

Dit product voldoet aan
- Richtlijn voor elektromagnetische compatibiliteit 89/336/EEC
- Richtlijn voor machines 98/37/EEC met speciale verwijzing naar aanhangsel 1van de richtlijn voor essentiële gezondheids-en veiligheidsvereisten i.v.m. fabricage
- Richtlijn voor geluidsproductie 2000/14/EC

Questo prodotto è conforme alla
- Direttiva sulla compatibilità elettromagnetica 89/336/EEC
- Direttiva Macchine 98/37/EEC con particolare riferimento all'appendice 1 della direttiva riguardante i requisiti essenziali in materia di salute e sicurezza relativi alla fabbricazione
- Direttiva sulle emissioni sonore 2000/14/EC

Este producto respeta las siguientes normas:
- Directiva 89/336/CEE sobre compatibilidad electromagnética
- Directiva 98/37/CEE sobre máquinas, especialmente su anexo 1 sobre los requisitos esenciales de seguridad y de salud relativos a la fabricación de las máquinas
- Directiva 2000/14/CE relativa a las emisiones sonoras

Este produto está em conformidade com
- Directiva sobre Compatibilidade Electromagnética 89/336/CEE
- Directiva relativa às Máquinas 98/37/CEE com referência especial ao apêndice 1 da directiva referente aos requisitos essenciais de saúde e segurança em conjunto com os de fabrico.
- Directiva sobre Emissão de Ruído 2000/14/CE

Ten produkt odpowiada nastepujacym normom:
- Kompatybilnośc elektromagnetyczna - dyrektywa 89/336/EEC
- Maszyny - dyrektywa 98/37/EEC, a szczególnie dodatkiem 1 dyrektywy, dotyczacym podstawowych wymogów w zakresie zdrowia i bezpieczenstwa w zwiazku z produkcja
- Emisja halasu - dyrektywa 2000/14/EC

Частота вращения
-Данное изделие соответствует
-Директиве 89/336/EEC о электромагнитной совместимости
-Директиве 98/37/EEC о механическом оборудовании и Приложению 1 к нему, устанавливающему основные требования к охране здоровья и технике безопасности на производстве
- Директиве 2000/14/EC об уровнях шума

Tento výrobek vyhovuje
- Smernici o elektromagnetické kompatibilite 89/336/EEC
- Smernici o strojních zarízeních 98/37/EEC se speciálním odkazem na prílohu 1 uvedené smernice týkající se duležitých požadavku na ochranu zdraví a bezpecnost v souvislosti s výrobou
- Smernici o emisích hluku 2000/14/EC

Ez a termék megfelel
- az elektromágneses kompatibilitásról szóló 89/336/EGK irányelvnek,
- a gépekről szóló 98/37/EGK irányelvnek, különös tekintettel az irányelvnek a gyártással összefüggő, az alapvető egészségi és biztonsági követelményekre vonatkozó 1. függelékére, és
- a zajkibocsátásról szóló 2000/14/EK irányelvnek.

Ta izdelek je v skladu z
- Direktivo 89/336/EGS o elektromagnetni zdru_ljivosti
- Direktivo 98/37/EGS o strojih, s posebnim sklicevanjem na njen Dodatek 1 v zvezi z osnovnimi zdravstvenimi in varnostnimi zahtevami, skupaj s proizvodnjo
- Direktivo 2000/14/ES o emisijah hrupa

Mats Antonsson

Certifieringsansvarig
Sertifioinnista vastaava
Certificeringsansvarlig
Sertifiseringsansvarlig
Für die Zertifizierung verantwortlich
Certification Manager
Directeur de Certification
Certification Manager
Direttore Certificazione
Responsable de certificación

Director de Certificação
Kierownik ds. legalizacji
Начальник службы сертификации
Vedoucí pro certifikaci
a tanúsításért felelős igazgató
Poslovodja za izdajo certifikatov

Utfärdat i Tranås
Annettu Tranåsissa
Udfærdiget i Tranås
Utstedt i Tranås
Ausgefertigt in Tranås, Schweden

Issued in Tranås
Fait à Tranås
Gepubliceerd in Tranås
Rilasciata a Tranås
Emitido en Tranås
Publicado em Tranås

Wydano w Tranås
Выдано в Tranås
Vydáno v Tranásu
Kibocsátva Tranásban
Izdano v Tranås

2002-08-21

CE

NOTES

NOTES

MOWING AHEAD

Box 1006 · SE-573 28 TRANÅS
www.stiga.com